BANC DE FERME

N° de modèle 2006638 | Manuel du propriétaire et instructions de montage

FABRIQUE PAR :
Backyard Discovery
3305 Airport Drive
Pittsburg, KS 66762
800-856-4445

GOCONFIGURE
Putting it all together for you
SERVICES D'INSTALLATION DISPONIBLES !*
Vous avez besoin d'un coup de main ?
Laissez notre équipe de professionnels s'occuper de l'installation pour vous !
GOCONFIGURE
888-888-5424
**Les services d'installation ne sont disponibles que pour les clients des États-Unis.*

durée de montage moyenne pour 2 personnes

INTERMEDIAIRE
1
HEURES

La durée du montage peut varier selon le niveau de compétence

Avant de commencer
POUR UN MONTAGE FACILE ET RAPIDE
CONSULTEZ LES INSTRUCTIONS 3D DE CE PRODUIT SUR
BILT.
TÉLÉCHARGER L'APPLI GRATUITE
GET IT ON Google Play
Download on the App Store

Pour consulter le manuel de montage le plus récent, pour enregistrer votre ensemble ou pour commander des pièces de rechange, visitez le site Web
www.backyarddiscovery.com

CONSERVEZ CE MANUEL DE MONTAGE POUR TOUTE RÉFÉRENCE ULTÉRIEURE AU CAS OÙ VOUS DEVRIEZ COMMANDER DES PIÈCES DE RECHANGE.

Para obtener instrucciones en español, visite www.backyarddiscovery.com

Fabriqué en Malaisie | INS-2006638-B-BANC DE FERME-FR 1/11/19

AVERTISSEMENT

IL EST IMPORTANT DE VÉRIFIER ET DE SERRER TOUS LE MATÉRIEL AU DÉBUT ET AU COURS DE LA SAISON, CAR ILS PEUVENT SE DESSERRER EN RAISON DE L'EXPANSION ET DE LA CONTRACTION DU BOIS.

- Le bois n'est PAS ignifuge et brûlera. Les grils, les braséros et les cheminées présentent un risque d'incendie s'ils sont placés trop près de votre structure.
- Portez des gants pour éviter les blessures lors de l'installation.
- Lors de l'installation, suivez tous les avertissements de sécurité fournis avec vos outils et utilisez des lunettes de sécurité.
- Vérifiez tous les écrous et boulons deux fois par mois pendant la saison d'utilisation et resserrez au besoin (mais pas au point de fissurer le bois). Il est particulièrement important que cette procédure soit suivie au début de chaque saison.
- Vérifiez tous les revêtements des boulons et des arêtes vives deux fois par mois pendant la saison d'utilisation pour vous assurer qu'ils sont en place. Remplacez si nécessaire. Il est particulièrement important de le faire au début de chaque nouvelle saison.
- Pour les zones rouillées des éléments métalliques tels que les charnières, les supports, etc. poncez et repeignez, en utilisant une peinture sans plomb répondant aux exigences du titre 16 CRF partie 1303.
- Inspectez les pièces de bois tous les mois. Le grain du bois se soulève parfois pendant la saison sèche, ce qui provoque l'apparition d'échardes. Un ponçage léger peut être nécessaire pour maintenir un environnement sûr. Le traitement de votre produit avec un produit de protection (enduit) après le ponçage aidera à prévenir les risques de craquelures/fissures et autres dommages dus aux intempéries.
- Nous avons appliqué une teinture à base d'huile sur votre unité. Ceci a pour unique but de protéger la couleur. Une ou deux fois par an, en fonction de vos conditions climatiques, vous devez appliquer une protection (enduit) sur le bois de votre unité. Avant l'application de l'enduit, poncez légèrement les « rugosités » de votre unité. Veuillez noter qu'il s'agit d'une exigence de votre garantie.

LES PROPRIÉTAIRES SONT RESPONSABLES DU MAINTIEN DE LA LISIBILITÉ DES ÉTIQUETTES DE SIGNALISATION

Votre structure Backyard Discovery est conçue et construite avec des matériaux de qualité. Comme tous les produits d'extérieur, elle est susceptible de s'user avec le temps et selon le climat. Pour maximiser l'utilisation, la sécurité et la durée de vie de votre structure, il est important d'en assurer l'entretien correct.

À propos du bois

Backyard Discovery utilise 100 % de bois de cèdre (C. Lanceolata). Bien que nous choisissions avec soin le bois de la meilleure qualité disponible, le bois reste un produit naturel susceptible de se détériorer, ce qui peut modifier l'aspect de votre ensemble.

Quelles sont les causes de la détérioration ? Cela affecte-t-il la solidité de mon produit ?

Les effets de l'eau (humidité) sont l'une des principales causes de détérioration. La teneur en humidité du bois à la surface est différente de celle de l'intérieur du bois. Au fur et à mesure que le climat change, l'humidité pénètre ou émane du bois, ce qui provoque des tensions pouvant entraîner des problèmes de craquelures et/ou de déformation. Vous pouvez vous attendre à ce qui suit en termes de détérioration. Ces modifications n'affecteront pas la solidité du produit :

1. Les **craquelures** sont la présence de fissures superficielles dans le bois le long du grain. Un montant (4 po x 4 po) subira plus de craquelures qu'un panneau (1 po x 4 po) car la teneur en humidité de la surface et de l'intérieur variera plus que dans un bois plus fin.

2. La **déformation** résulte d'une distorsion (torsion, bombement) du plan d'origine de la planche et résulte souvent d'un mouillage et d'un séchage rapides du bois.

3. La **décoloration** se produit comme un changement naturel de la couleur du bois, car il est exposé à la lumière du soleil et deviendra gris au fil du temps.

Comment puis-je réduire la détérioration des produits en bois ?

1. Votre produit en bois est enduit d'une teinture à base d'eau. La lumière du soleil décomposera le revêtement. Nous vous recommandons donc d'appliquer un hydrofuge ou une teinture tous les ans (consultez votre fournisseur de peinture et de teinture local pour connaître le produit recommandé). Vous devez appliquer un type de protection (enduit) sur le bois de votre produit. **Veuillez noter qu'il s'agit d'une exigence de votre garantie**. La plupart des détériorations sont le résultat normal de la nature et n'affecteront pas la sécurité du produit. Toutefois, si vous pensez qu'une pièce a souffert de graves problèmes de détérioration, appelez notre service clientèle pour obtenir de l'aide.

2. Inspectez les pièces en bois tous les mois. Le grain du bois se soulève parfois pendant la saison sèche, ce qui provoque l'apparition d'échardes. Un ponçage léger peut être nécessaire pour maintenir un environnement sûr. Le traitement de votre produit avec un produit de protection (enduit) après le ponçage aidera à prévenir les risques de craquelures/fissures et autres dommages dus aux intempéries.

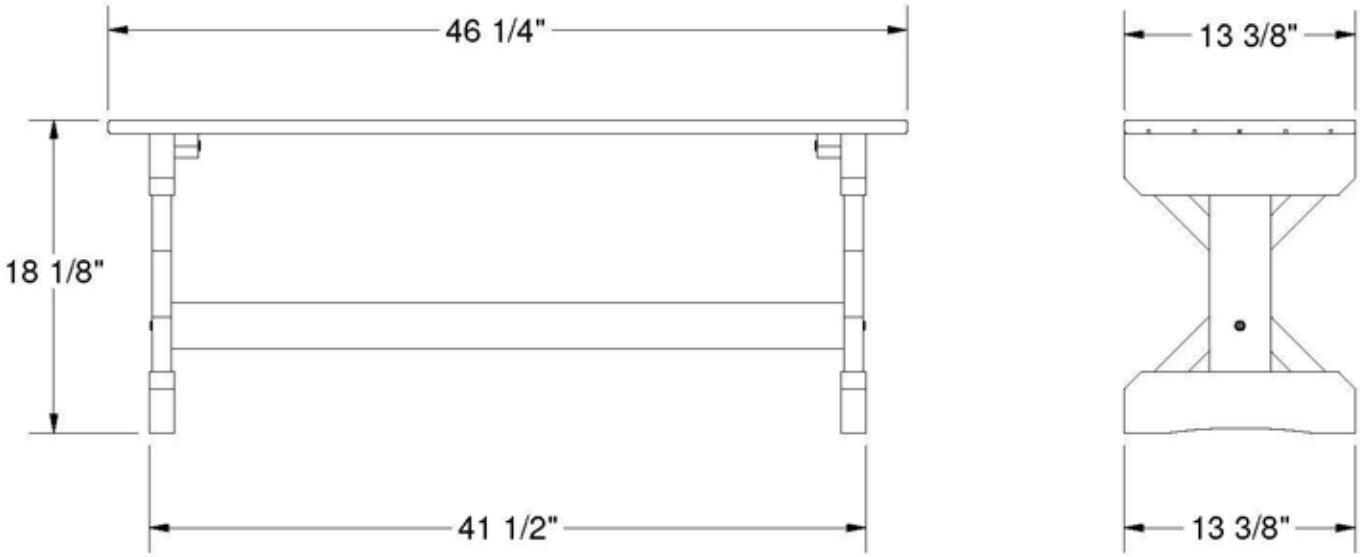

REMARQUE :
NE DÉPASSEZ PAS 600 LB

Remarques importantes concernant le montage

1) Pendant le montage de l'unité, prenez le temps, avant et après chaque phase, de vous assurer que l'unité soit droite. Si l'unité n'est pas droite, le montage sera difficile et cela pourrait entraîner un montage incorrect. Des précautions supplémentaires doivent être prises pour assurer que les angles de l'unité sont bien droits.

2) Portez une attention particulière AUX ÉLÉMENTS NÉCESSAIRES POUR CHAQUE PHASE. Cela peut constituer une aide précieuse lors du tri du bois et du matériel. Le montage sera facilité si les articles sont triés par phase.

3) Prenez soin d'utiliser le bon matériel dans les bonnes phases. L'utilisation d'un matériel incorrect peut entraîner un montage incorrect.

4) Chaque fois qu'une cheville transversale est insérée à chaque extrémité de l'entretoise de support, utilisez l'outil pour cheville transversale afin d'aligner la cheville transversale avec la vis de montage à tête plate.

5) Lisez attentivement les étapes de chaque phase. Les étapes écrites peuvent inclure des informations importantes non présentées dans les illustrations.

INSTRUCTIONS DE MONTAGE

MATÉRIEL :

H100842 (6) | VIS DE MONTAGE À TÊTE PLATE
M6 x 60

H100841 (6) | RONDELLE PLATE
6x15

H100817 (4) | GOUJON EN BOIS
8 mm x 30 mm

H100822 (2) | ÉCROU TRANSVERSAL
FILS M6

BOIS :

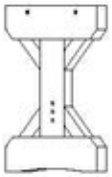

UP1 (2) | MONTANT DU BANC - W2A02645
1 7/16 po x 13 3/8 po x 17 3/8 po (36x340x440)

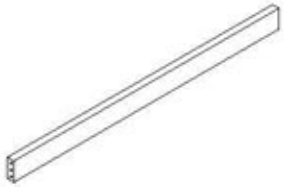

H1 (1) | CALE - W4L12788
1 po x 2 5/8 po x 39 po (24x68x990)

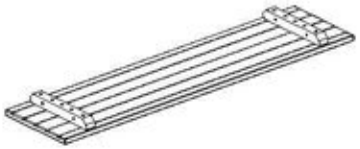

BP1 (1) | PANNEAU DE BANC - W2A02646
2 1/4 po x 13 3/8 po x 46 1/4 po (56x340x1175)

1

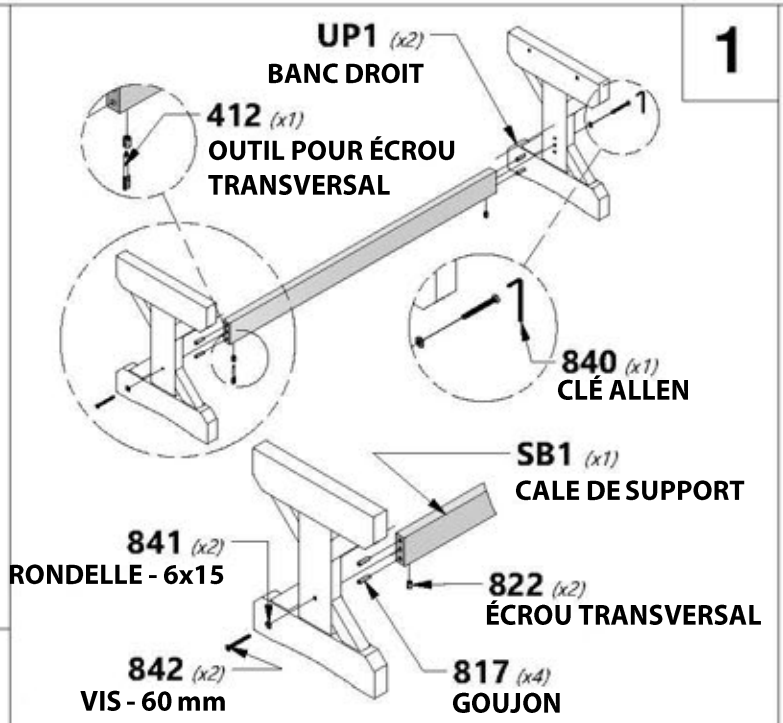

2

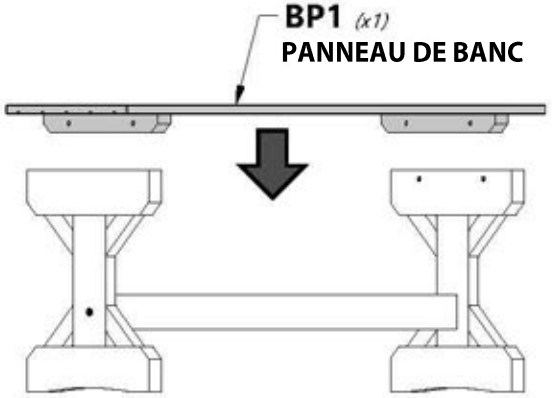

3

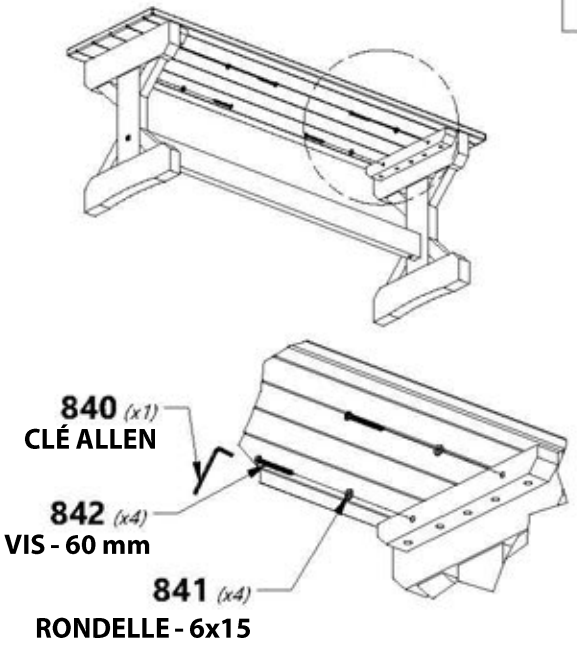

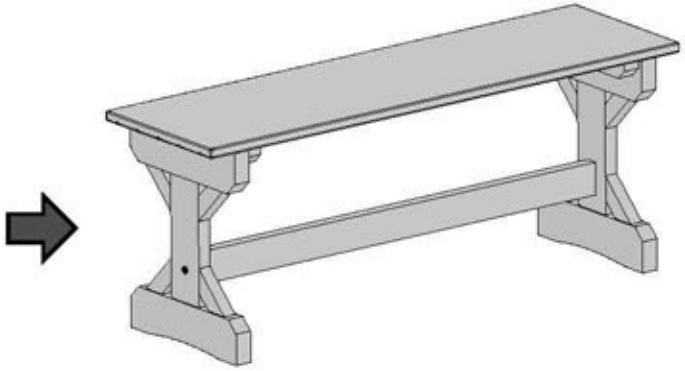

A6P00412 (1) | OUTIL POUR ÉCROU TRANSVERSAL

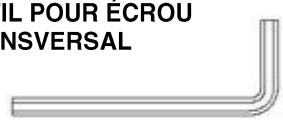

H100840 (1) | CLÉ ALLEN
5/32