MANDALAY 12 x 10 GAZEBO

Modelo n.º 2101548

Manual del Propietario e Instrucciones de Montaje

FABRICADO POR:
Backyard Discovery
3305 Airport Drive
Pittsburg, KS 66762
800-856-4445

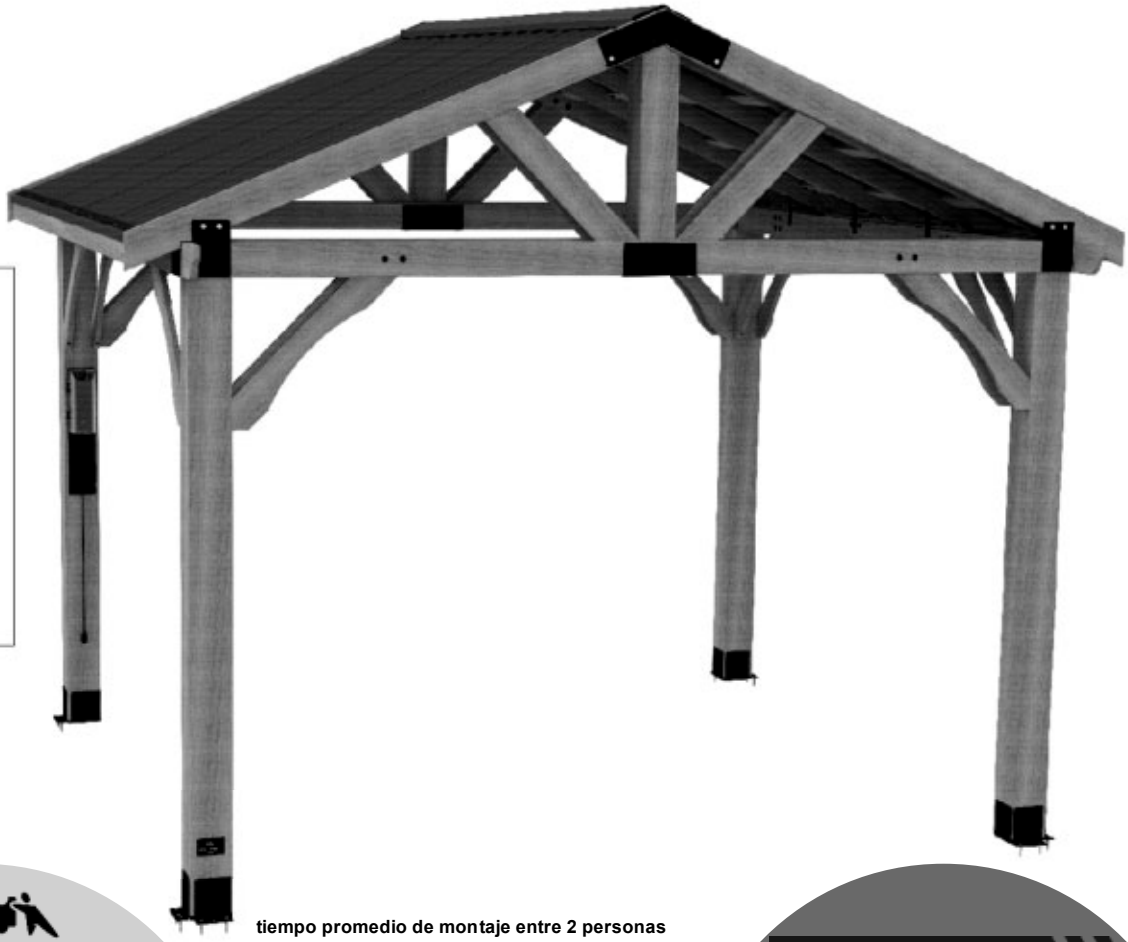

tiempo promedio de montaje entre 2 personas

INTERMEDIO
9
HORAS

El tiempo de montaje puede variar según el nivel de habilidad.

GOCONFIGURE
Putting it all together for you

¡SERVCIOS DE INSTALACIÓN DISPONIBLES!*

¿Necesita ayuda?
Deje que nuestro equipo de profesionales se encargue de la instalación.

GOCONFIGURE
888-888-5424

Los servicios de instalación solo están disponibles para clientes en los EE. UU.

Antes de empezar

PARA MONTAJE RÁPIDO Y FÁCIL

ENCUENTRE INSTRUCCIONES 3D PARA ESTE PRODUCTO EN

BILT®

DESCARGUE LA APLICACIÓN GRATUITA

GET IT ON Google Play

Download on the App Store

Para obtener el manual de montaje actualizado, registrar su equipo o pedir piezas de repuesto, visite **www.backyarddiscovery.com**.

CONSERVE ESTE MANUAL DE MONTAJE PARA CONSULTARLO EN EL FUTURO EN CASO DE QUE NECESITE PEDIR PIEZAS DE REPUESTO.

Para obtener instrucciones en español, visite www.backyarddiscovery.com

Fabricado en Malasia INS-2101548-A-MANDALAY 12x10-SP 06-03-2021

GOCONFIGURE
Putting it all together for you

¡SERVICIOS DE INSTALACIÓN DISPONIBLES!*

¿Necesita ayuda?

Deje que nuestro equipo de profesionales se encargue de la instalación.

GOCONFIGURE
888-888-5424

Los servicios de instalación solo están disponibles para clientes en los EE. UU.

Con Go Configure, le traemos 18 años de experiencia directamente a su puerta. Proporcionamos servicios en una amplia gama de productos de recreación para interiores y exteriores que la mayoría de los consumidores no tienen el tiempo o la capacidad para armar e instalar ellos mismos.

Hacemos el trabajo pesado para que usted no tenga que hacerlo.

- Más de 18 años de experiencia prestando servicios a minoristas de Big Box y a consumidores directos
- Técnicos de servicio altamente calificados, especializados, amables y profesionales
- Más de 140,000 instalaciones al año
- Servicio excepcional
- Satisfacción garantizada
- Turnos flexibles, incluidos los fines de semana
- Cobertura en todo el país

Visite www.goconfigure.com para obtener más información.

Los servicios de instalación solo están disponibles para clientes en los EE. UU.

ESPERE,

¿FALTA UNA PIEZA? LLÁMENOS ANTES DE VOLVER A LA TIENDA

La tienda donde realizó la compra no almacena piezas para este artículo.
Si tiene preguntas sobre el montaje, si le faltan piezas o si hay piezas dañadas, llame al

1-800-856-4445

A su vez, puede visitar www.backyarddiscovery.com
o enviar un correo electrónico a customerservice@backyarddiscovery.com

Cuando llame, tenga la siguiente información a mano:

- El número de modelo del producto ubicado en la parte delantera del manual de montaje.
- La descripción del artículo y el número en la lista de piezas que se encuentra en el manual incluido en la caja

---

- Lea todo el manual de montaje y preste especial atención a los consejos importantes y la información de seguridad.
- Para asegurarse de que no falten piezas, haga un inventario completo separando e identificando primero todas las piezas.
- Asegúrese de revisar el material de embalaje para verificar que no hayan quedado piezas pequeñas que puedan haberse caído durante el envío.
- Las estructuras no están destinadas al uso público. La Compañía no proporciona garantías con respecto a ninguna de sus estructuras de uso residencial sujetas a uso comercial.
- Este manual contiene información útil sobre la preparación para el montaje, el procedimiento de instalación y el mantenimiento necesario.
- Siempre tenga en cuenta la seguridad al instalar su estructura.
- Guarde estas instrucciones para consultarlas en el futuro.

Lea el folleto por completo antes de comenzar el proceso de montaje.

Guarde estas instrucciones y su recibo para consultarlos en el futuro. Guárdelos en un lugar seguro donde pueda consultarlos cuando sea necesario. Para poder brindarle el servicio más eficiente, es necesario que nos proporcione los números de pieza correspondientes cuando los solicite.

Para su Registro:
Le pedimos que se tome un tiempo para completar la información que figura a continuación. Esta información será necesaria para hacer valer la garantía.

Lugar de compra: _____
Fecha de Compra: _____
Fecha de Instalación: _____
Instalado por: _____
Número de seguimiento: _____

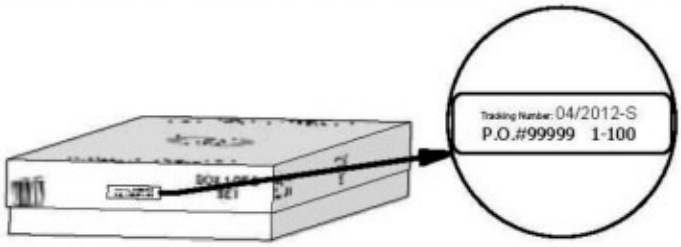

Etiqueta de Referencia del Número de Seguimiento
El número de identificación de seguimiento en la caja y en la parte inferior de la placa de identificación vertical se incluyen para fines de seguimiento relacionado con reclamos de garantía.

Esta garantía limitada de Backyard Discovery corresponde a los productos fabricados bajo la marca Backyard Discovery o sus otras marcas, incluidas, entre otras, Backyard Botanical, Adventure Playsets y Leisure Time Products.

Backyard Discovery garantiza que este producto está libre de defectos con respecto a los materiales y la fabricación durante un período de un (1) año a partir de la fecha original de compra. Esta garantía de un (1) año cubre todas las piezas, incluidas las de madera, las metálicas y los accesorios. Todas las piezas de madera tienen una garantía prorrateada de cinco (5) años contra putrefacción y deterioro. Para conocer los costos relacionados con el reemplazo de piezas en virtud de esta garantía limitada, consulte el programa a continuación. Además, Backyard Discovery reemplazará cualquier pieza que falte o esté dañada en el embalaje original dentro de los primeros 30 días a partir de la fecha de compra.

Esta garantía se aplica al propietario original y al usuario registrado y no es transferible. Para garantizar la vida útil y el rendimiento máximos de este producto, se necesita un mantenimiento regular. Si el propietario no mantiene el producto de acuerdo con los requisitos de mantenimiento, esta garantía puede anularse. En el Manual del Propietario, se proporcionan las pautas de mantenimiento.

Esta garantía limitada no cubre lo siguiente:

- Mano de obra para cualquier inspección
- Mano de obra para el reemplazo de cualquier artículo defectuoso
- Daños incidentales o indirectos
- Defectos cosméticos que no afectan el funcionamiento o la integridad de parte o de la totalidad del producto
- Vandalismo, uso incorrecto o fallas debidas a la sobrecarga o uso por encima de la capacidad indicada en el manual de montaje correspondiente
- Actos de la naturaleza que incluyen, entre otros, viento, tormentas, granizo, inundaciones y exposición excesiva al agua
- Instalación inadecuada, incluida, entre otras, la instalación en terreno irregular, desnivelado o blando
- Torsiones menores, deformaciones, grietas o cualquier otra propiedad natural de la madera que no afecte el rendimiento o la integridad

Los productos de Backyard Discovery están diseñados para ofrecer seguridad y calidad. Cualquier modificación que se haga al producto original podría dañar la integridad estructural de la unidad y provocar fallas y posibles lesiones. Las modificaciones anulan todas y cada una de las garantías, y Backyard Discovery no asume ninguna responsabilidad por los productos modificados o las consecuencias derivadas de la falla de un producto modificado.

Este producto recibe garantía SOLO PARA USO RESIDENCIAL. Bajo ninguna circunstancia se debe utilizar un producto Backyard Discovery en entornos públicos. Esta clase de uso puede provocar fallas en el producto y posibles lesiones. Todo uso público anulará esta garantía. Backyard Discovery renuncia a cualquier otra declaración y garantía de cualquier tipo, expresa o implícita.

Programa de Reemplazo Prorrateado de Piezas

Antigüedad del Producto	**El Cliente Paga**
Todas las Piezas	
0-30 días a partir de la fecha de compra	$0 y envío gratuito
31 días a 1 año	$0 + costos de envío y entrega
Solo Putrefacción y Deterioro de la Madera	
1 año	$0 y envío gratuito
2 años	20 % + costos de envío y entrega
3 años	40 % + costos de envío y entrega
4 años	60 % + costos de envío y entrega
5 años	80 % + costos de envío y entrega
Más de 5 años	100 % + costos de envío y entrega

ADVERTENCIA

ES IMPORTANTE REVISAR Y AJUSTAR TODAS LAS PIEZAS METÁLICAS AL PRINCIPIO DE LA TEMPORADA DE USO Y DURANTE LA MISMA, YA QUE PUEDEN AFLOJARSE POR LA EXPANSIÓN Y CONTRACCIÓN DE LA MADERA.

- **NO suba ni camine sobre el techo bajo ningún motivo**
- **Para un montaje seguro, se requieren dos o más personas**
- **Verifique los servicios subterráneos antes de excavar o clavar estacas en el suelo**
- **Verifique cuidadosamente los cables aéreos y asegúrese de que haya al menos 6 pies (2 m) de espacio libre con cualquier cable eléctrico aéreo.**
- **Las estructuras permanentes pueden requerir un permiso de construcción. Como comprador o instalador de este producto, se le recomienda consultar con los departamentos locales de planificación, zonificación e inspección de edificios para obtener orientación sobre los códigos de construcción y/o los requisitos de zonificación aplicables.**
- La madera NO es ignífuga y se quemará. Las parrillas, los fosos para fogatas y las chimeneas presentan un riesgo de incendio si se colocan demasiado cerca de su estructura.
- Use guantes para evitar lesiones durante la instalación.
- Durante la instalación, siga todas las advertencias de seguridad provistas con sus herramientas y use gafas de seguridad.
- Verifique todas las tuercas y tornillos dos veces al mes durante la temporada de uso y ajuste según sea necesario (pero no apriete demasiado como para romper la madera). Es de especial importancia que se siga este procedimiento al comienzo de cada temporada.
- Engrase todas las partes metálicas móviles una vez al mes durante el período de uso.
- Verifique todos los revestimientos en busca de pernos y bordes afilados dos veces al mes durante la temporada de uso para asegurarse de que estén bien colocados. Reemplácelos cuando sea necesario. Es especialmente importante hacer esto al comienzo de cada nueva temporada.
- Para áreas oxidadas en elementos metálicos como bisagras, soportes, etc., lije y vuelva a pintar usando una pintura a base de plomo que cumpla con los requisitos del Título 16 CRF Parte 1303.
- Inspeccione las piezas de madera una vez al mes. A veces, las fibras de la madera se levantan durante la estación seca, lo que provoca que aparezcan astillas. Puede ser necesario utilizar arena ligera para mantener un entorno seguro. Tratar su producto con protección (sellador) después de lijarlo ayudará a evitar la deformación o agrietamiento graves y otros daños climáticos.
- Hemos aplicado un barniz translúcido a base de agua a su unidad. Esto se hace solo por motivos de color. Una o dos veces al año, según las condiciones climáticas, debe aplicar algún tipo de protección (sellador) a la madera a su unidad. Antes de aplicar el sellador, lije ligeramente cualquier punto "áspero" de la unidad. Tenga en cuenta que este es un requisito para la validez de la garantía.

LOS PROPIETARIOS SON RESPONSABLES DE MANTENER LA LEGIBILIDAD DE LAS ETIQUETAS DE ADVERTENCIA

Su estructura de Backyard Discovery está diseñada y construida con materiales de calidad. Como con todos los productos para exteriores, se erosionará y se desgastará. Para llevar al máximo el disfrute, la seguridad y la vida útil de su estructura, es importante realizar un mantenimiento adecuado.

Sobre Nuestra Madera

Backyard Discovery utiliza 100 % madera de cedro (*C. Lanceolata*). Si bien tenemos mucho cuidado para seleccionar la madera de mejor calidad disponible, esta no deja de ser un producto de la naturaleza y, por lo tanto, es susceptible a la intemperie, lo que puede afectar el aspecto de su equipo.

¿Qué causa la erosión? ¿Afecta la resistencia de mi producto?

Una de las principales causas de la erosión son los efectos del agua (humedad); el contenido de humedad en la superficie de la madera es diferente al del interior de la madera. Al cambiar el clima, la humedad se mueve hacia adentro o hacia afuera de la madera, lo que genera tensión que puede provocar deformación y agrietamiento. Puede esperar lo siguiente debido a la erosión. Estos cambios no afectarán la resistencia del producto:

1. El **agrietamiento** consiste en grietas superficiales en la madera a lo largo de las fibras. Por ejemplo, un poste (4" x 4") experimenta más agrietamiento que una tabla (1" x 4") porque la superficie y el contenido de humedad interior variarán más que en la madera más delgada.

2. La **deformación** es el resultado de cualquier distorsión (torsión, hundimiento) del plano original de la tabla y, a menudo, ocurre cuando la madera se humedece y se seca rápidamente.

3. El **descoloramiento** ocurre como un cambio natural en el color de la madera, ya que está expuesto a la luz solar y
se volverá gris con el tiempo.

¿Cómo puedo reducir la erosión de la madera del producto?

1. Su producto de madera está recubierto con barniz a base de agua. La luz del sol descompondrá el revestimiento, por lo que recomendamos aplicar un agente hidrófugo o pintar una vez al año (consulte a su proveedor local de barnices y pinturas para obtener un producto recomendado). Debe aplicar algún tipo de protección (sellador) a la madera de su producto. **Tenga en cuenta que este es un requisito para la validez de la garantía.** La mayor parte de la erosión es natural y no afecta la seguridad. Sin embargo, si le preocupa que una pieza haya experimentado un grave problema de erosión, llame a nuestro Departamento de Servicio al Cliente para obtener más ayuda.

2. Inspeccione las piezas de madera una vez al mes. A veces, las fibras de la madera se levantan durante la estación seca, lo que provoca que aparezcan astillas. Puede ser necesario utilizar arena ligera para mantener un entorno seguro. Tratar su producto con protección (sellador) después de lijarlo ayudará a evitar la deformación o agrietamiento graves y otros daños climáticos.

Peligro de Piezas que Sobresalen

Incorrecto

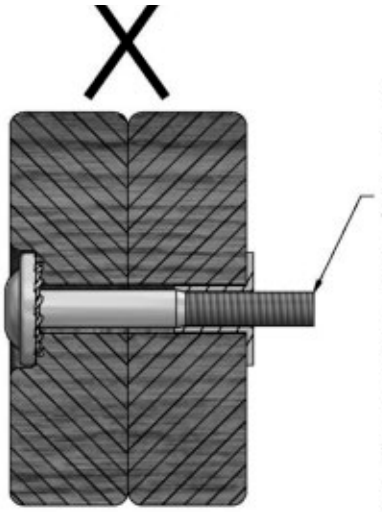

Si ve roscas expuestas y un perno que sobresale más allá de una tuerca en T, es posible que haya apretado demasiado el perno o que haya utilizado una pieza metálica incorrecta. Si ha apretado demasiado la pieza, retire el perno y agregue arandelas para que la pieza deje de sobresalir.

Correcto

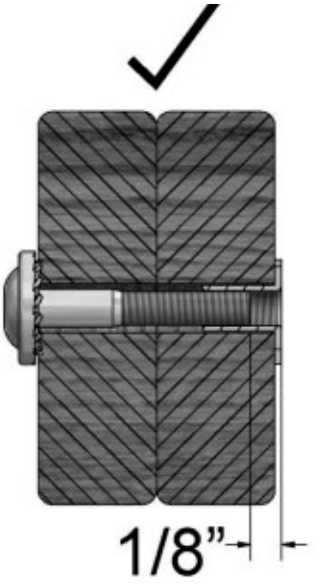

Montaje Adecuado de Piezas Metálicas

Montaje de Pernos y Tuercas en T
Coloque la tuerca en T en el orificio provisto. Coloque el perno a través de la arandela de seguridad e insértelo en el orificio provisto opuesto a la tuerca en T. Gire en el sentido de las agujas del reloj para enroscar la tuerca en T. No la ajuste por completo hasta que se le indique.

Montaje de Pernos y Tuercas Cilíndricas
Inserte la tuerca cilíndrica por la arandela de seguridad y haga presión para introducir ambas piezas por el orificio provisto. Coloque el perno por la segunda arandela de seguridad e inserte ambas piezas en el orificio provisto opuesto a la tuerca cilíndrica. Gire en el sentido de las agujas del reloj para enroscar la tuerca cilíndrica. No la ajuste por completo hasta que se le indique.

Montaje de Tirafondos
Normalmente, habrá un orificio guía perforado previamente en los montajes que requieren un tirafondo. Si no lo hay, alinee las dos tablas en la manera en que se fijarán y use el orificio perforado de fábrica como guía para perforar otro orificio guía en la tabla contigua. Esto evitará que la madera se parta. Para los pasos con tirafondos, solo se requiere una arandela de seguridad.

CONSEJO DE MONTAJE:
Esté atento a estos recuadros, que contienen imágenes útiles e información para que el proceso de montaje sea lo más rápido e sencillo posible.

Clasificación de la Madera

Al retirar la madera de las cajas, recomendamos organizarla por número de pieza antes de comenzar el montaje. Esto permitirá instalar las piezas con mayor rapidez e identificar fácilmente cualquiera que pueda faltar o que haya llegado dañada.

Clasificación de las Piezas Metálicas

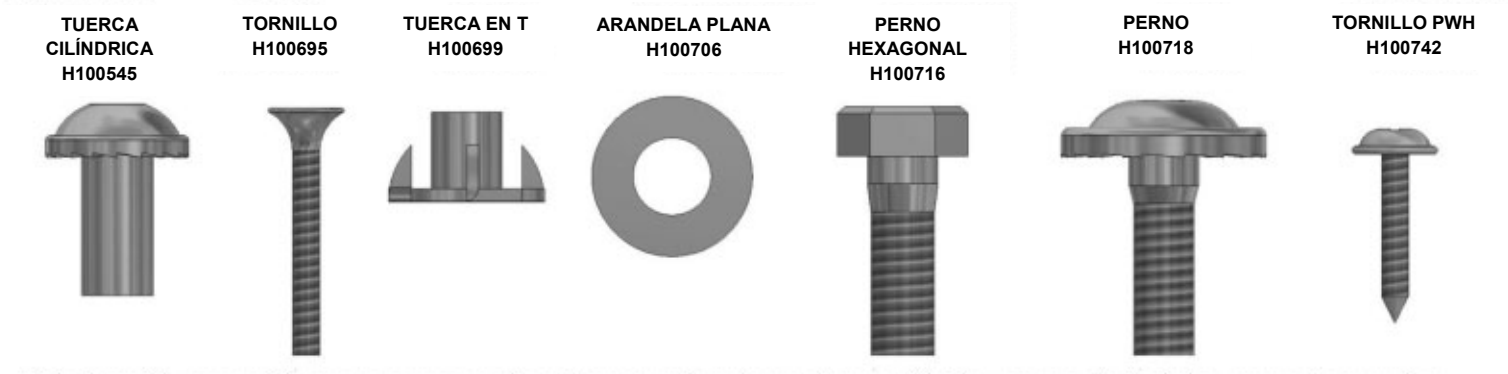

Para simplificar el montaje, recomendamos clasificar las bolsas de las piezas metálicas por el código alfanumérico de siete caracteres impreso en las bolsas o por el tipo de pieza (es decir, pernos, tuercas, etcétera). Organizar estas piezas facilitará el montaje.

Identificación de las Piezas Metálicas

Las bolsas de piezas llevan impreso un código de pieza alfanumérico de siete caracteres. Durante el montaje, solo necesita consultar los últimos tres caracteres del código de pieza, según se indica en cada paso. Esto facilitará la búsqueda de la pieza correcta.

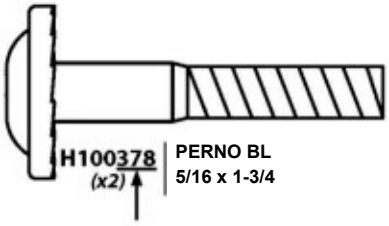

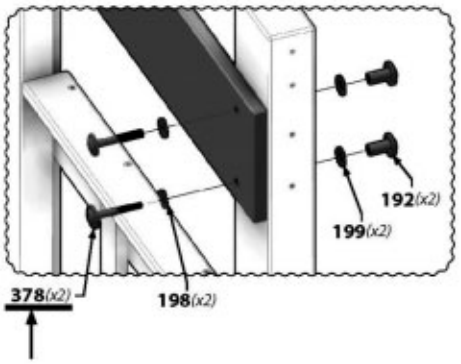

Herramientas Necesarias para la Instalación

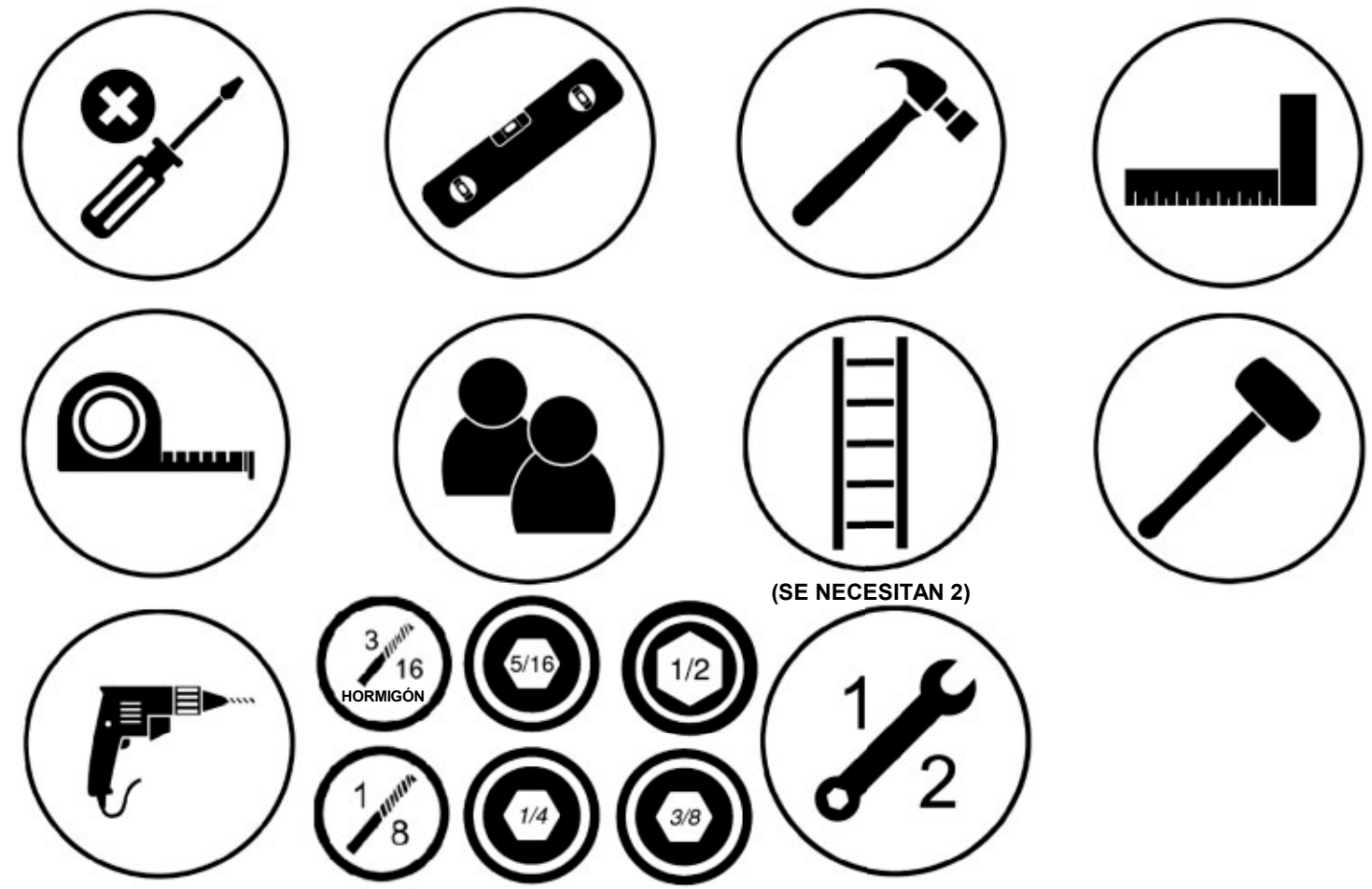

Íconos que aparecen en este manual y sus usos

Debe asegurarse de que el montaje esté nivelado antes de ajustar los pernos.

Para un montaje adecuado, tendrá que asegurarse de que la estructura esté nivelada antes de proceder al siguiente paso.

Algunos pasos en el proceso del montaje requerirán ayuda adicional. Asegúrese de tener un ayudante a su disposición.

Este ícono muestra una llave de extremos abiertos. Uso de la llave inglesa como barra de fracción.

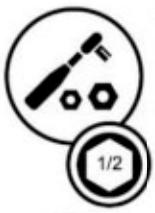

Cuando vea este ícono, necesitará una llave de tubo. En los íconos que aparecen debajo, se indica el tamaño de los accesorios necesarios para el montaje 1/2.

Este ícono le advierte que no ajuste demasiado los pernos. El objetivo de esto es evitar daños estructurales y que se astille la madera.

Necesitará una escalera para el montaje. NO se pare sobre el equipo cuando esté incompleto, inestable y no anclado. Hacerlo puede provocar lesiones.

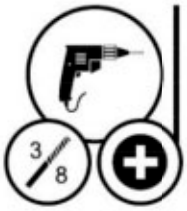

Con este ícono, se indica qué accesorios para taladro se necesitan. En este ejemplo, necesitará una cabeza tipo Phillips y una broca de 3/8.

Es de vital importancia que comience con la colocación y la nivelación de los cimientos, la losa de hormigón o la plataforma para fijar su estructura.

- Preste mucha atención a los elementos necesarios para cada paso. Asegúrese de estar utilizando las piezas correctas para cada paso. Utilizar las piezas incorrectas puede provocar un montaje ineficiente.
- Recuerde verificar los servicios subterráneos y los cables eléctricos aéreos.

Se proporcionan soportes de postes con su estructura, lo que le permite instalar permanentemente su estructura en una superficie de madera u hormigón nueva o preexistente.

- Se incluyen las piezas necesarias para unir los soportes de poste a la estructura.
- Se incluyen las piezas necesarias para montar la estructura permanentemente en una superficie de hormigón.
- Las piezas necesarias para montar la estructura permanentemente en una plataforma de madera NO están incluidas y deberán comprarse por separado. **Debe asegurarse de que haya un amplio soporte estructural debajo de la plataforma antes de realizar la fijación permanente.**

Montaje del Techo de Metal

Retire la cubierta de plástico de los paneles del techo de metal antes de instalar cada pieza. Coloque los materiales del techo sobre una superficie plana no abrasiva antes y después del montaje, ya que podrían doblarse, abollarse o rayarse.

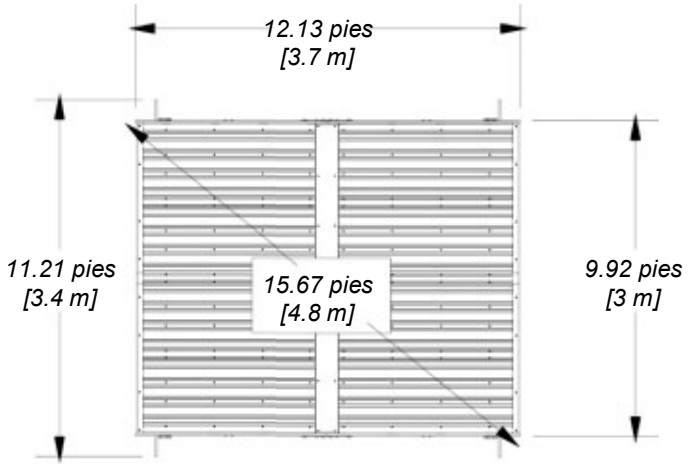

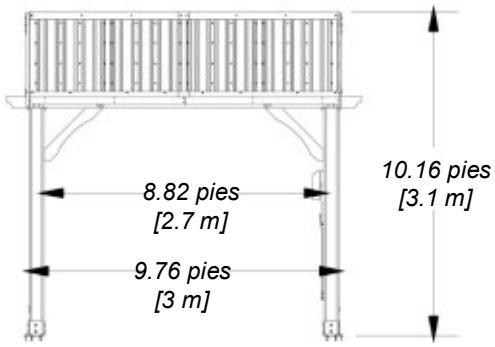

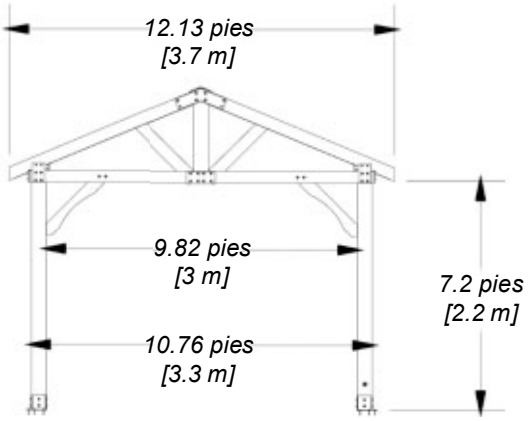

Identificación de Piezas

MD1 (x2) | **VIGA - W4L13703**
1" x 4 5/8" x 63 1/8" (24 x 116 x 1604)

MD2 (x8) | **VIGA - W4L13709**
1" x 4 5/8" x 64 5/8" (24 x 116 x 1640)

MD3 (x4) | **VIGA - W4L13700**
1" x 4 5/8" x 35 5/8" (24 x 116 x 906)

MD4 (x4) | **VIGA - W4L13702**
1" x 4 5/8" x 54 3/4" (24 x 116 x 1390)

MD5 (x4) | **REFUERZO ANGULAR - W4L13705**
7/8" x 4 5/8" x 30 3/8" (21 x 116 x 770)

MD6 (x4) | **REFUERZO ANGULAR - W4L13710**
7/8" x 4 5/8" x 33" (21 x 116 x 839)

MD7 (x8) | **REFUERZO ANGULAR - W4L13713**
1" x 4 5/8" x 35 5/8" (24 x 116 x 905)

MD8 (x8) | **REFUERZO ANGULAR - W4L13714**
1" x 4 5/8" x 35 5/8" (24 x 116 x 905)

MH1 (x4) | **CABIO EXTERIOR - W4L13707**
7/8" x 3 3/8" x 77 3/8" (21 x 86 x 1966)

MH2 (x6) | **CABIO - W4L13706**
7/8" x 3 3/8" x 77 3/8" (21 x 86 x 1966)

Componentes de Madera (No a Escala)

MH3 (x8) | **TABLA DE REVESTIMIENTO - W4L13701**
7/8" x 3 3/8" x 84 1/4" (21 x 86 x 2141)

MH4 (x8) | **TABLA DE REVESTIMIENTO - W2A03066**
13/16" x 3 3/8" x 34 13/16" (21 x 86 x 884)

MH5 (x2) | **CABIO - W4L13715**
7/8" x 3 3/8" x 79 13/16" (21 x 86 x 2027)

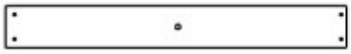

MH6 (x2) | **CABIO - W4L13716**
7/8" x 3 3/8" x 27 3/8" (21 x 86 x 695)

MH7 (x4) | **IMPOSTA - W4L13708**
7/8" x 3 3/8" x 59 1/4" (21 x 86 x 1504)

MJ1 (x2) | **RIGIDIZADOR DE CUMBRERA - W4L13717**
1" x 2 3/8" x 47 5/8" (24 x 60 x 1210)

MJ2 (x2) | **RIGIDIZADOR DE CUMBRERA - W4L13718**
1" x 2 3/8" x 69 1/4" (24 x 60 x 1760)

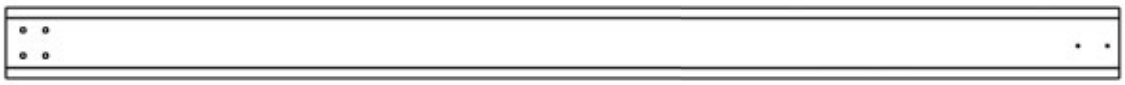

MP1 (x2) | **POSTE - W2A003061**
5 3/4" x 5 3/4" x 89 1/2" (146 x 146 x 2274)

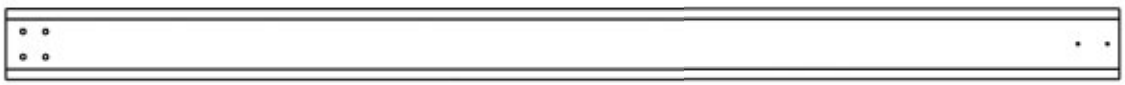

MP2 (x2) | **POSTE - W2A03062**
5 3/4" x 5 3/4" x 89 1/2" (146 x 146 x 2274)

MP3 (x2) | **POSTE - W2A03064**
5 11/16" x 5 11/16" x 33 1/4" (144 x 144 x 845)

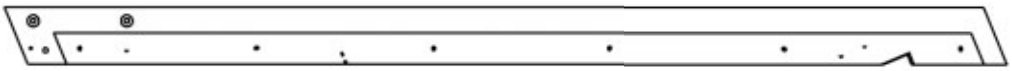

MRP1 (x2) | **CABIO FINAL - W2A03063**
2 1/16" x 5" x 80 5/8" (52 x 116 x 2048)

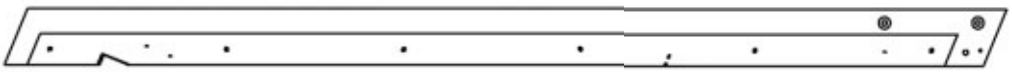

MRP2 (x2) | **CABIO FINAL - W2A03065**
2 1/16" x 5" x 80 5/8" (52 x 116 x 2048)

Identificación de Piezas

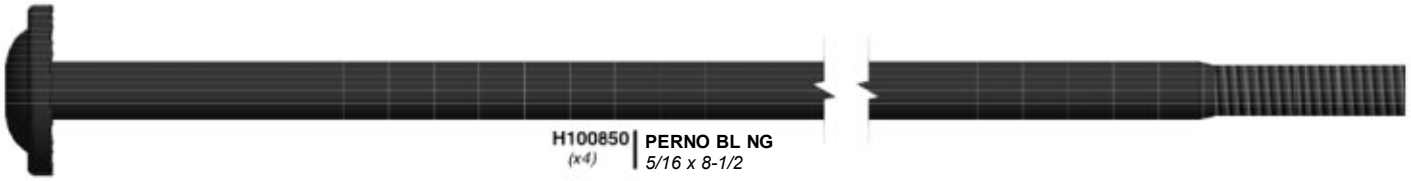

H100850 (x4) | PERNO BL NG 5/16 x 8-1/2

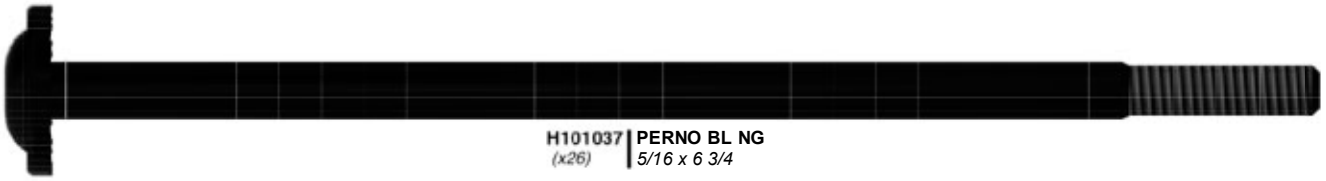

H101037 (x26) | PERNO BL NG 5/16 x 6 3/4

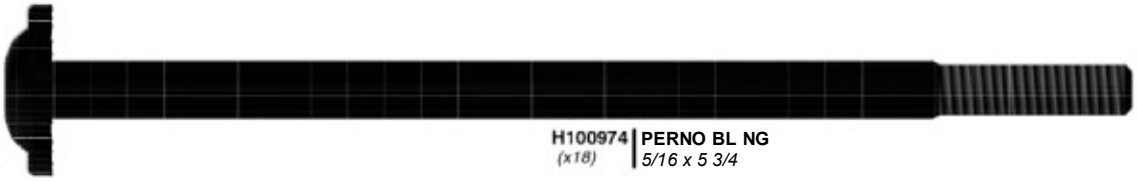

H100974 (x18) | PERNO BL NG 5/16 x 5 3/4

H100205 (x4) | PERNO BL NG 5/16 x 2-1/4

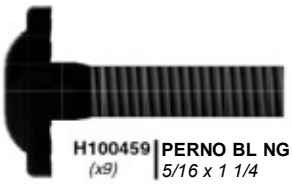

H100459 (x9) | PERNO BL NG 5/16 x 1 1/4

H100403 (x22) | TIRAFONDO BL NG 1/4 x 1 1/2

H100407 (x66) | PERNO BL NG 5/16 x 1 1/2

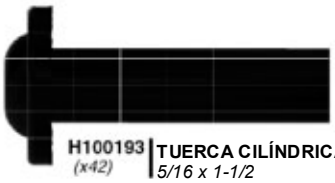

H100193 (x42) | TUERCA CILÍNDRICA BL NG 5/16 x 1-1/2

H100471 (x34) | TIRAFONDO BL NG 5/16 x 1 1/2

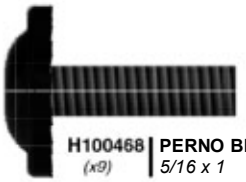

H100468 (x9) | PERNO BL NG 5/16 x 1

H100192 (x74) | TUERCA CILÍNDRICA BL NG 5/16 x 7/8

H100379 (x9) | TUERCA EN T NG 5/16

H100663 (x34) | PERNO BL NG 5/16 x 3/4

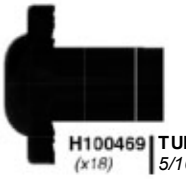

H100469 (x18) | TUERCA CILÍNDRICA BL NG 5/16 x 5/8

Componentes Metálicos

H101081 (x22) | TORNILLO TFH NG 10 x 3/1/2

H100877 (x4) | TORNILLO TFH NG 8 x 2-1/2

H100890 (x78) | TORNILLO TFH NG 8 x 2

H100878 (x30) | TORNILLO TH NG 8 x 1 1/2

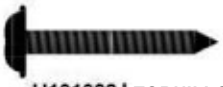

H101082 (x33) | TORNILLO T BL NG 8 x 1

H101083 (x17) | TORNILLO T BL NG 8 x 3/4

H100408 (x4) | TORNILLO P BL NG 8 x 1/2

H100120 (x18) | ANCLAJE DE HORMIGÓN 1/4" x 2"

H100833 (x148) | TORNILLO PARA MADERA 10 x 3/4

H100759 (x17) | TORNILLO AUTOPERFORANTE 1/4 x 3/4

H100479 (x9) | CONTRATUERCA NG 5/16

H101096 (x1) | BROCA TORX T-25

H100879 (x2) | BROCA TORX T-20

H100630 (x17) | ARANDELA PLANA NG 8 x 19

H100198 (x96) | ARANDELA DE FIJACIÓN EXT. NG 8 x 19

H100199 (x108) | ARANDELA DE FIJACIÓN EXT. NG 12 x 19

H100770 (x9) | ARANDELA PLANA NG 5/16

H100147 (x2) | BROCA TORX T-30

A100042 (x2) | BROCA TORX T-40

H100114 (x2) | LLAVE TORX T-30

A100041 (x2) | LLAVE TORX T-40

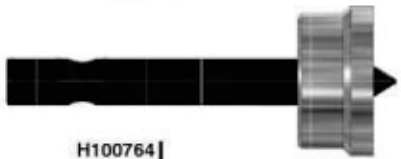

H100764 (x1) | FIJADOR DE TORNILLOS

Componentes Accesorios (No a Escala)

A4M01163 (x1) | ETIQUETA DE KINGSLEY PARK

A100314 (x1) | ETIQUETA DE REVISIÓN “A”

A4M01137 (x4) | SOPORTE EN ESCUADRA

A4M00961 (x6) | SOPORTE DE TECHO

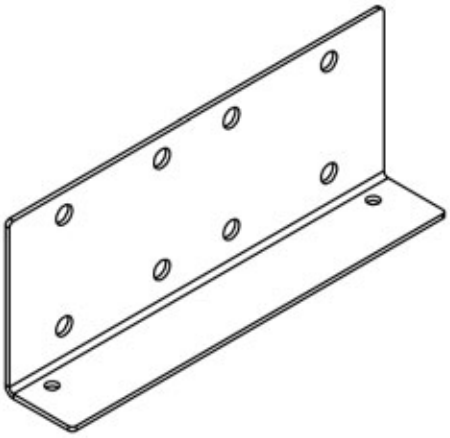

A4M01138 (x4) | SOPORTE

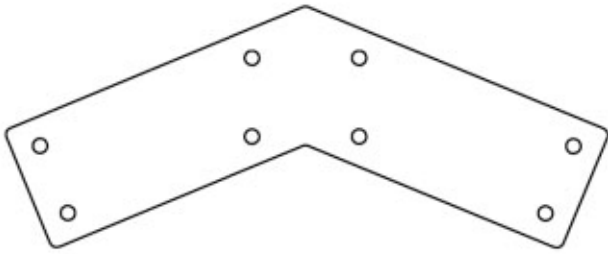

A4M01139 (x2) | SOPORTE

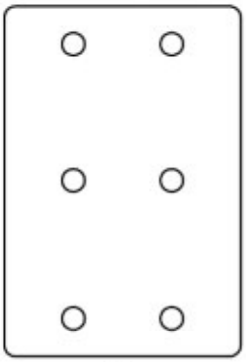

A4M01140 (x4) | SOPORTE

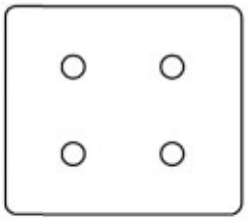

A4M01141 (x4) | SOPORTE

Componentes Accesorios (No a Escala)

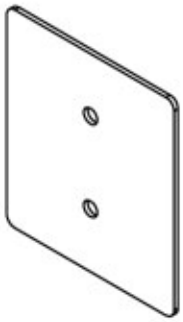

A4M00978 *(x8)* | PLACA DE POSTE

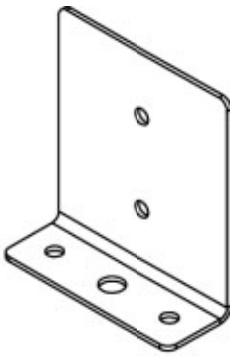

A4M00977 *(x8)* | PLACA DE ANCLAJE DE POSTE

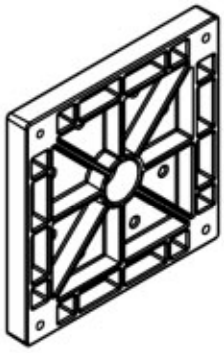

A6P00418 *(x4)* | PIE DE POSTE 6 x 6

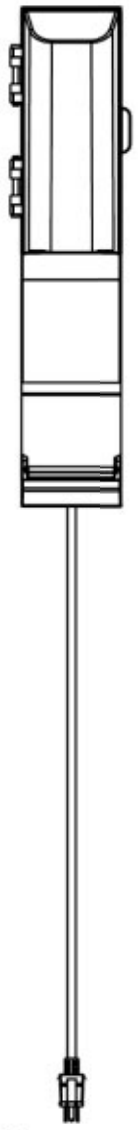

9205413 *(x1)* | GABINETE ELÉCTRICO

Componentes Accesorios (No a Escala)

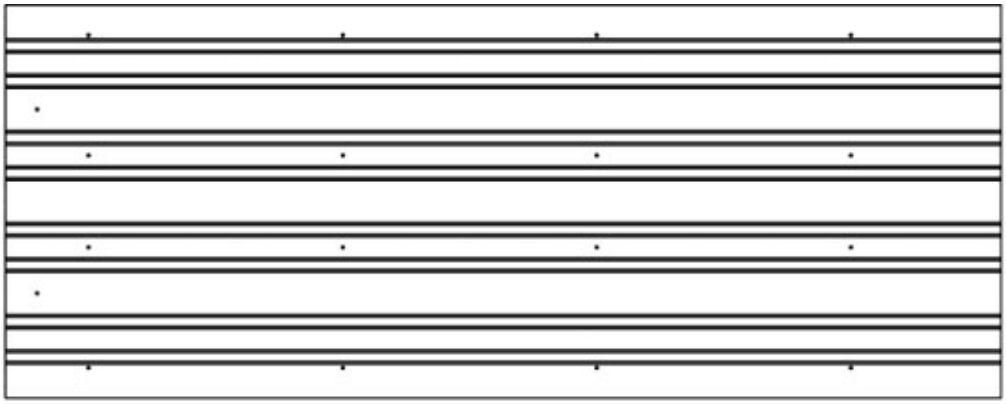

A4M01124 *(x8)* | **PLANCHAS DE ACERO 29 GA**

A4M01116 *(x2)* | **CUMBRERA 29 GA**

A4M00982 *(x4)* | **PERFIL DE CONTORNO DEL TECHO**

A4M00983 *(x2)* | **EMPALME DE PERFIL DE CONTORNO DEL TECHO**

A6P00398 *(x2)* | **PROTECTOR DE CUMBRERA**

A4M01127 *(x1)* | **EMPALME DE LA CUMBRERA**

PASO 1

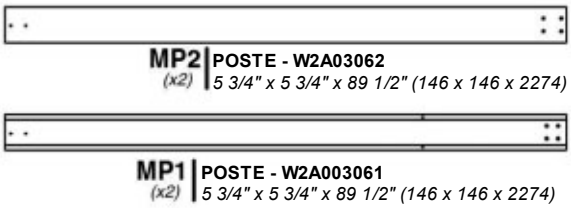

MP2 *(x2)* | **POSTE - W2A03062**
5 3/4" x 5 3/4" x 89 1/2" (146 x 146 x 2274)

MP1 *(x2)* | **POSTE - W2A003061**
5 3/4" x 5 3/4" x 89 1/2" (146 x 146 x 2274)

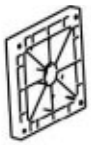

A6P00418 *(x4)* | **PIE DE POSTE 6 x 6**

H100878 *(x16)* | **TORNILLO TFH NG** *8 x 1 1/2*

COMPLETE ESTE PASO DOS VECES.

CONSEJO:
PARA UNA MAYOR FACILIDAD DE MONTAJE, RECOMENDAMOS UTILIZAR CABALLETES PARA LOS PASOS 1 A 3.

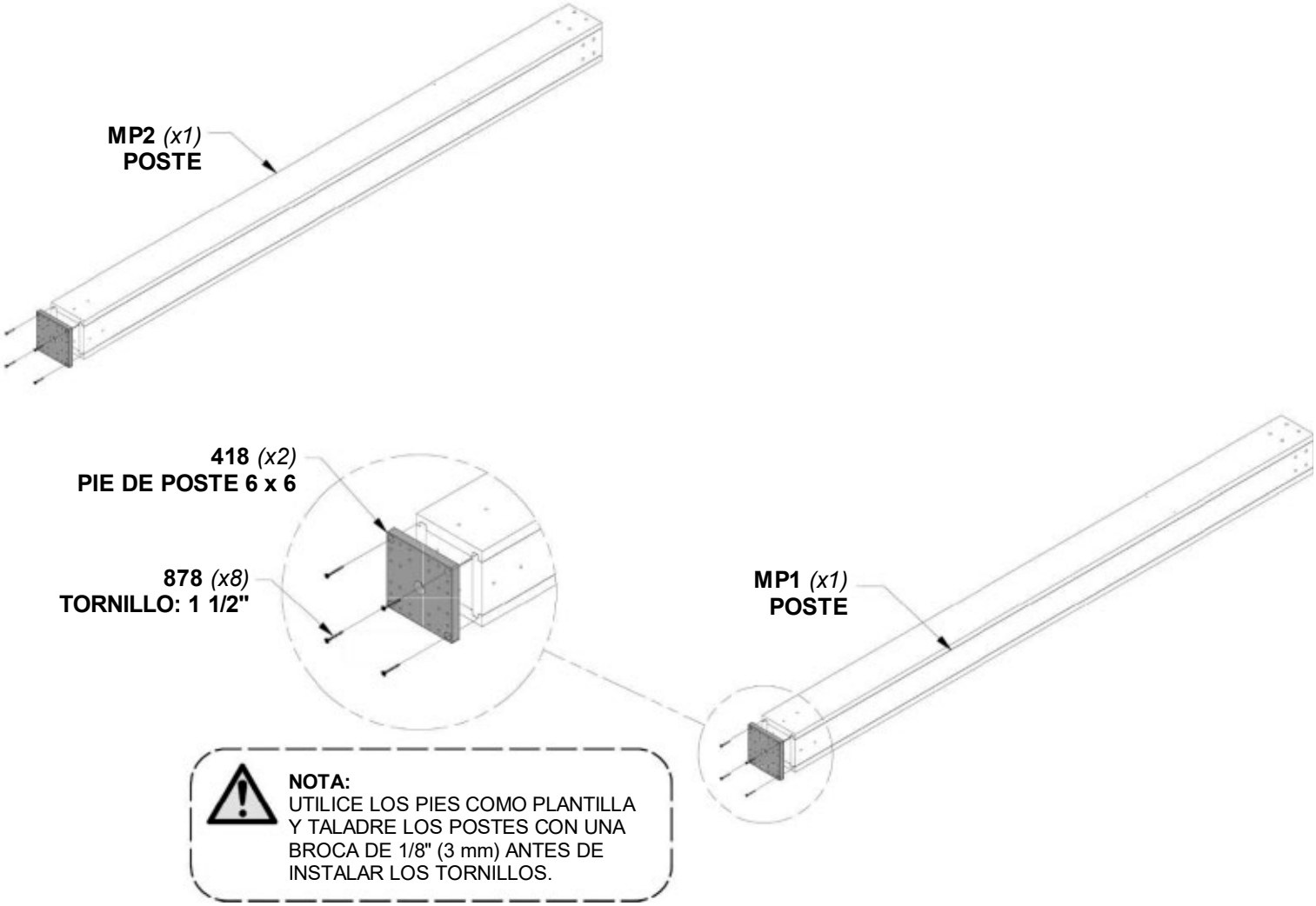

NOTA:
UTILICE LOS PIES COMO PLANTILLA Y TALADRE LOS POSTES CON UNA BROCA DE 1/8" (3 mm) ANTES DE INSTALAR LOS TORNILLOS.

PASO 2

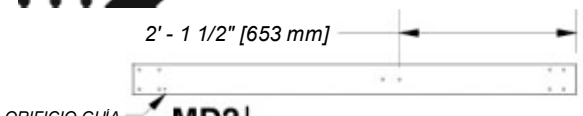

MD2 (x8) | **VIGA - W4L13709**
1" x 4 5/8" x 64 5/8" (24 x 116 x 1640)

MP3 (x2) | **POSTE - W2A03064**
5 11/16" x 5 11/16" x 33 1/4" (144 x 144 x 845)

A4M01137 (x4) | **SOPORTE EN ESCUADRA**

A4M01140 (x4) | **SOPORTE**

A4M01138 (x4) | **SOPORTE**

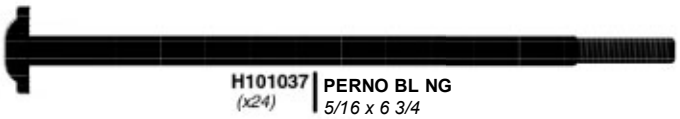

H101037 (x24) | **PERNO BL NG**
5/16 x 6 3/4

H100193 (x24) | **TUERCA CILÍNDRICA BL NG**
5/16 x 1-1/2

H100198 (x8) | **ARANDELA DE FIJACIÓN EXT. NG**
8 x 19

H100403 (x8) | **TIRAFONDO BL NG**
1/4 x 1 1/2

COMPLETE ESTE PASO DOS VECES.

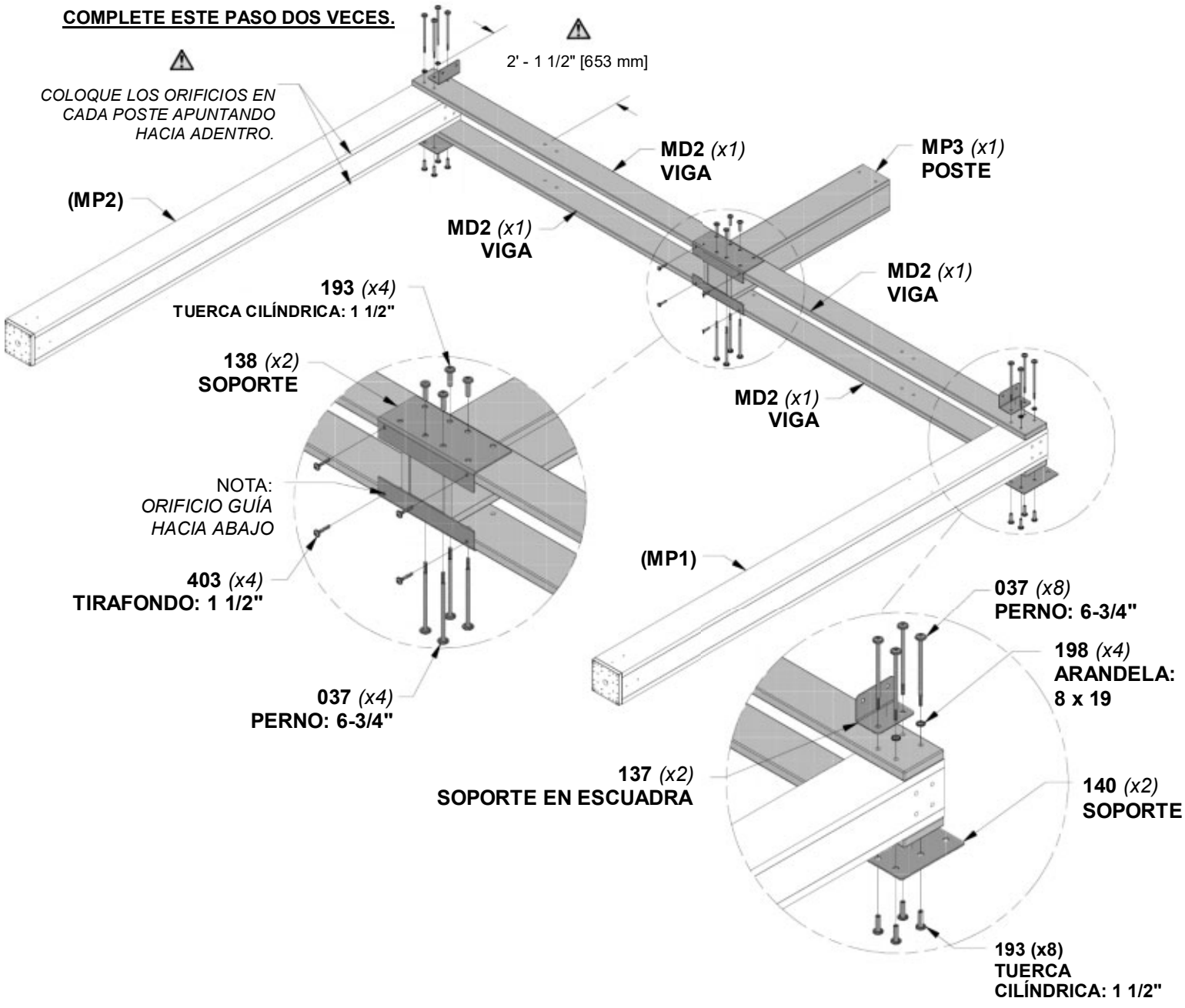

PASO 3

MD8 *(x8)* | **REFUERZO ANGULAR - W4L13714**
1" x 4 5/8" x 35 5/8" (24 x 116 x 905)

H101081 *(x8)* | **TORNILLO TFH NG**
10 x 3/1/2

H100407 *(x16)* | **PERNO BL NG**
5/16 x 1 1/2

H100192 *(x16)* | **TUERCA CILÍNDRICA BL NG**
5/16 x 7/8

H100199 *(x16)* | **ARANDELA DE FIJACIÓN EXT. NG**
12 x 19

H100198 *(x16)* | **ARANDELA DE FIJACIÓN EXT. NG**
8 x 19

COMPLETE ESTE PASO DOS VECES.

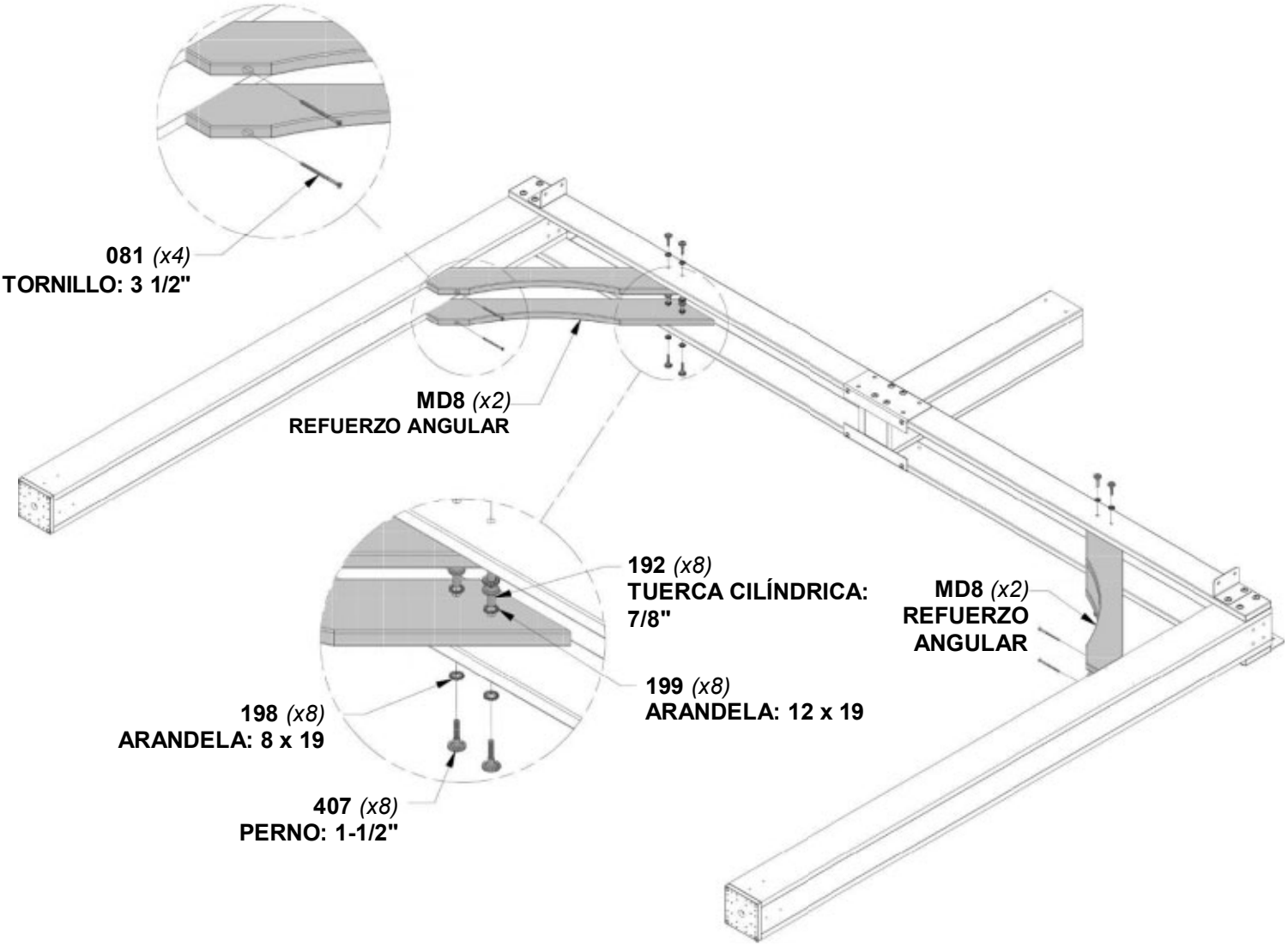

PASO 4

MD4 (x4) | **VIGA - W4L13702**
1" x 4 5/8" x 54 3/4" (24 x 116 x 1390)

H100653 (x16) | **PERNO BL NG** *5/16 x 3/4*

H100199 (x16) | **ARANDELA DE FIJACIÓN EXT. NG** *12 x 19*

H100469 (x16) | **TUERCA CILÍNDRICA BL NG** *5/16 x 5/8*

H100198 (x8) | **ARANDELA DE FIJACIÓN EXT. NG** *8 x 19*

COMPLETE ESTE PASO DOS VECES.

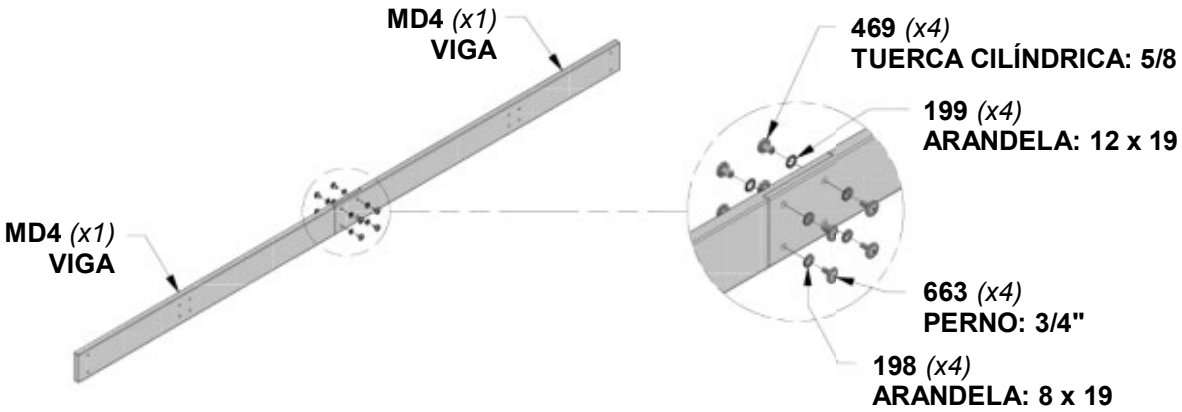

COMPLETE ESTE PASO DOS VECES.

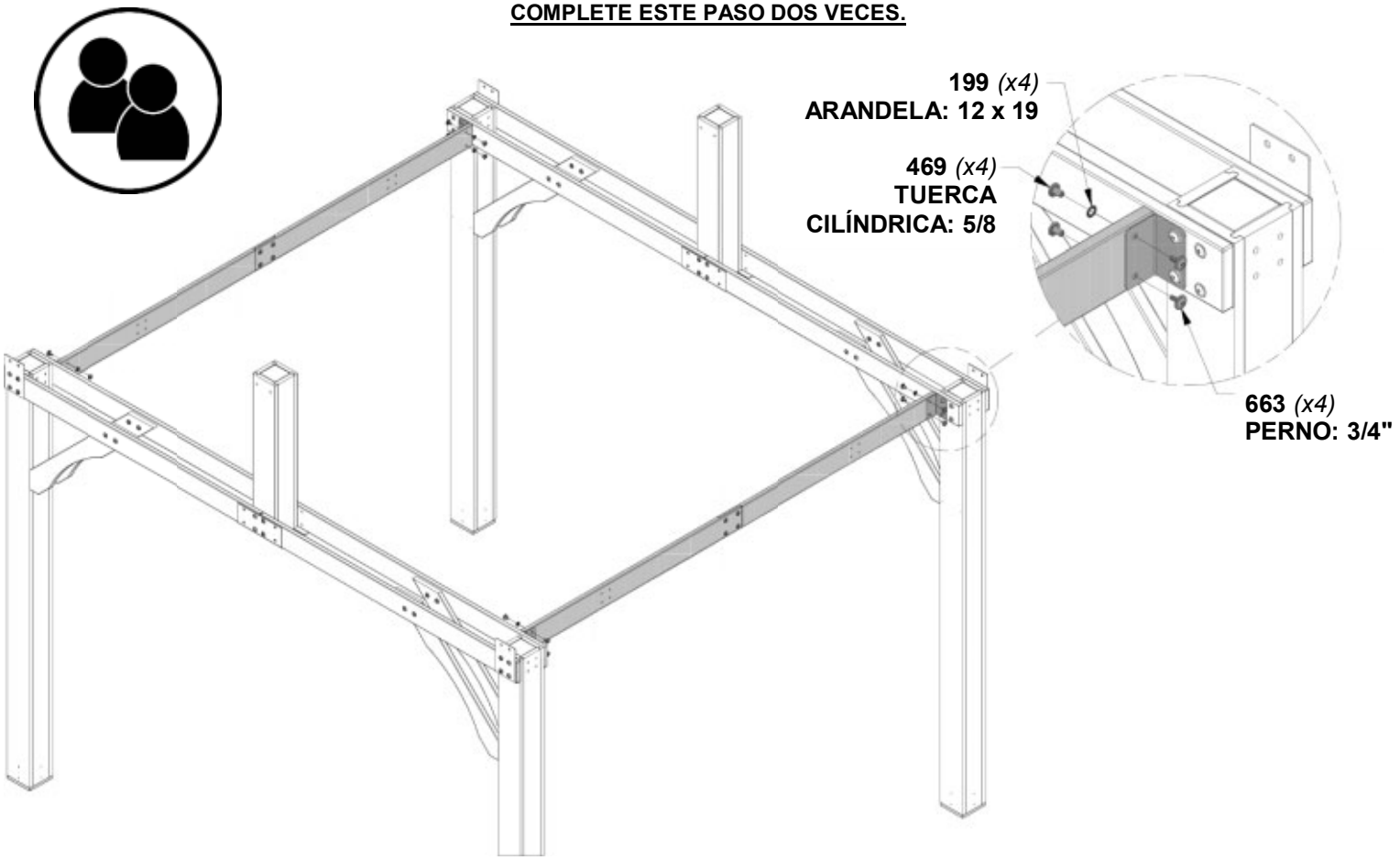

PASO 5

MD1 (x2) | **VIGA - W4L13703**
1" x 4 5/8" x 63 1/8" (24 x 116 x 1604)

MD3 (x4) | **VIGA - W4L13700**
1" x 4 5/8" x 35 5/8" (24 x 116 x 906)

MD7 (x4) | **REFUERZO ANGULAR - W4L13713**
1" x 4 5/8" x 35 5/8" (24 x 116 x 905)

A4M01141 (x4) | **SOPORTE**

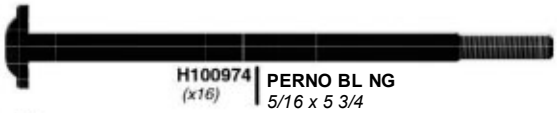

H100974 (x16) | **PERNO BL NG**
5/16 x 5 3/4

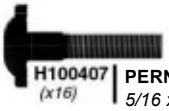

H100407 (x16) | **PERNO BL NG**
5/16 x 1 1/2

H101081 (x4) | **TORNILLO TFH NG**
10 x 3/1/2

H100193 (x16) | **TUERCA CILÍNDRICA BL NG**
5/16 x 1-1/2

H100192 (x16) | **TUERCA CILÍNDRICA BL NG**
5/16 x 7/8

H100199 (x32) | **ARANDELA DE FIJACIÓN EXT. NG** *12 x 19*

H100198 (x16) | **ARANDELA DE FIJACIÓN EXT. NG** *8 x 19*

COMPLETE ESTE PASO DOS VECES.

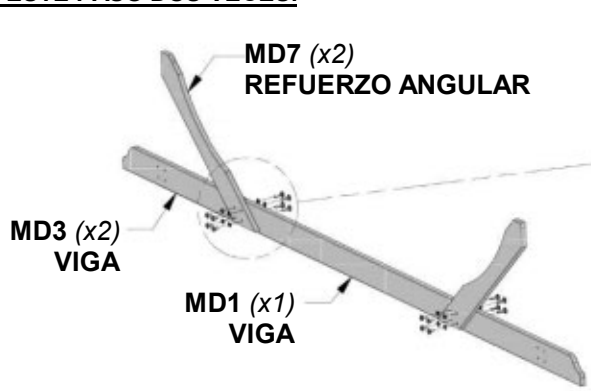

MD7 *(x2)*
REFUERZO ANGULAR

MD3 *(x2)*
VIGA

MD1 *(x1)*
VIGA

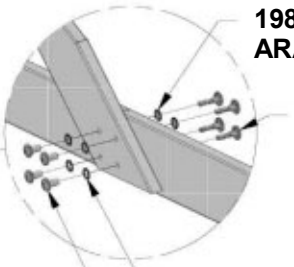

198 *(x8)*
ARANDELA: 8 x 19

199 *(x8)*
ARANDELA: 12 x 19

192 *(x8)*
TUERCA CILÍNDRICA:

COMPLETE ESTE PASO DOS VECES.

199 *(x8)*
ARANDELA: 12 x 19

193 *(x8)*
TUERCA CILÍNDRICA: 1 1/2"

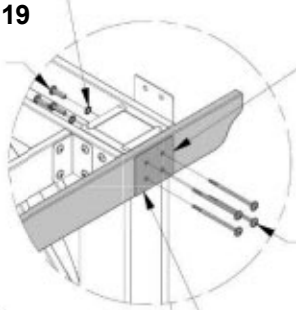

CONSEJO:
ALINEE LOS ORIFICIOS EN LA PLACA CON LOS ORIFICIOS EN LA TABLA MD3 Y REALICE EL MONTAJE.

974 *(x8)*
PERNO: 5-3/4"

141 *(x2)*
SOPORTE

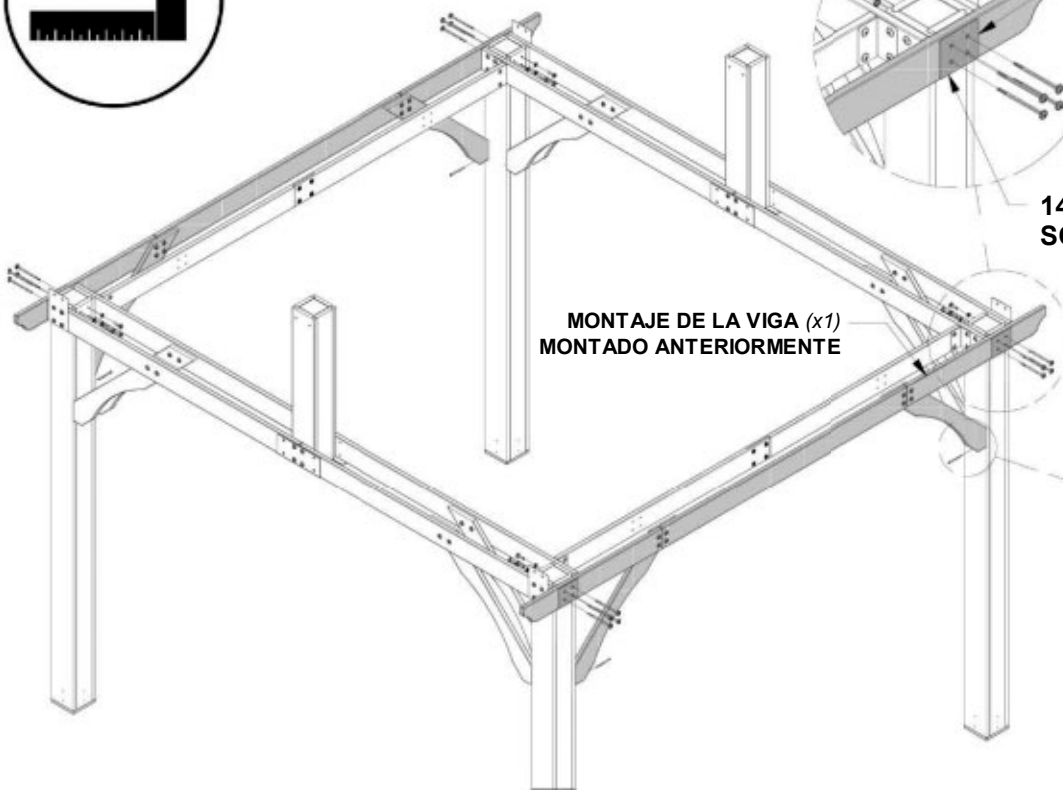

MONTAJE DE LA VIGA *(x1)*
MONTADO ANTERIORMENTE

081 *(x2)*
TORNILLO: 3 1/2"

PASO 6

MD7 *(x4)* | **REFUERZO ANGULAR - W4L13713**
1" x 4 5/8" x 35 5/8"
(24 x 116 x 905)

H101081 *(x4)* | **TORNILLO TFH NG**
10 x 3/1/2

H100192 *(x16)* | **TUERCA CILÍNDRICA BL NG**
5/16 x 7/8

H100407 *(x16)* | **PERNO BL NG**
5/16 x 1 1/2

H100198 *(x16)* | **ARANDELA DE FIJACIÓN EXT. NG** *8 x 19*

H100199 *(x15)* | **ARANDELA DE FIJACIÓN EXT. NG**
12 x 19

COMPLETE ESTE PASO EN LOS 4 REFUERZOS ANGULARES COMO SE MUESTRA.

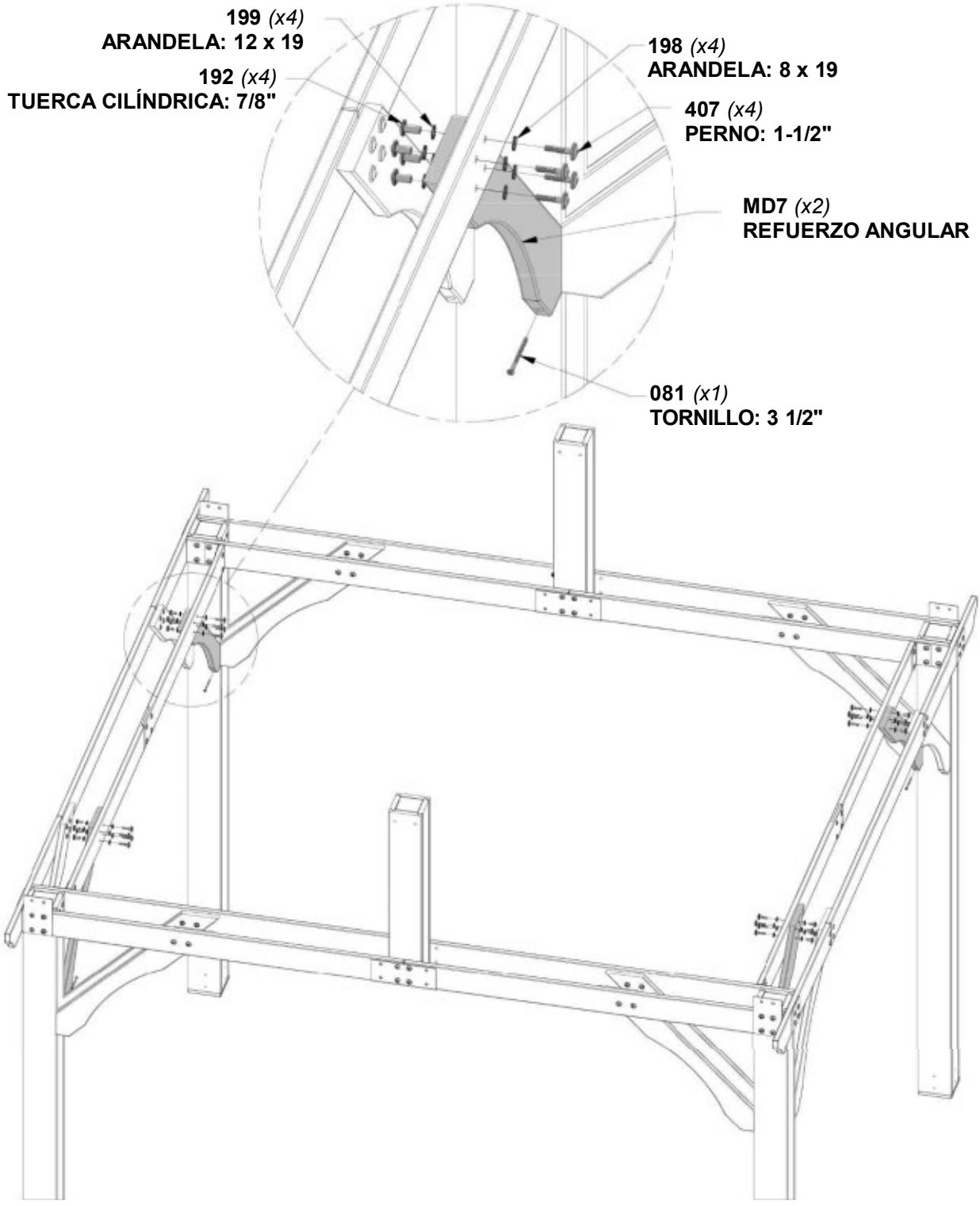

PASO 7

MRP1 (x2) | CABIO FINAL - W2A03063 | 2 1/16" x 5" x 80 5/8" (52 x 116 x 2048)

MRP2 (x2) | CABIO FINAL - W2A03065 | 2 1/16" x 5" x 80 5/8" (52 x 116 x 2048)

MD5 (x4) | REFUERZO ANGULAR - W4L13705 | 7/8" x 4 5/8" x 30 3/8" (21 x 116 x 770)

A4M01139 (x2) | SOPORTE

H100403 (x12) | TIRAFONDO BL NG | 1/4 x 1 1/2

H100407 (x8) | PERNO BL NG | 5/16 x 1 1/2

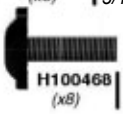

H100468 (x8) | PERNO BL NG | 5/16 x 1

H101081 (x4) | TORNILLO TFH 10 x 3 1/2 NG

H100877 (x4) | TORNILLO TFH NG | 8 x 2-1/2

H100199 (x8) | ARANDELA DE FIJACIÓN EXT. NG | 12 x 19

H100192 (x8) | TUERCA CILÍNDRICA BL NG | 5/16 x 7/8

H100379 (x8) | TUERCA EN T NG | 5/16

COMPLETE ESTE PASO DOS VECES.

NOTA:
ALINEE LOS ORIFICIOS GUÍA CON LOS DEL POSTE INSTALANDO TEMPORALMENTE LOS PERNOS LARGOS DE 8-1/2" H100850 ANTES DE INSTALAR LOS TORNILLOS.

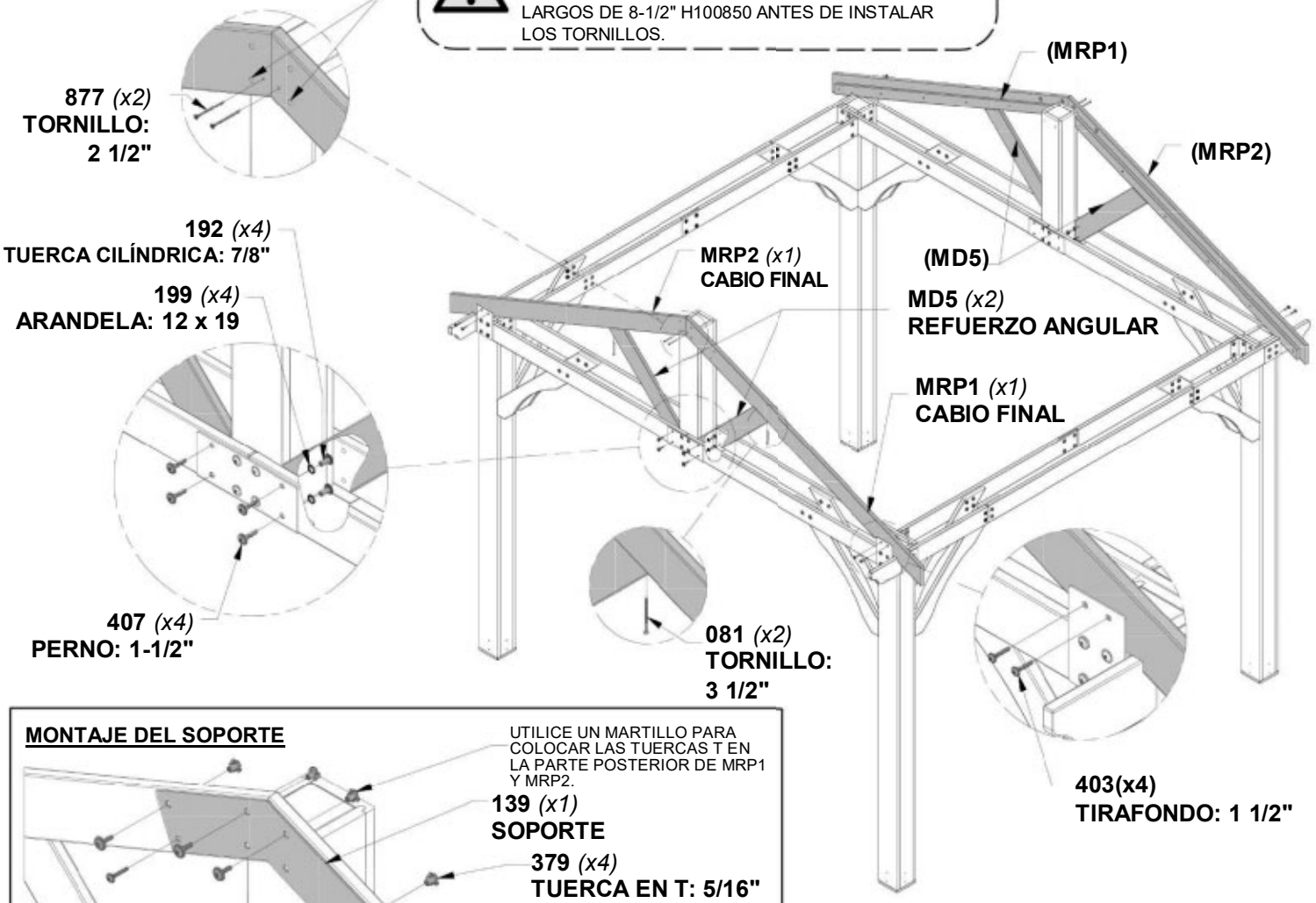

MONTAJE DEL SOPORTE

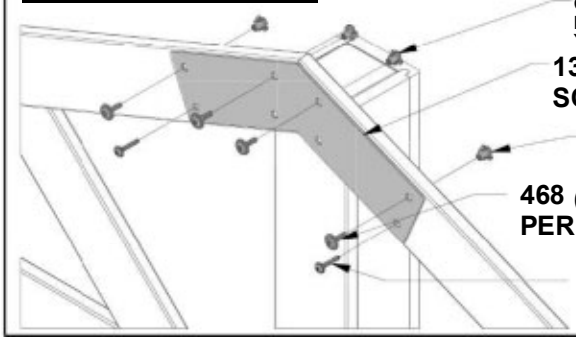

PASO 8

MH1 (x4) | **CABIO EXTERIOR - W4L13707**
7/8" x 3 3/8" x 77 3/8" (21 x 86 x 1966)

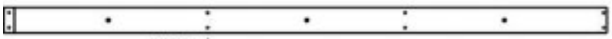

MH5 (x2) | **CABIO - W4L13715**
7/8" x 3 3/8" x 79 13/16" (21 x 86 x 2027)

MH6 (x2) | **CABIO - W4L13716**
7/8" x 3 3/8" x 27 3/8" (21 x 86 x 695)

MH2 (x6) | **CABIO - W4L13706**
7/8" x 3 3/8" x 77 3/8" (21 x 86 x 1966)

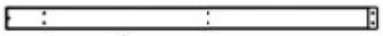

MH7 (x4) | **IMPOSTA - W4L13708**
7/8" x 3 3/8" x 59 1/4" (21 x 86 x 1504)

H100878 (x10) | **TORNILLO TFH NG**
8 x 1 1/2

H100890 (x30) | **TORNILLO TFH NG**
8 x 2

COMPLETE ESTE PASO DOS VECES.

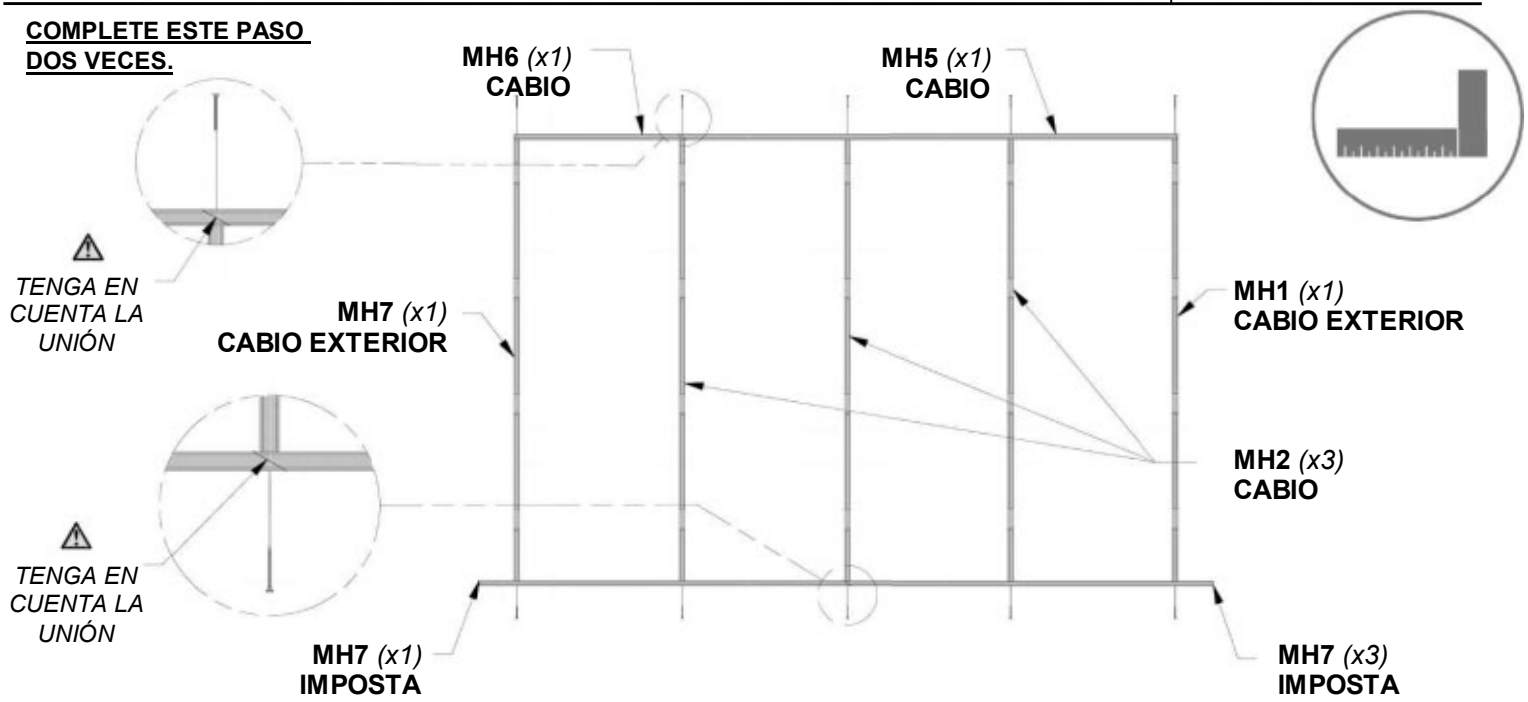

VISTA LATERAL

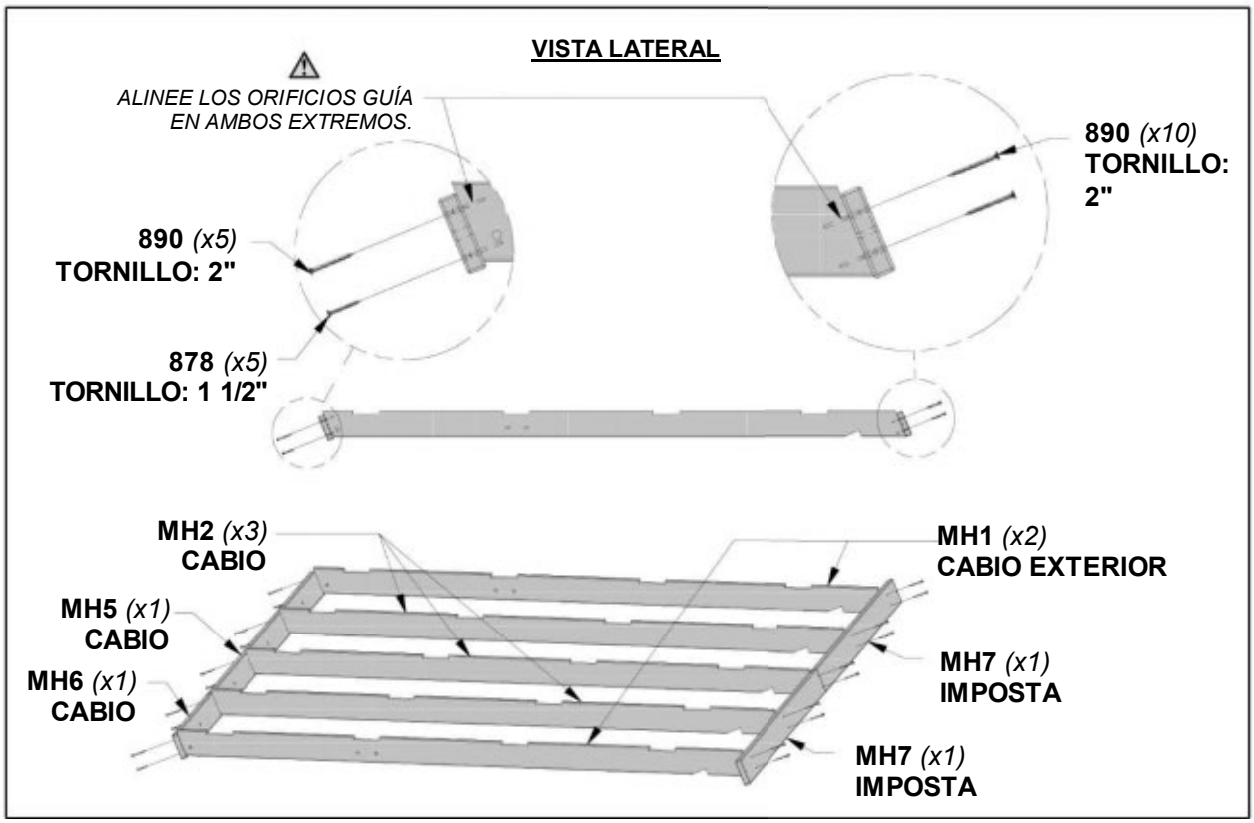

PASO 9

MH3 (x8) | **TABLA DE REVESTIMIENTO - W4L13701 H100198**
7/8" x 3 3/8" x 84 1/4" (21 x 86 x 2141)

MH4 (x8) | **TABLA DE REVESTIMIENTO - W2A03066**
13/16" x 3 3/8" x 34 13/16" (21 x 86 x 884)

H100663 (x16) | **PERNO BL NG**
5/16 x 3/4

H100198 (x16) | **ARANDELA DE FIJACIÓN EXT. NG**
8 x 19

H100890 (x40) | **TORNILLO TFH NG**
8 x 2

COMPLETE ESTE PASO DOS VECES.

NOTA:
NIVELE CADA PANEL DEL TECHO. MIDA LA DISTANCIA DE ESQUINA A ESQUINA COMO SE MUESTRA Y ASEGÚRESE DE QUE LA MEDIDA SEA LA MISMA EN CADA DIRECCIÓN. LUEGO INSTALE LAS TABLAS MH3 Y MH4 COMO SE MUESTRA.

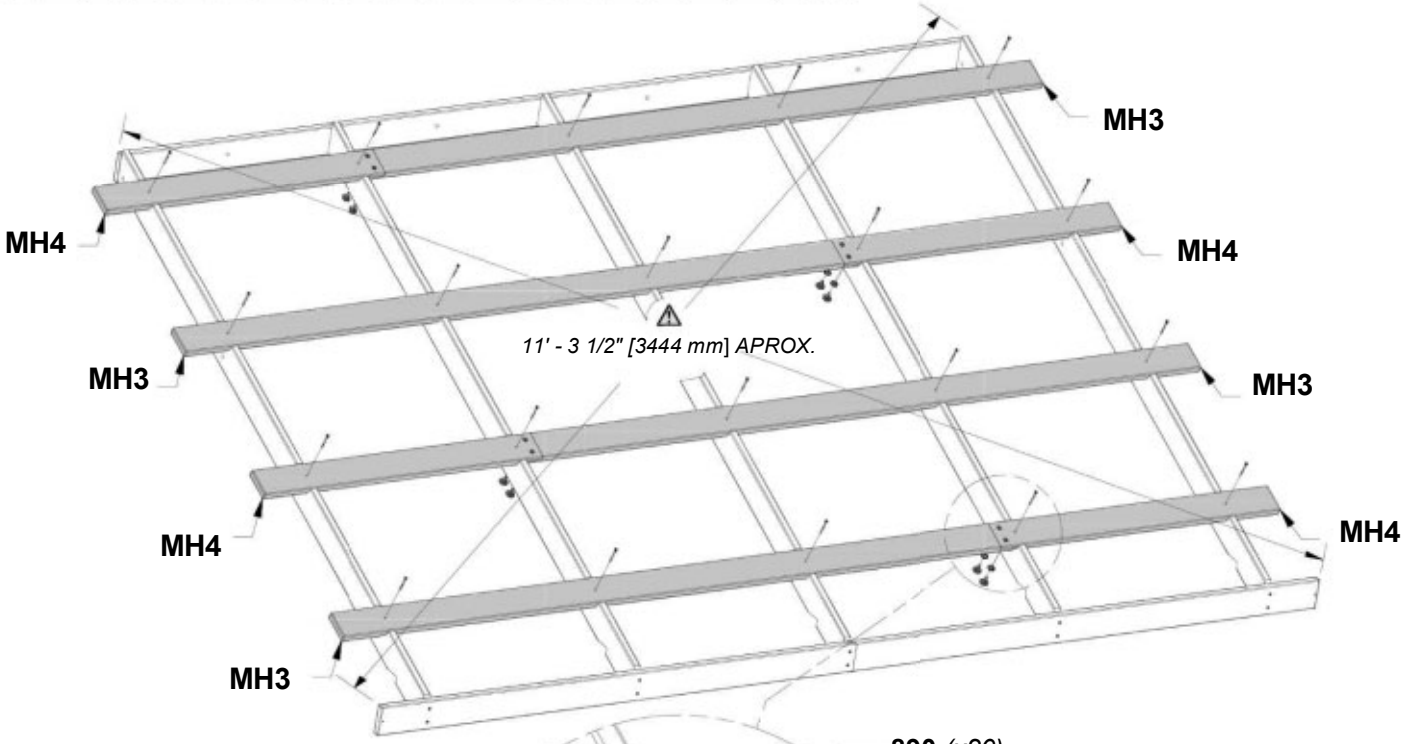

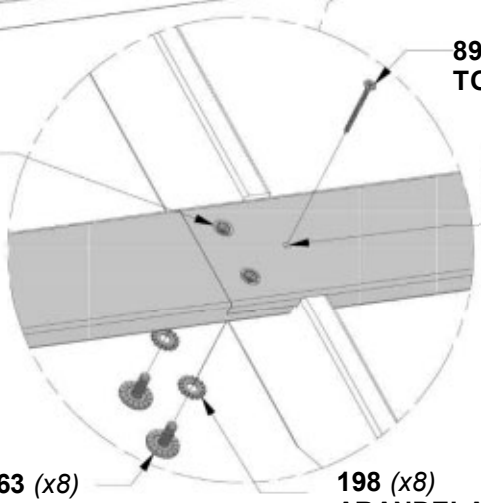

890 (x20)
TORNILLO: 2"

TENGA EN CUENTA LAS PIEZAS COMPLEMENTARIAS ROSCADAS QUE VIENEN PREINSTALADAS.

CONSEJO:
ALINEE LAS TABLAS COMO SE MUESTRA Y TALADRE LAS VIGAS CON UNA BROCA DE 1/8" (3 mm) ANTES DE INSTALAR LOS TORNILLOS PARA EVITAR QUE SE QUIEBREN.

663 (x8)
PERNO: 3/4"

198 (x8)
ARANDELA: 8 x 19

PASO 10

PREPARACIÓN

NOTA:

UTILICE ESTA PÁGINA PARA FAMILIARIZARSE CON EL PANEL DE TECHO Y OBTENER ASISTENCIA EN LOS PRÓXIMOS PASOS.

ADVERTENCIA:

SE DEBEN USAR GUANTES AL MANIPULAR LOS PANELES DE TECHO; LOS BORDES SON FILOSOS.

• Observe los orificios previamente perforados en el extremo superior de cada plancha, como se muestra a continuación. Estos orificios siempre mirarán hacia el caballete del techo y se usarán para instalar la cumbrera más adelante. Ensamble cada panel de techo comenzando en el lado derecho y trabajando hacia la izquierda como se muestra.

COLOQUE SUS PANELES DE TECHO EN EL SUELO PARA QUE SE ENFRENTEN UNO CON OTRO COMO SE MUESTRA.
RETIRE DE LOS PANELES LA PELÍCULA AZUL PROTECTORA.

VISTA SUPERIOR

TENGA EN CUENTA QUE LAS UBICACIONES DE LOS ORIFICIOS APUNTAN HACIA LA PARTE SUPERIOR DEL TECHO.

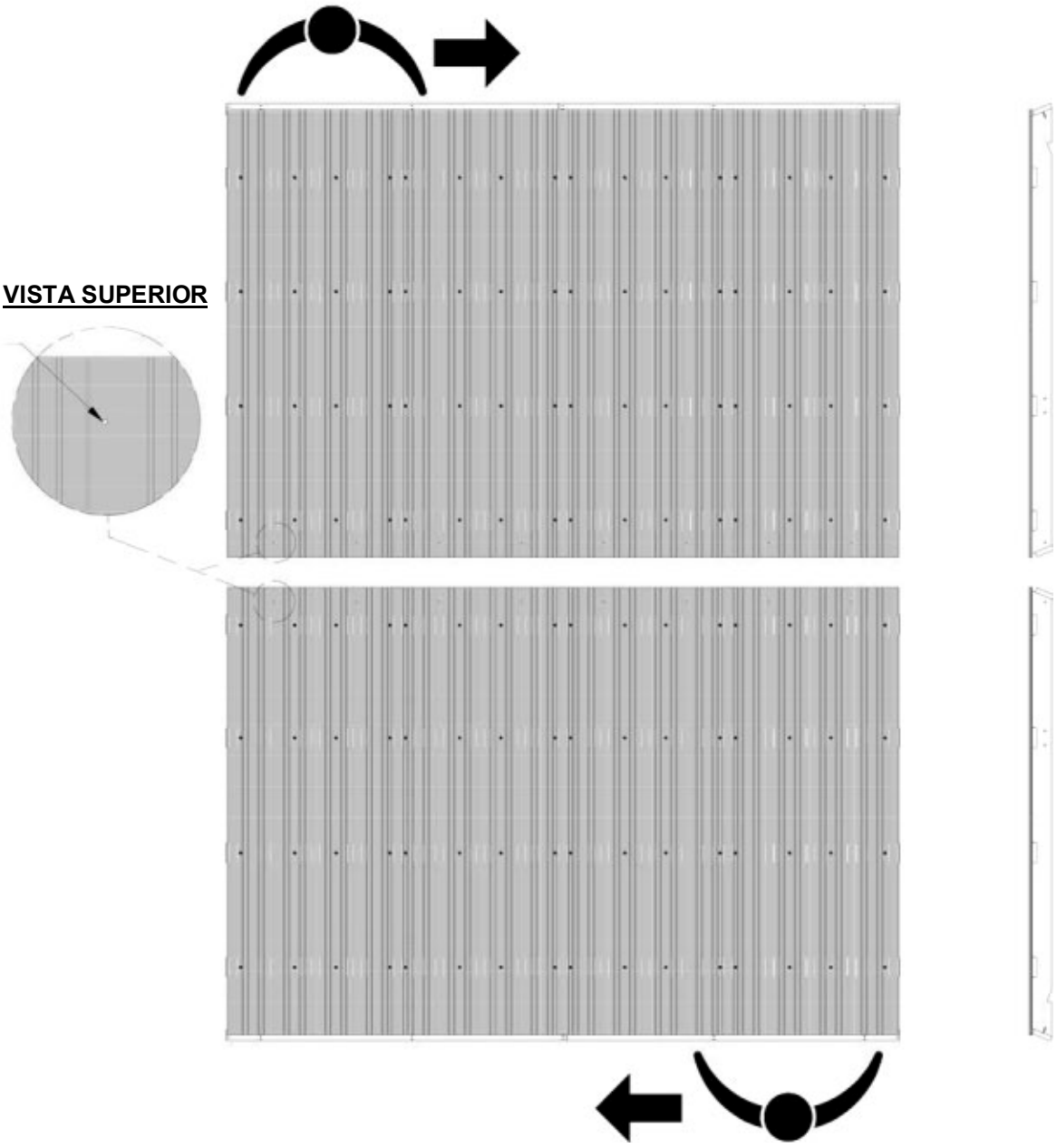

PASO 11

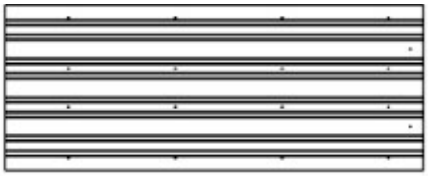

A4M01124 *(x2)* | **PLANCHAS DE ACERO 29 GA**

H100833 *(x8)* | **TORNILLO PARA MADERA** *10 x 3/4*

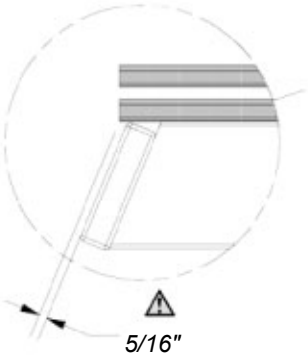

5/16" [8 mm]

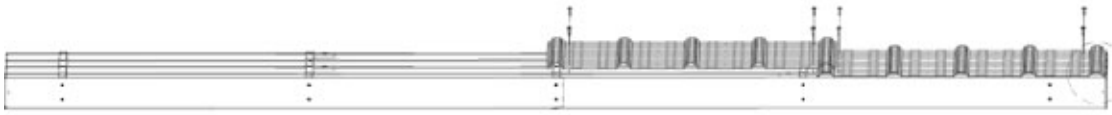

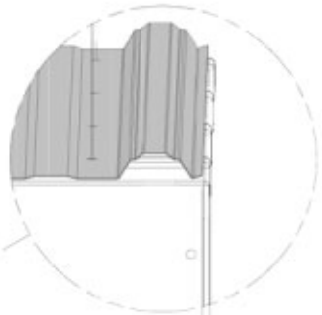

1/8" [3 mm]

NOTA:
ASEGÚRESE DE QUE EL PANEL DEL TECHO ESTÉ NIVELADO ANTES DE CONTINUAR.

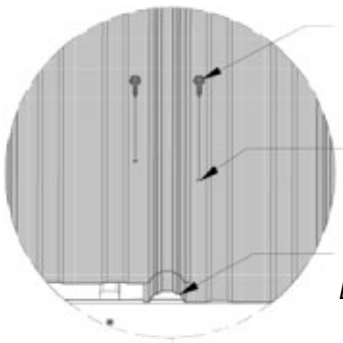

833 *(x8)*
TORNILLO: 3/4"

TENGA EN CUENTA LOS ORIFICIOS PASANTES.

TENGA EN CUENTA LA SUPERPOSICIÓN DE LAS NERVADURAS.

TENGA EN CUENTA LAS UBICACIONES DE LOS ORIFICIOS. LOS ORIFICIOS SE UTILIZARÁN PARA COLOCAR LA TAPA DE LA CUMBRERA EN UN PASO POSTERIOR.

124 *(x2)*
PLANCHAS DE ACERO 29 GA

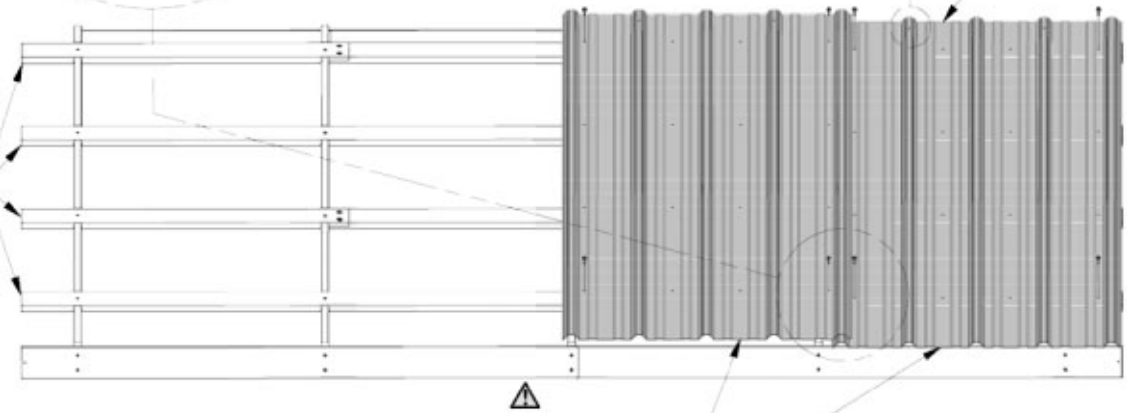

TABLAS DE REVESTIMIENTO

ALINEE LAS PLANCHAS.

PASO 12

H100833 *(x24)* | **TORNILLO PARA MADERA**
10 x 3/4

833 *(x24)*
TORNILLO: 3/4"

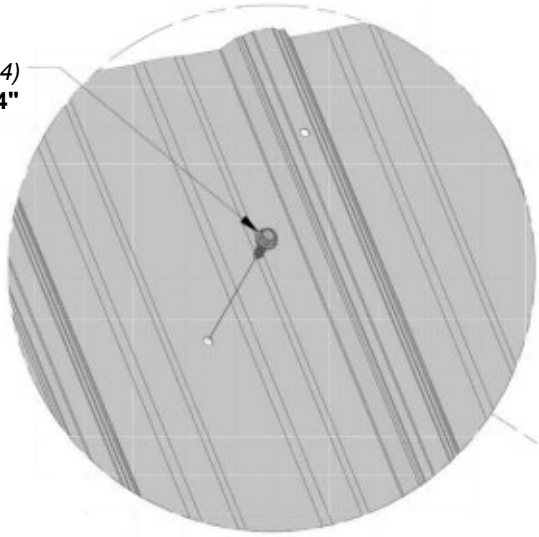

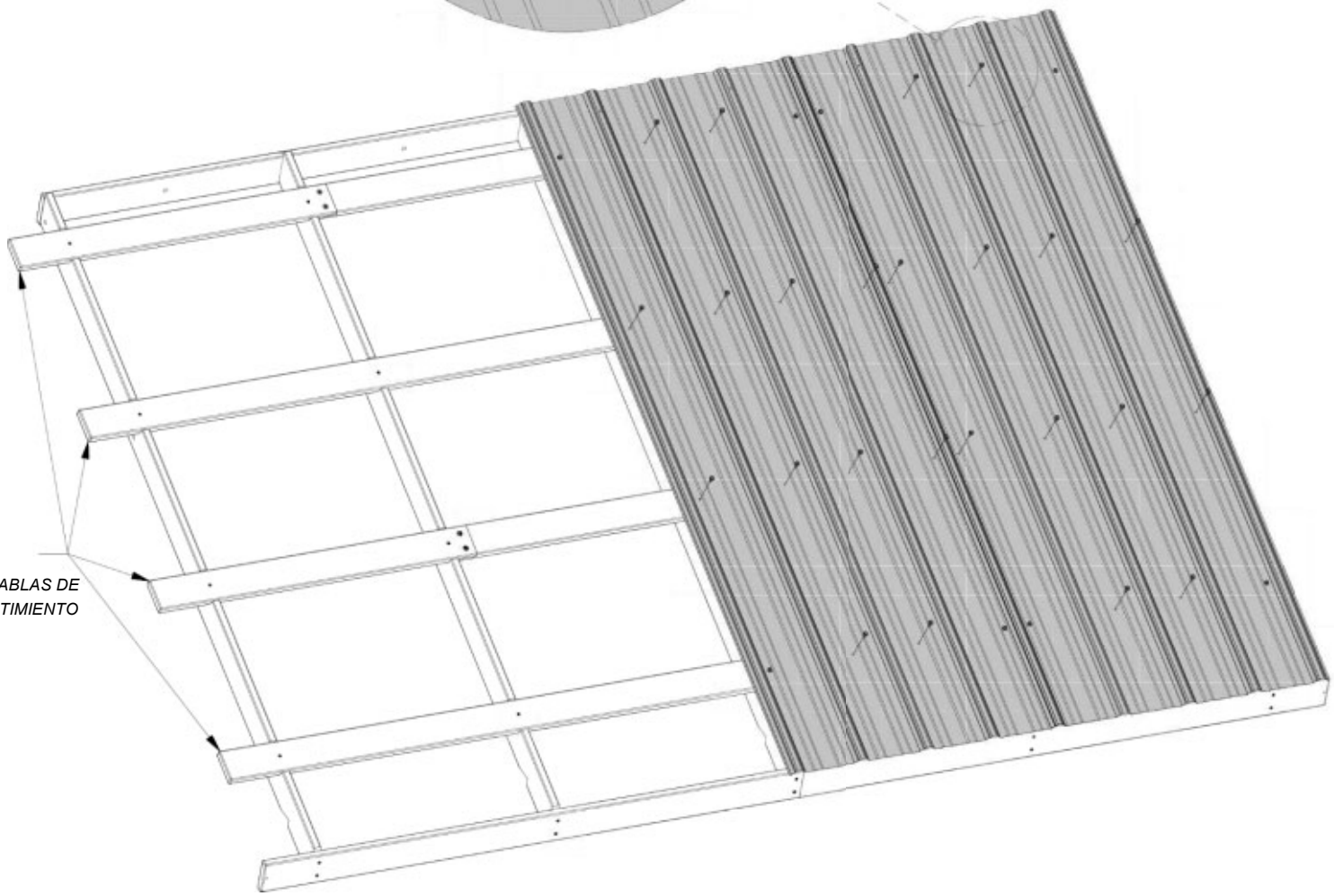

TABLAS DE REVESTIMIENTO

PASO 13

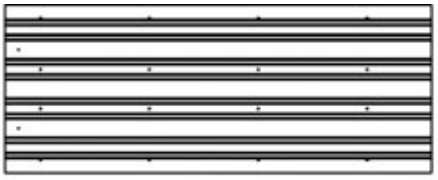

A4M01124 *(x2)* | **PLANCHAS DE ACERO 29 GA**

H100833 *(x32)* | **TORNILLO PARA MADERA** *10 x 3/4*

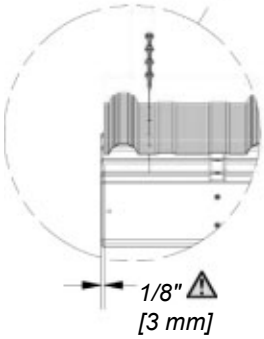

1/8" ⚠ *[3 mm]*

833 *(x32)*
TORNILLO: 3/4"

⚠ *TENGA EN CUENTA LAS UBICACIONES DE LOS ORIFICIOS.*

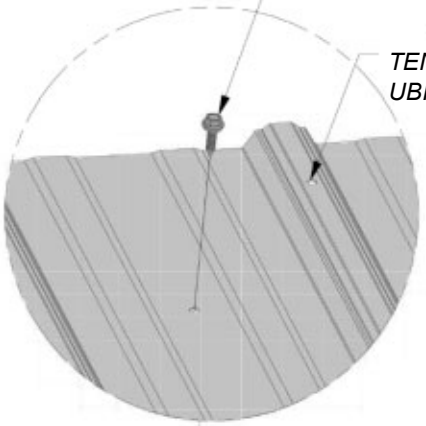

⚠ *TENGA EN CUENTA LA SUPERPOSICIÓN DE LAS NERVADURAS.*

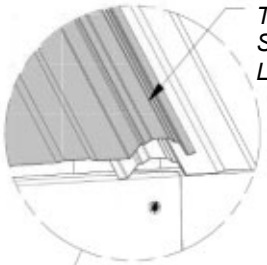

124 *(x2)*
PLANCHAS DE ACERO 29 GA

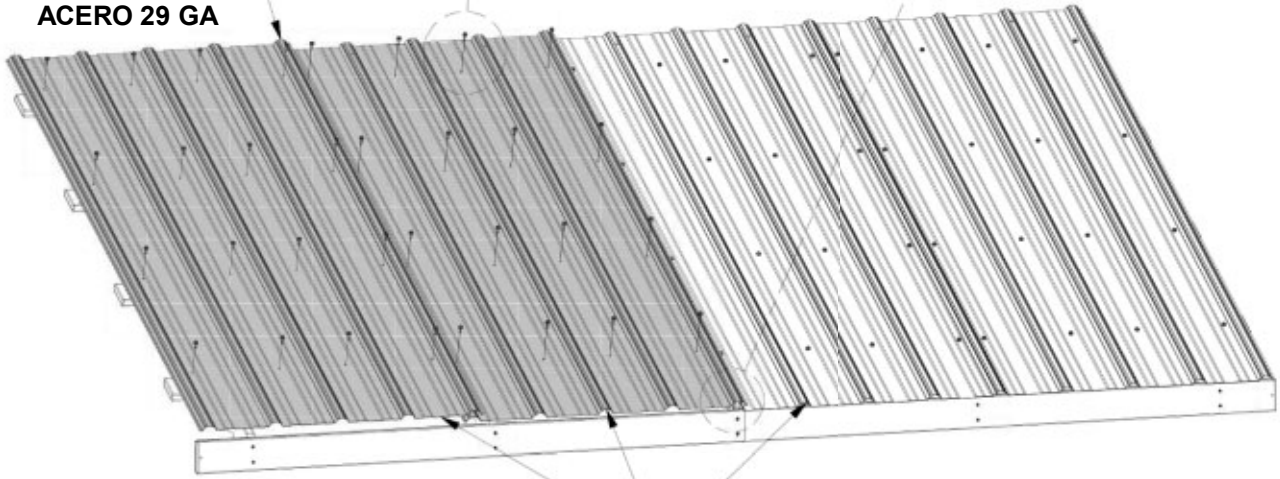

⚠ *ALINEE LAS PLANCHAS.*

PASO 14

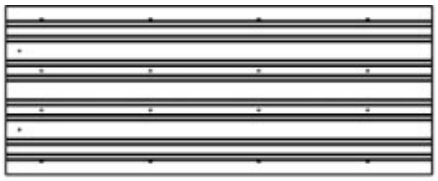

A4M01124 *(x2)* | **PLANCHAS DE ACERO 29 GA**

H100833 *(x8)* | **TORNILLO PARA MADERA** *10 x 3/4*

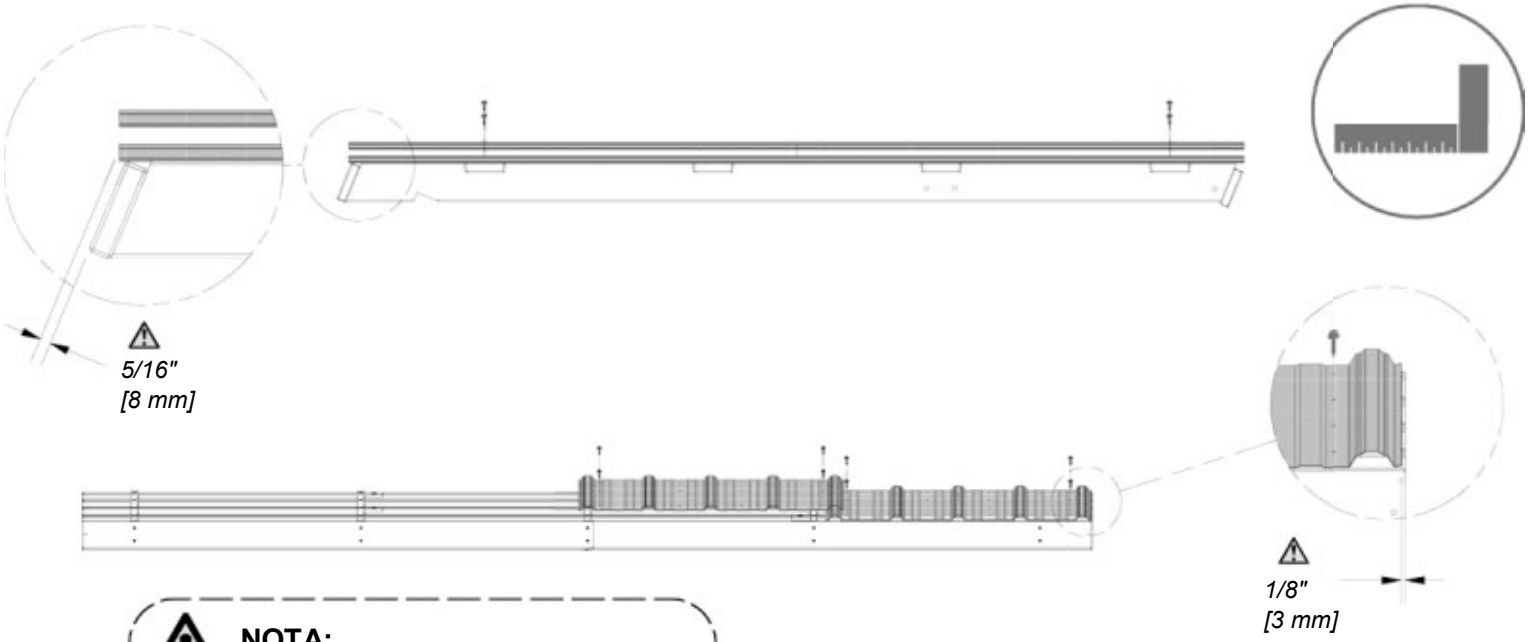

NOTA:

ASEGÚRESE DE QUE EL PANEL DEL TECHO ESTÉ NIVELADO ANTES DE CONTINUAR.

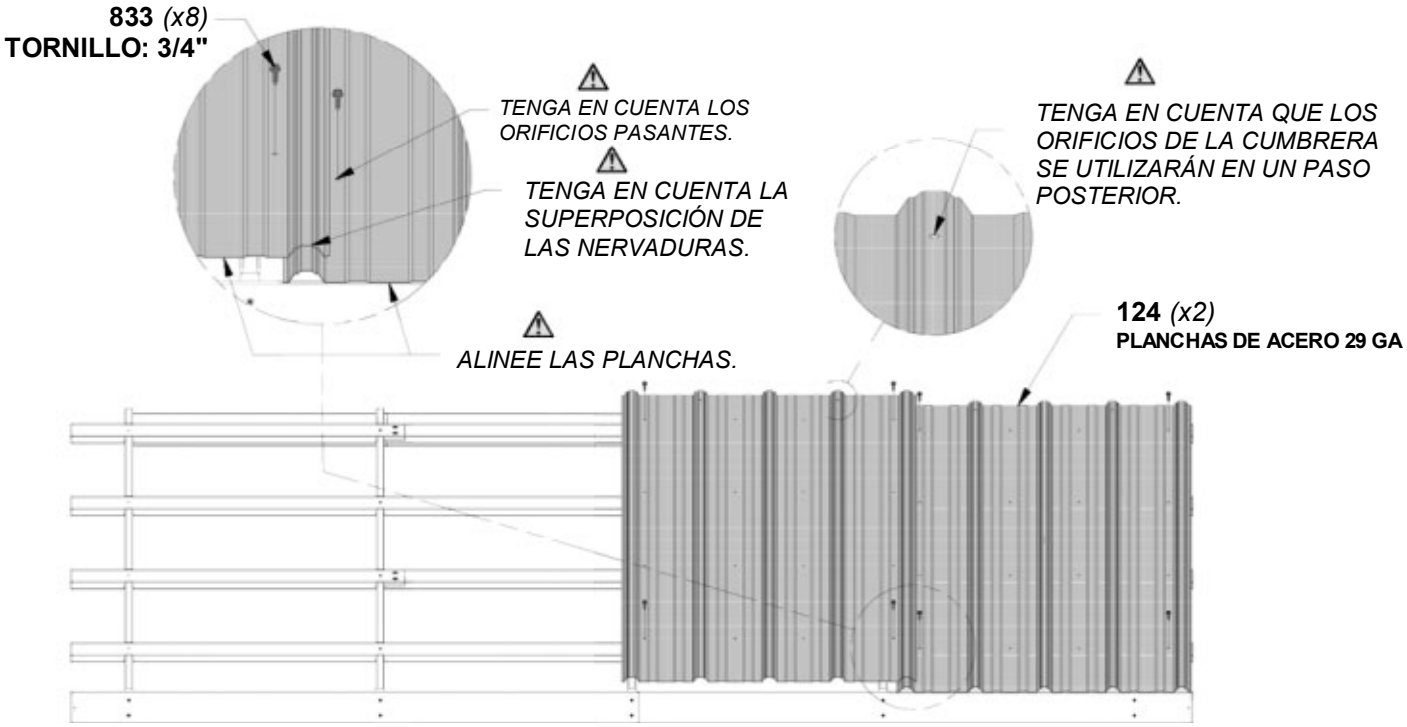

PASO 15

H100833 *(x24)* | **TORNILLO PARA MADERA**
10 x 3/4

833 *(x24)*
TORNILLO: 3/4"

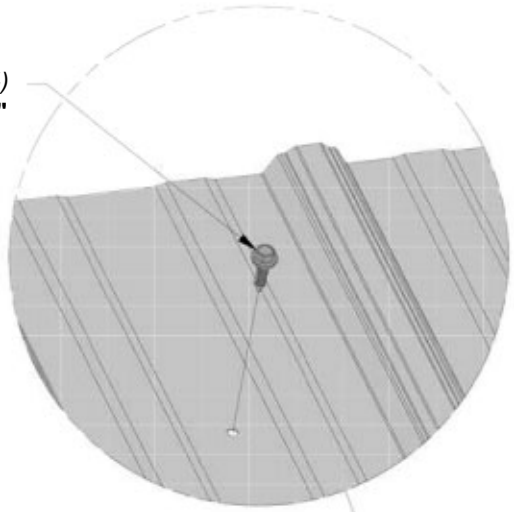

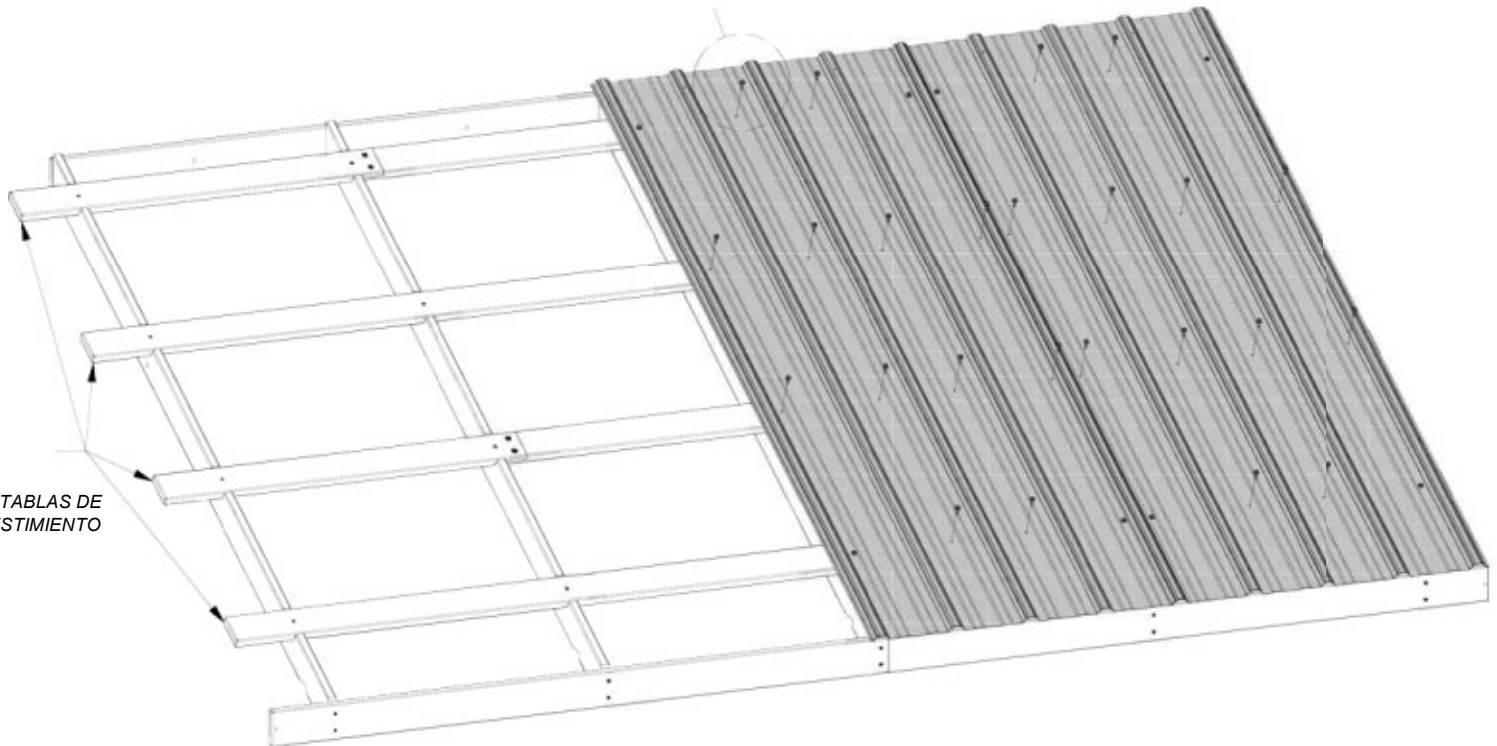

TABLAS DE REVESTIMIENTO

PASO 16

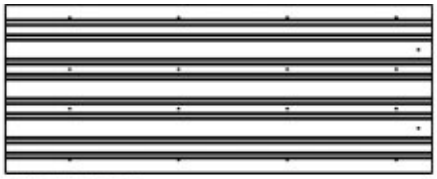

A4M01124 *(x2)* | **PLANCHAS DE ACERO 29 GA**

H100833 *(x32)* | **TORNILLO PARA MADERA** *10 x 3/4*

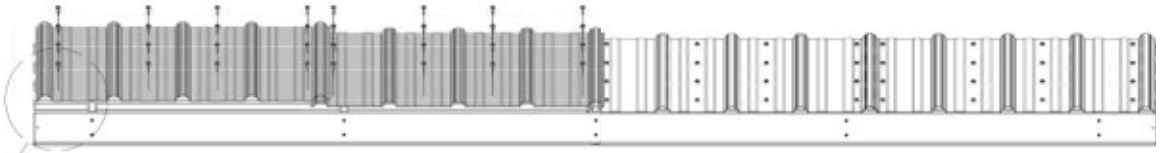

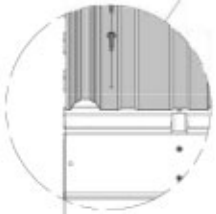

⚠ *1/8" [3 mm]*

⚠ *TENGA EN CUENTA LAS UBICACIONES DE LOS ORIFICIOS.*

833 *(x32)* **TORNILLO: 3/4"**

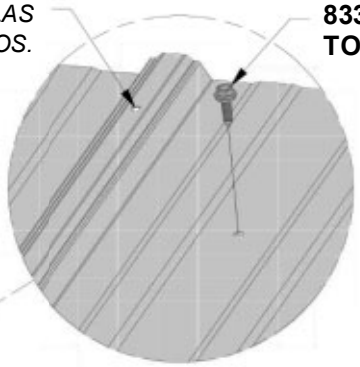

124 *(x2)* **PLANCHAS DE ACERO 29 GA**

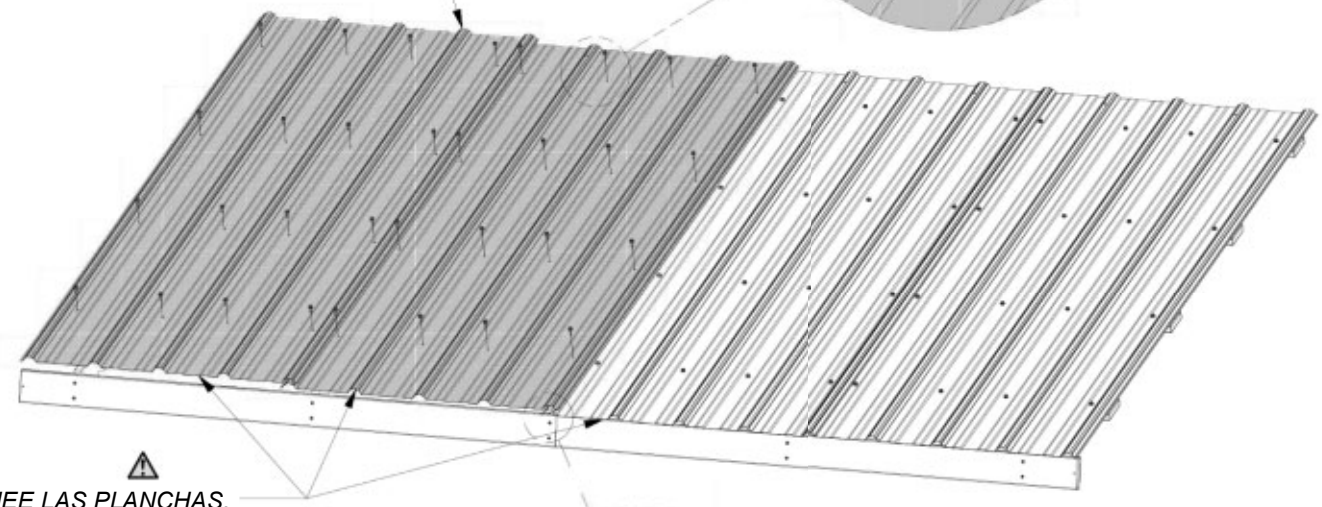

⚠ *ALINEE LAS PLANCHAS.*

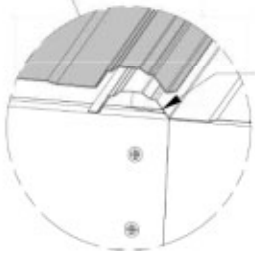

⚠ *TENGA EN CUENTA LA SUPERPOSICIÓN DE LAS NERVADURAS.*

PASO 17

A4M00982 *(x4)* | **PERFIL DE CONTORNO DEL TECHO**

A4M00983 *(x2)* | **EMPALME DE PERFIL DE CONTORNO DEL TECHO**

H100759 *(x16)* | **TORNILLO AUTOPERFORANTE** *1/4 x 3/4*

CONSEJO:
DEBIDO A MÚLTIPLES CAPAS DE METAL EN EL PERFIL DEL CONTORNO, SE RECOMIENDA UTILIZAR UNA BROCA DE 1/8" PARA HACER LOS ORIFICIOS INICIALES.

NOTA:
LOS TORNILLOS PASAN A TRAVÉS DEL PERFIL DE CONTORNO Y LUEGO LA PARTE SUPERIOR DE LAS NERVADURAS EN LAS UBICACIONES APROXIMADAS MOSTRADAS.

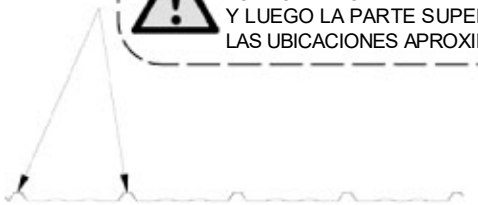

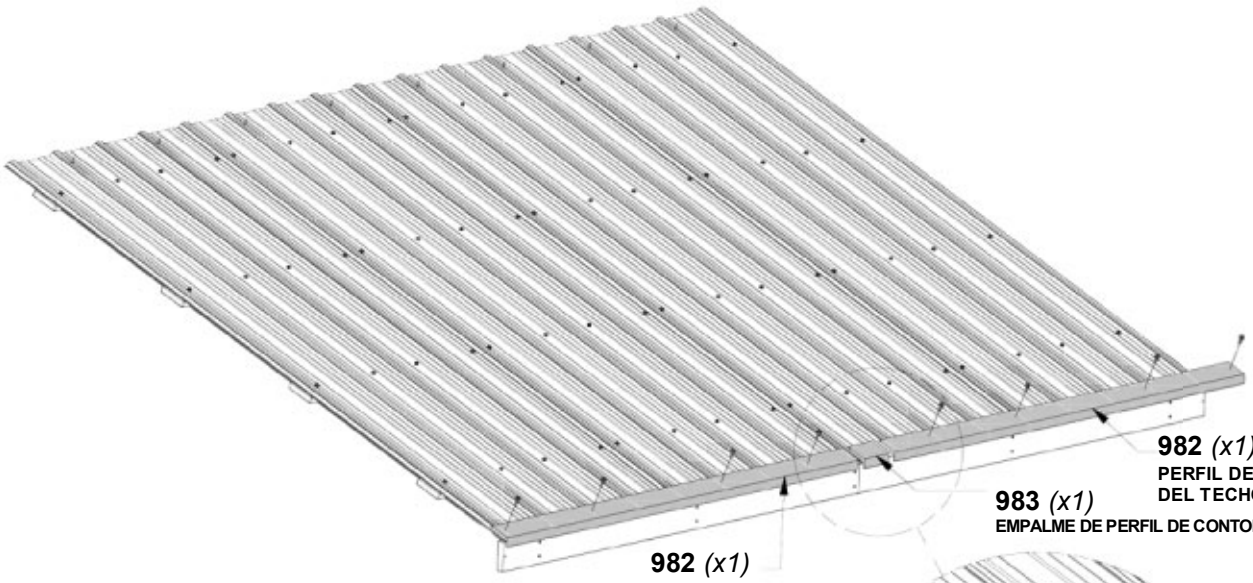

982 *(x1)*
PERFIL DE CONTORNO DEL TECHO

983 *(x1)*
EMPALME DE PERFIL DE CONTORNO DEL TECHO

982 *(x1)*
PERFIL DE CONTORNO DEL TECHO

NOTA:
DESLICE EL PERFIL DEL CONTORNO EN EL EMPALME. ASEGÚRESE DE QUE AMBOS EXTREMOS ESTÉN ALINEADOS CON EL BORDE DE LOS PANELES DE TECHO.

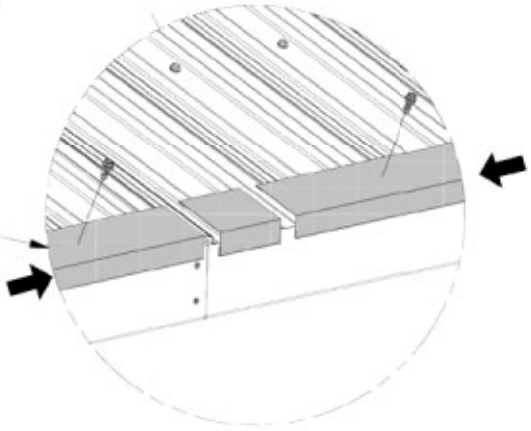

VISTA LATERAL

PASO 18

H100850 (x2) | PERNO BL NG 5/16 x 8-1/2

H100770 (x2) | ARANDELA PLANA NG 5/16

H100479 (x2) | CONTRATUERCA NG 5/16

H100890 (x2) | TORNILLO TFH NG 8 x 2

NOTA:
CON AL MENOS DOS PERSONAS, ELEVE EL MONTAJE DEL PANEL DE TECHO Y DESLÍCELO EN LAS GUÍAS DE LOS CABIOS. UNA VEZ COLOCADO, INSTALE LAS PIEZAS PARA FIJARLO.

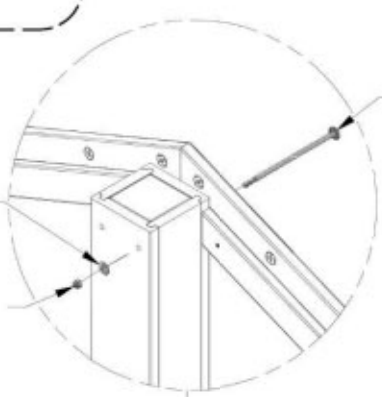

850 *(x2)*
PERNO: 8-1/2"

770 *(x2)*
ARANDELA: 5/16"

479 *(x2)*
TUERCA: 5/16"

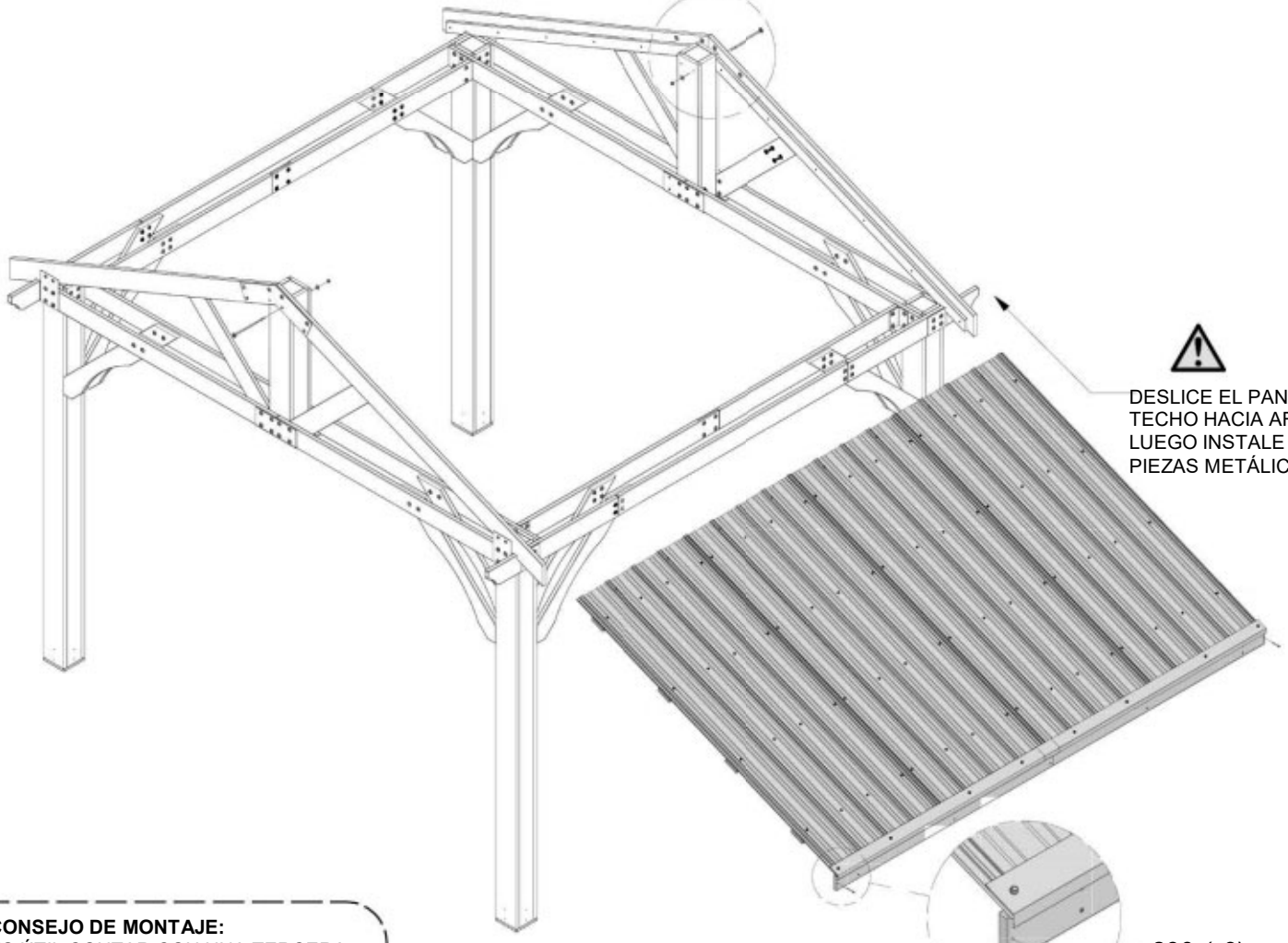

DESLICE EL PANEL DEL TECHO HACIA ARRIBA. LUEGO INSTALE LAS PIEZAS METÁLICAS.

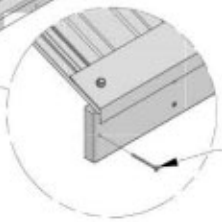

890 *(x2)*
TORNILLO: 2"

CONSEJO DE MONTAJE:
ES ÚTIL CONTAR CON UNA TERCERA PERSONA PARA FIJAR EL TECHO UNA VEZ QUE ESTÉ COLOCADO EN SU LUGAR.

PASO 19

H100205 (x4) | **PERNO BL NG** *5/16 x 2-1/4*

H100479 (x4) | **CONTRATUERCA NG** *5/16*

H100198 (x4) | **ARANDELA DE FIJACIÓN EXT. NG** *5/16*

H100770 (x4) | **ARANDELA PLANA NG** *5/16*

H100890 (x2) | **TORNILLO TFH NG** *8 x 2*

SE NECESITAN DOS PERSONAS PARA LEVANTAR EL CONJUNTO.

NOTA:
CON AL MENOS DOS PERSONAS, ELEVE EL MONTAJE DEL PANEL DE TECHO Y DESLÍCELO EN LAS GUÍAS DE LOS CABIOS. UNA VEZ UBICADO, ENSAMBLE LOS DOS PANELES DE TECHO JUNTOS CON LAS PIEZAS DE FIJACIÓN COMO SE MUESTRA.

CONSEJO:
ES ÚTIL CONTAR CON UNA TERCERA PERSONA PARA FIJAR EL TECHO UNA VEZ QUE ESTÉ COLOCADO EN SU LUGAR.

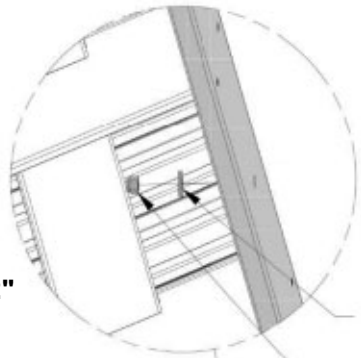

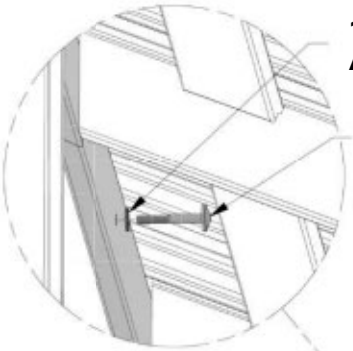

198 *(x4)*
ARANDELA: 8 x 19

205 *(x4)*
PERNO: 2 1/4"

890 *(x2)*
TORNILLO: 2"

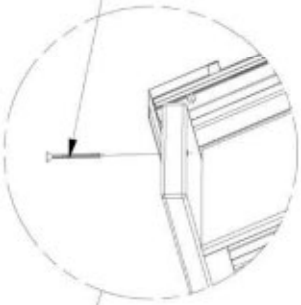

770 *(x2)*
ARANDELA: 5/16"

479 *(x2)*
TUERCA: 5/16"

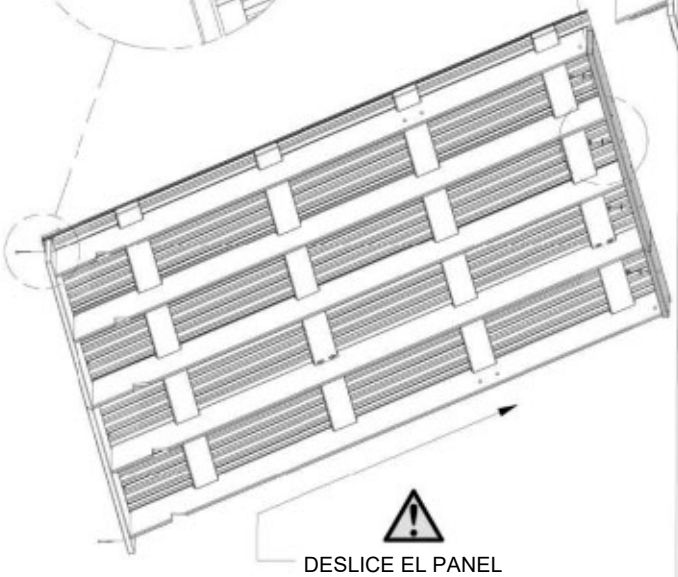

DESLICE EL PANEL DEL TECHO HACIA ARRIBA. LUEGO INSTALE LAS PIEZAS METÁLICAS.

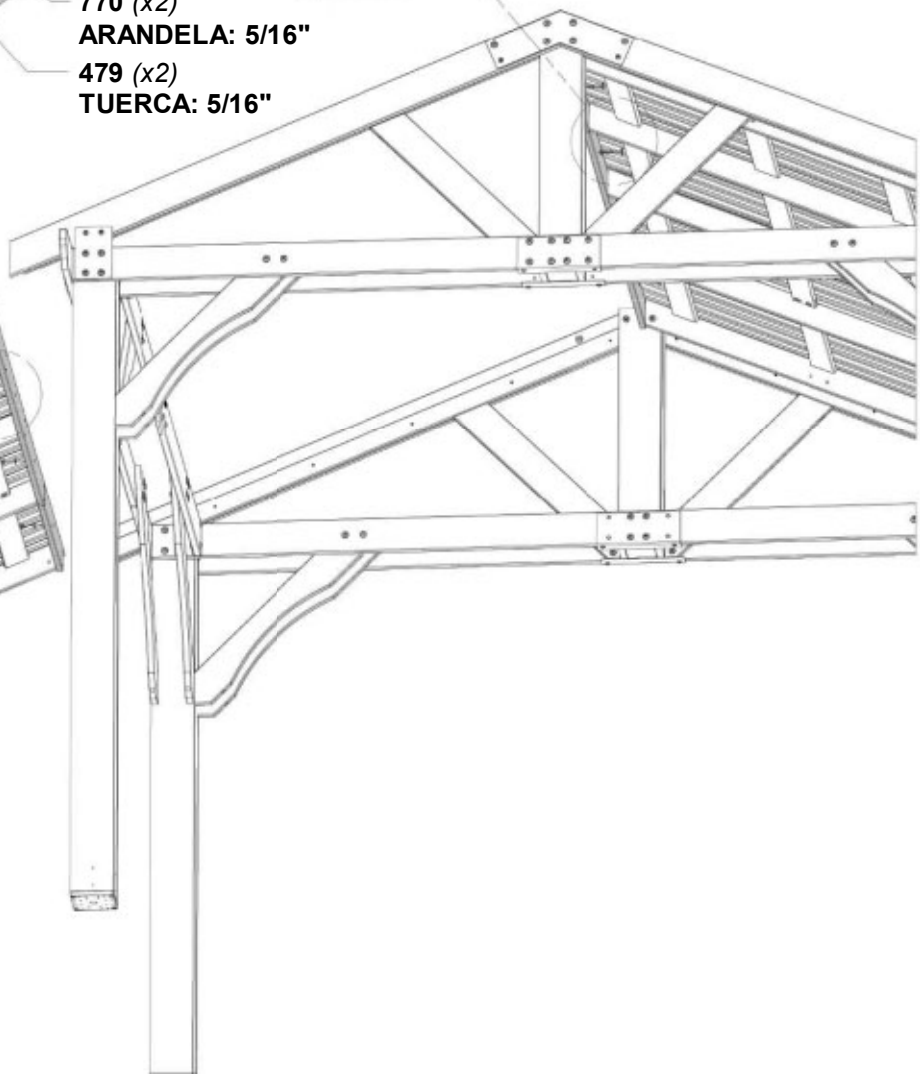

PASO 20

H100850 (x2) | PERNO BL NG 5/16 x 8-1/2

H100770 (x2) | ARANDELA PLANA NG 5/16

H100479 (x2) | CONTRATUERCA NG 5/16

COMPLETE ESTE PASO DOS VECES.

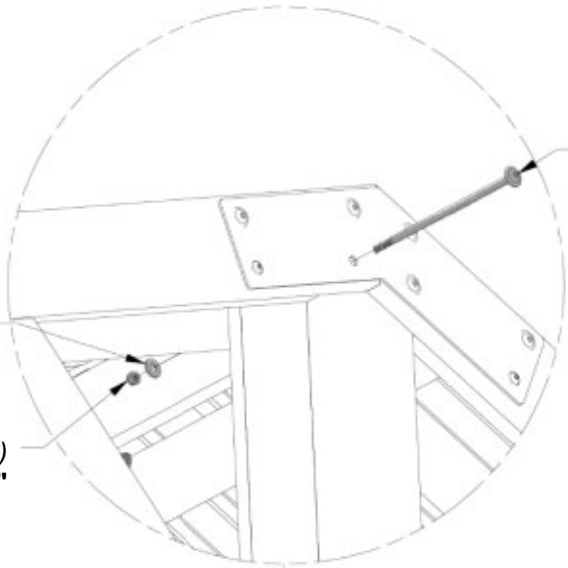

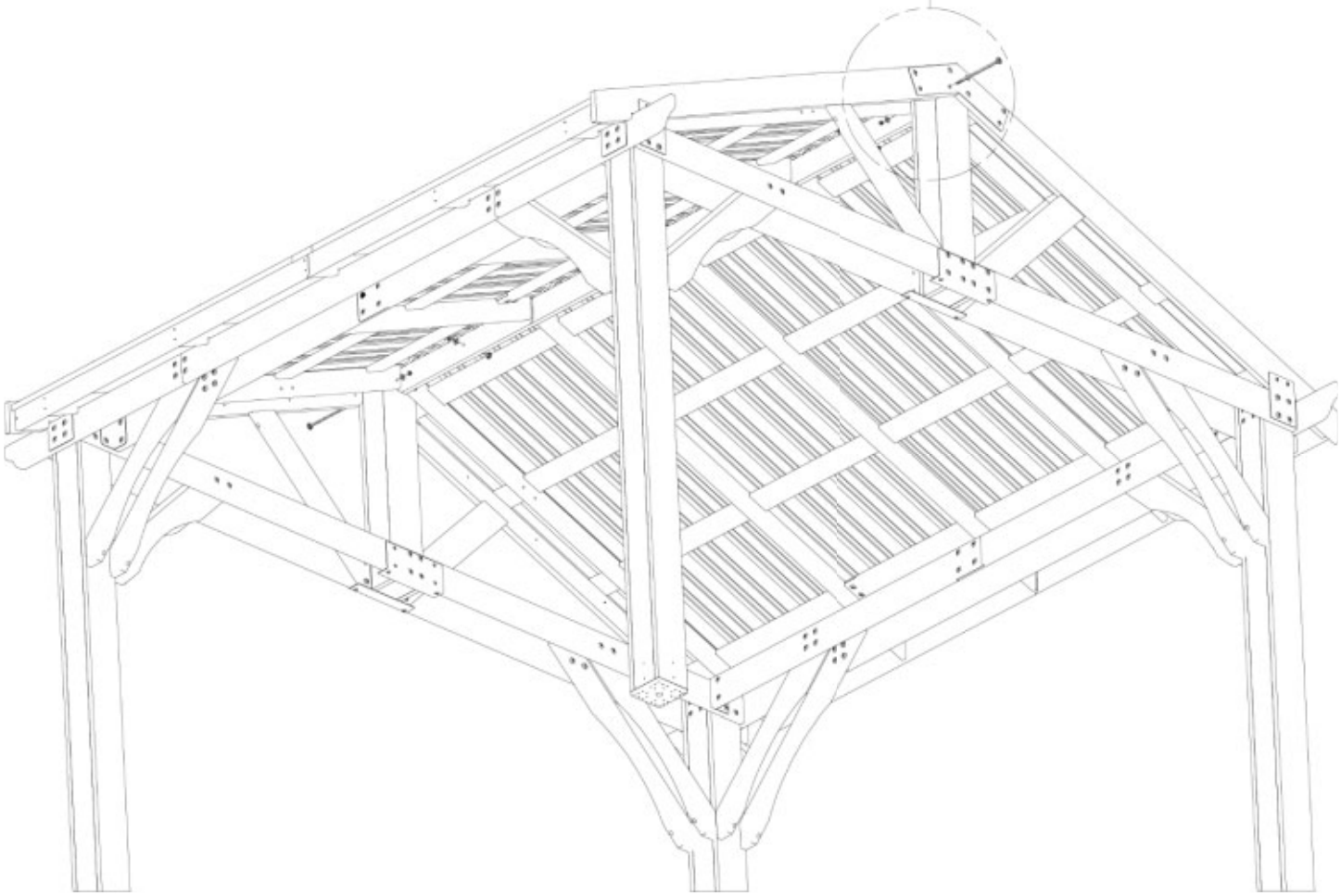

PASO 21

MD6 *(x4)* | **REFUERZO ANGULAR - W4L13710** *7/8" x 4 5/8" x 33" (21 x 116 x 839)*

H100407 *(x8)* | **PERNO BL NG** *5/16 x 1 1/2*

H100199 *(x16)* | **ARANDELA DE FIJACIÓN EXT. NG** *12 x 19*

H100459 *(x8)* | **PERNO BL NG** *5/16 x 1 1/4*

H100198 *(x8)* | **ARANDELA DE FIJACIÓN EXT. NG** *8 x 19*

H100192 *(x16)* | **TUERCA CILÍNDRICA BL NG** *5/16 x 7/8*

COMPLETE AMBOS EXTREMOS

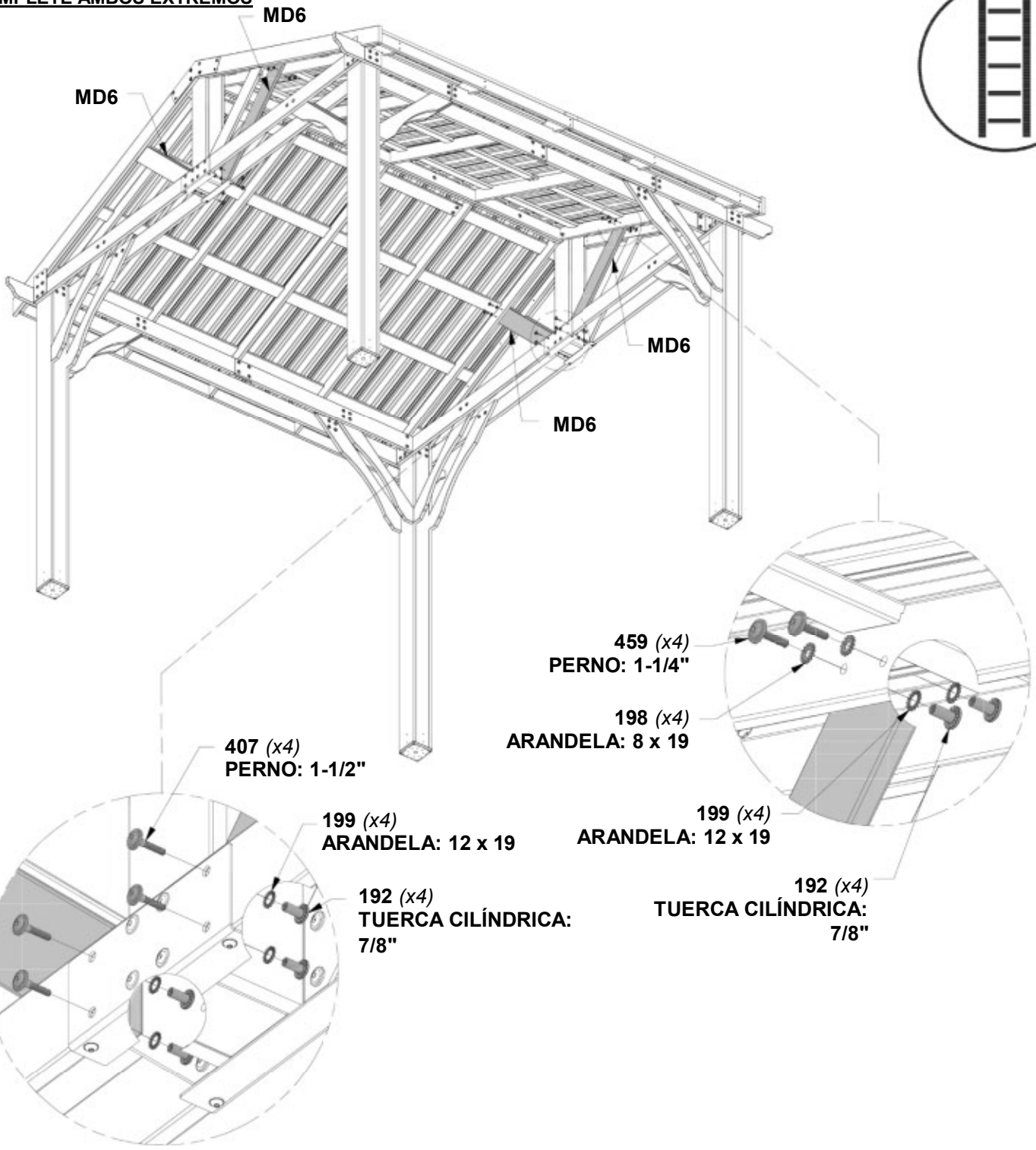

PASO 22

A4M00961 *(x6)* | **SOPORTE DE TECHO**

H101082 *(x30)* | **TORNILLO T BL NG** *8 x 1*

NOTA:
CENTRE LOS SOPORTES DE TECHO EN CADA CABIO Y FÍJELOS.

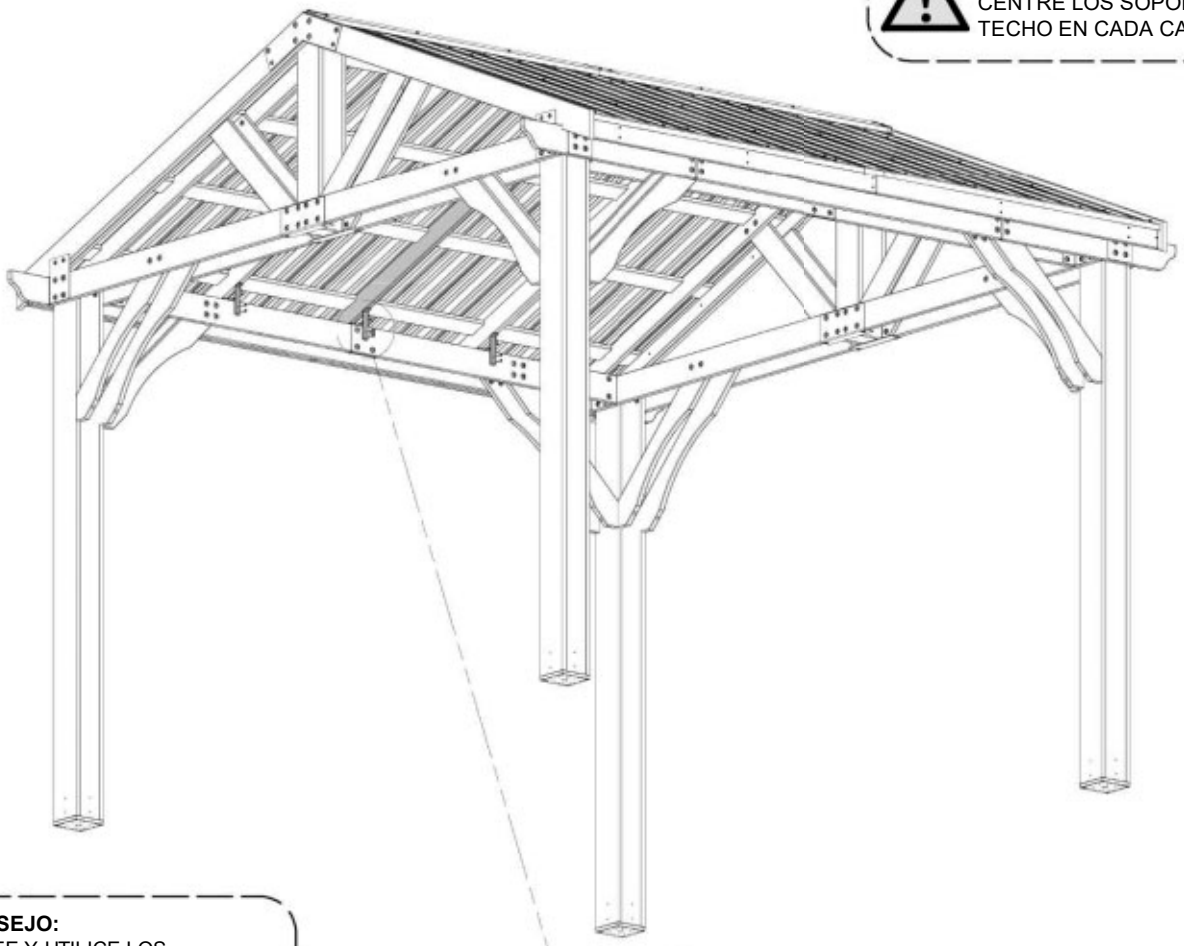

CONSEJO:
ALINEE Y UTILICE LOS SOPORTES COMO GUÍA Y TALADRE LAS VIGAS CON UNA BROCA DE 1/8" (3 mm) ANTES DE INSTALAR LOS TORNILLOS PARA EVITAR QUE SE QUIEBREN.

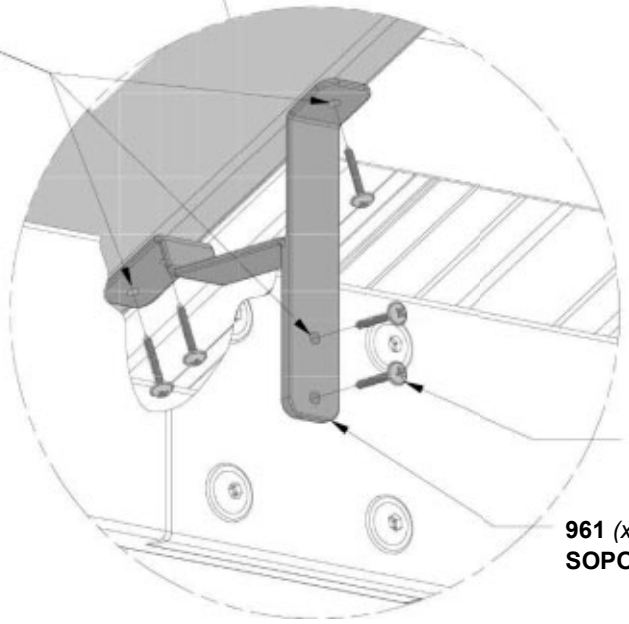

082 *(x30)*
TORNILLO: 1"

961 *(x6)*
SOPORTE DE TECHO

PASO 23

A4M01127 *(x1)* | **EMPALME DE LA CUMBRERA**

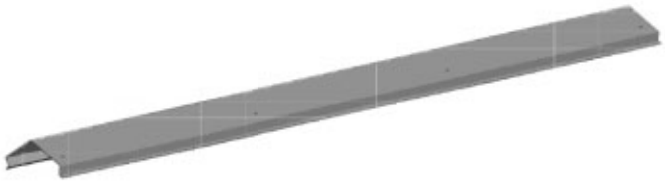

A4M01116 *(x2)* | **CUMBRERA 29 GA**

PREPARACIÓN PARA EL MONTAJE DE LA CUMBRERA

NOTA:
INSTALE EL EMAPALME DE CUMBRERA PROVISTO DESLIZANDO CADA CUMBRERA HASTA EL CENTRO EN EL EMPALME COMO SE MUESTRA.

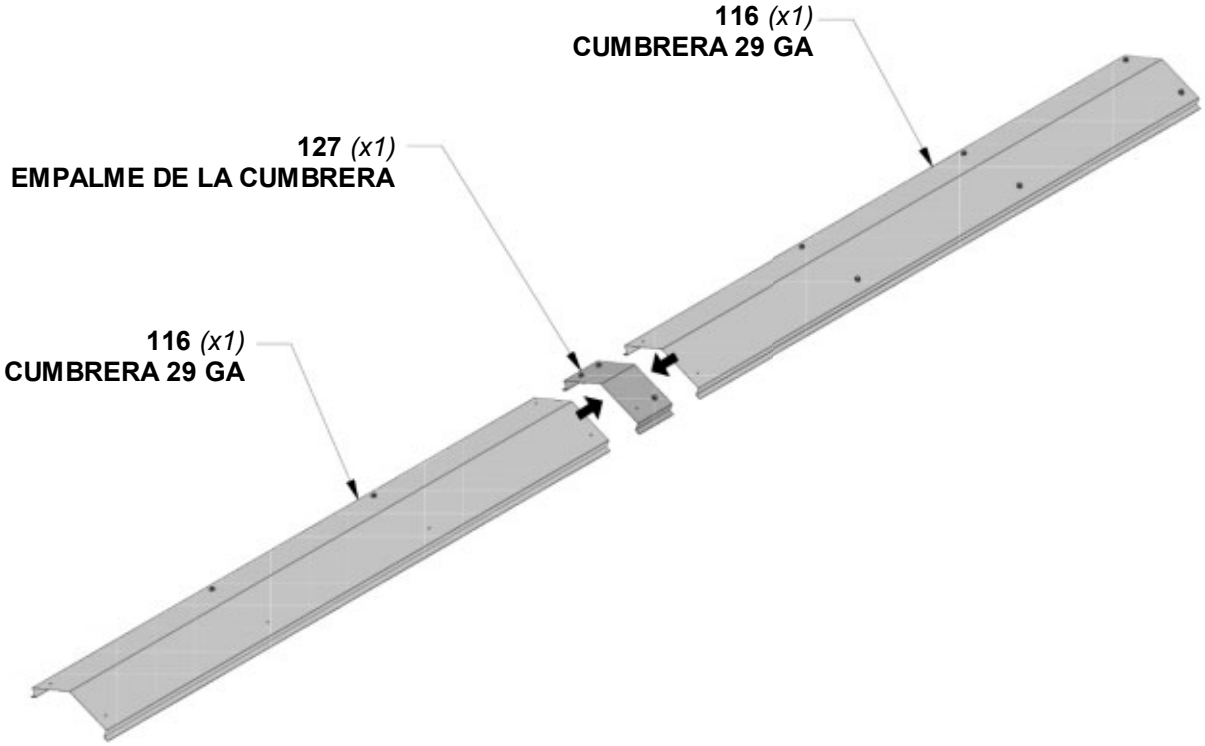

PASO 24

MJ2 *(x2)* | **RIGIDIZADOR DE CUMBRERA - W4L13718**
1" x 2 3/8" x 69 1/4" (24 x 60 x 1760)

MJ1 *(x2)* | **RIGIDIZADOR DE CUMBRERA - W4L13717**
1" x 2 3/8" x 47 5/8" (24 x 60 x 1210)

A6P00398 *(x2)* | **PROTECTOR DE CUMBRERA**

H100833 *(x16)* | **TORNILLO PARA MADERA**
10 x 3/4

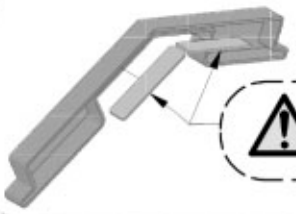

NOTA:
RETIRE LOS ESPACIADORES COMO SE MUESTRA ANTES DE INSTALAR.

NOTA:
REALICE EL MONTAJE ALINEANDO LOS ORIFICIOS EN CADA CUMBRERA CON LOS ORIFICIOS EN EL EMPALME DE LA CUMBRERA PARA ASEGURARSE DE QUE LA LONGITUD GENERAL SEA DE 117 1/16" MÁX.

VISTA SUPERIOR

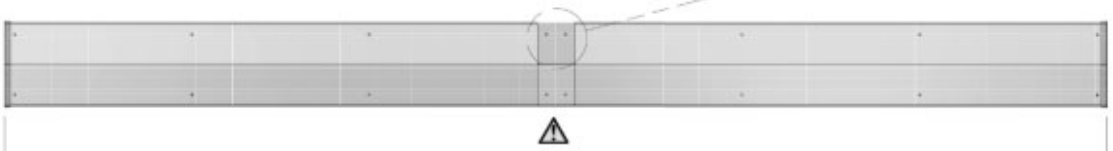

117 1/16" MÁX. (UNA VEZ MONTADO)
[2974 mm]

VISTA INFERIOR

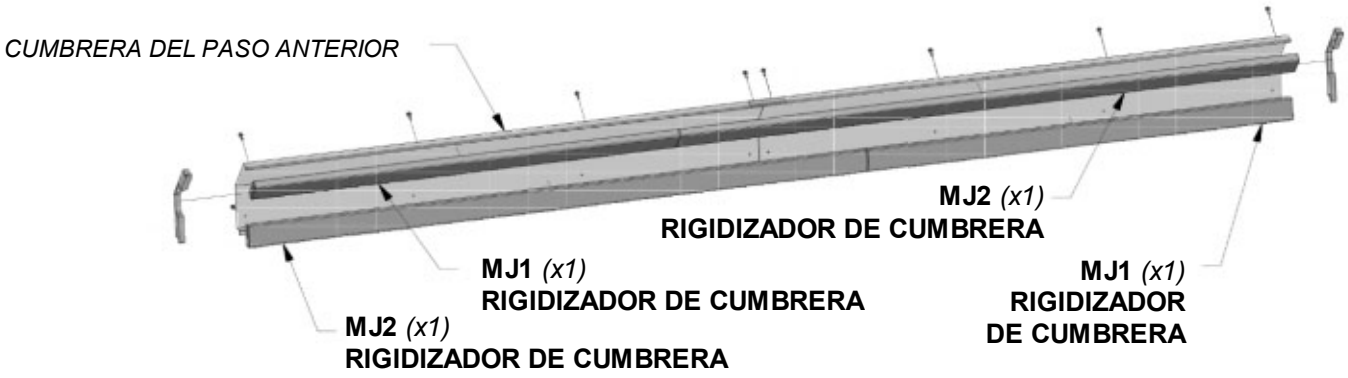

VISTA SUPERIOR ISOMÉTRICA

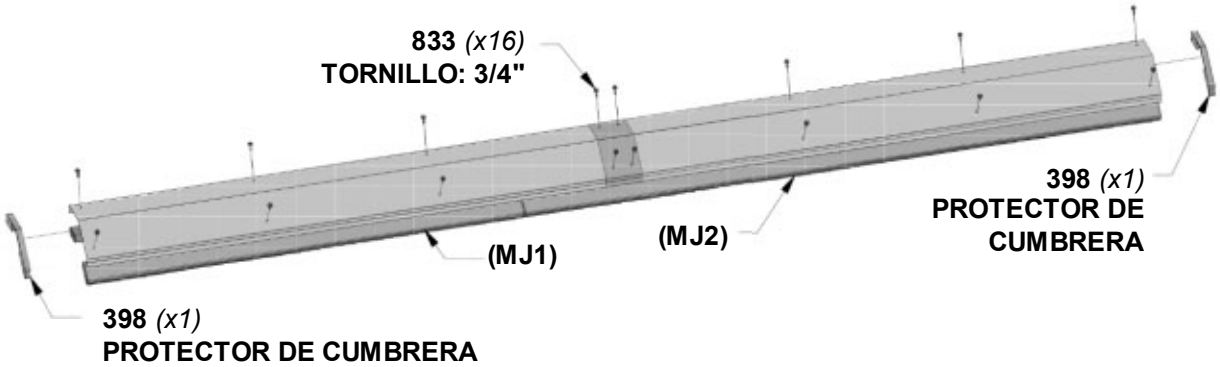

PASO 25

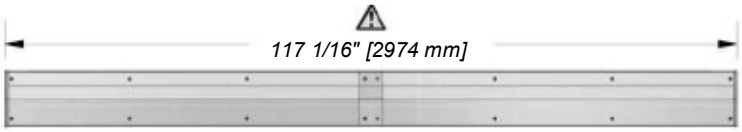

MONTAJE DE LA CUMBRERA DEL PASO ANTERIOR

H101083 *(x16)* **TORNILLO T BL NG** *8 x 3/4*

MONTAJE DE LA CUMBRERA DEL PASO ANTERIOR

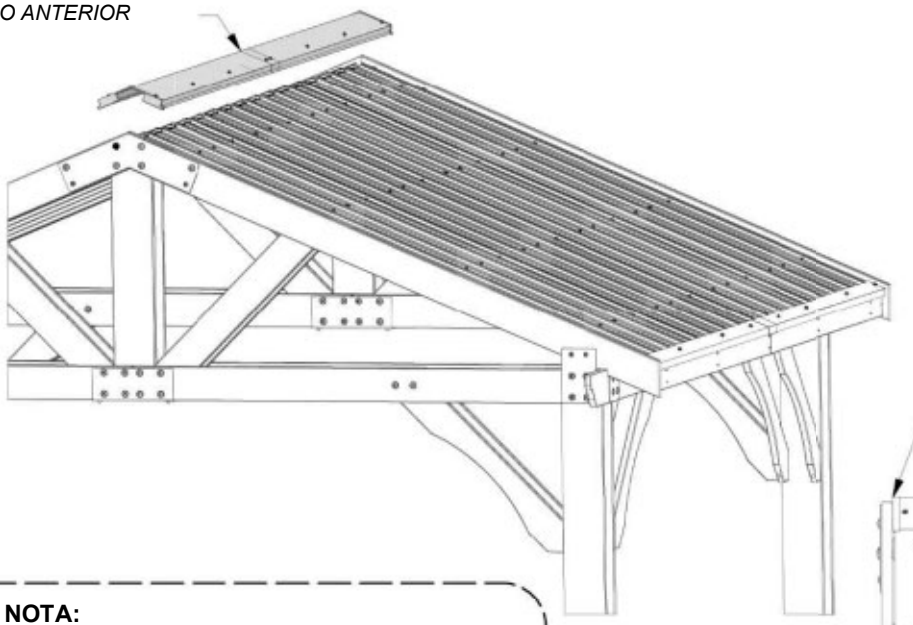

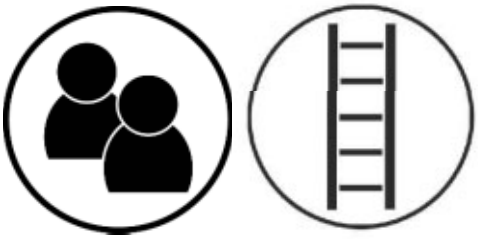

CONSEJO:
CON LA ASISTENCIA DE UN AYUDANTE ADULTO, DESLICE EL MONTAJE DE LA CUMBRERA CUIDADOSAMENTE A TRAVÉS DEL CABALLETE DEL TECHO HASTA QUE AMBOS EXTREMOS SE ASIENTEN EN LOS CABIOS COMO SE MUESTRA.

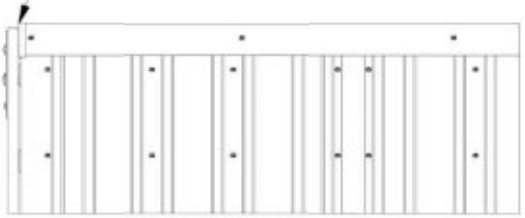

NOTA:
EL MONTAJE DE LA CUMBRERA SE HA DISEÑADO PARA UNA INSTALACIÓN SEGURA DESDE UNA ESCALERA Y NO SE REQUIERE NI SE RECOMIENDA ACCEDER AL TECHO.

CONSEJO:
PARA UNA INSTALACIÓN ADECUADA, PÍDALE A UN AYUDANTE ADULTO QUE APLIQUE PRESIÓN HACIA ABAJO SOBRE LA CUMBRERA DURANTE LA INSTALACIÓN DEL TORNILLO.

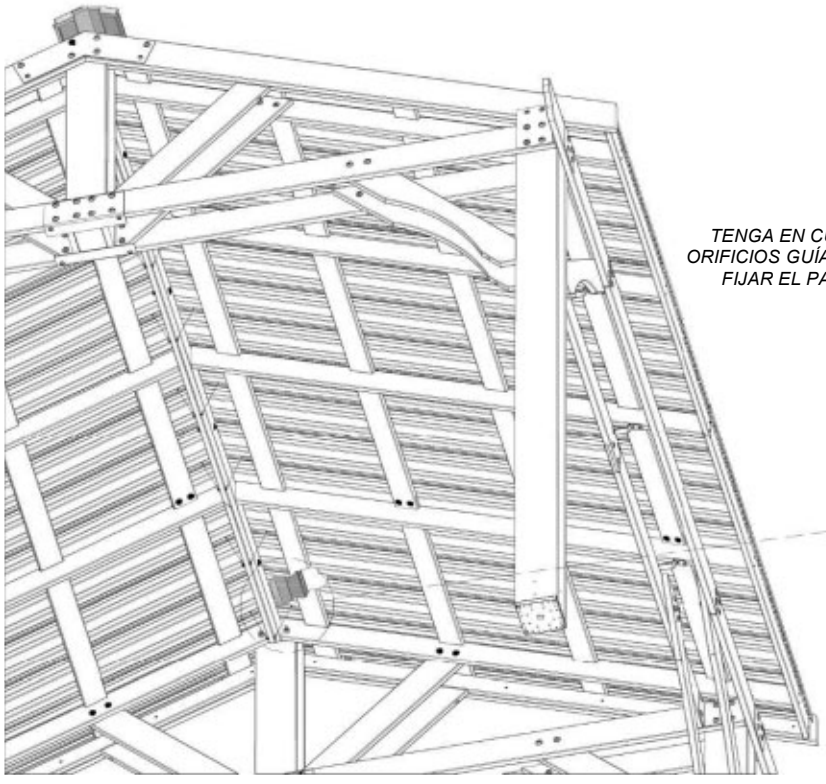

TENGA EN CUENTA QUE LOS ORIFICIOS GUÍA SE USAN PARA FIJAR EL PANEL DE TECHO.

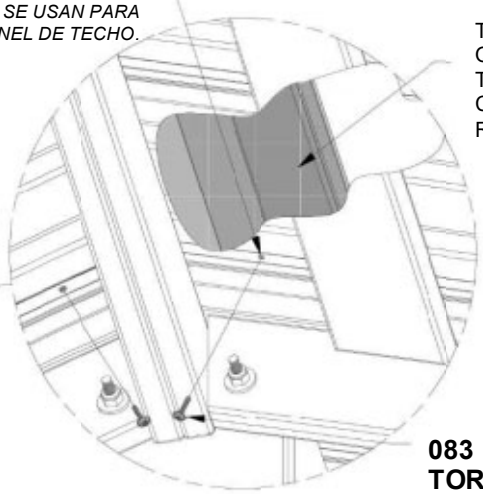

TENGA EN CUENTA QUE TODOS LOS TORNILLOS SE COLOCAN EN TABLAS RIGIDIZADORAS.

083 *(x16)*
TORNILLO: 3/4"

PASO 26

A4M00977 *(x8)* | **PLACA DE ANCLAJE DE POSTE**

A4M00978 *(x8)* | **PLACA DE POSTE**

H100471 *(x32)* | **TIRAFONDO BL NG** *5/16 x 1 1/2*

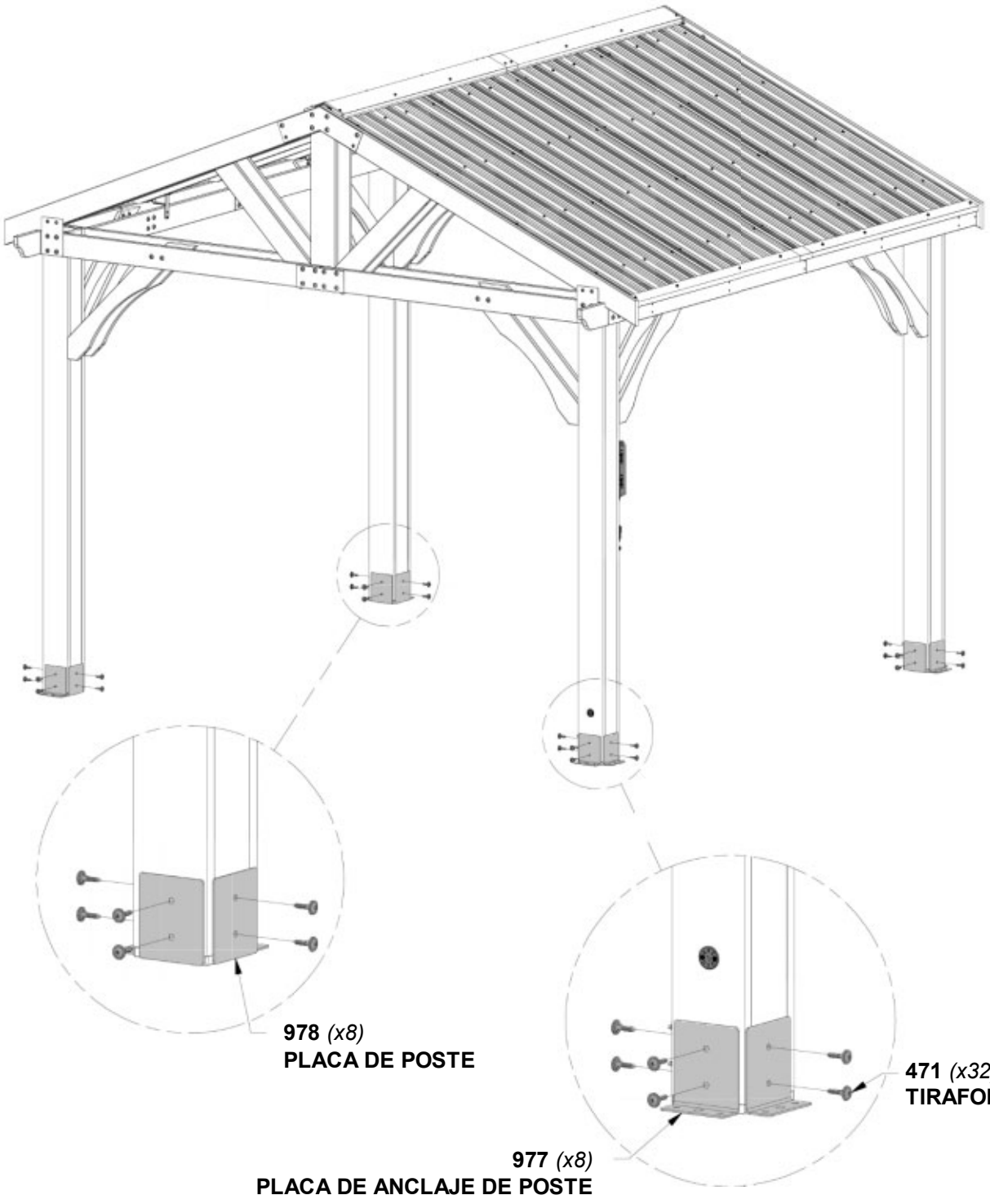

978 *(x8)*
PLACA DE POSTE

471 *(x32)*
TIRAFONDO: 1 1/2"

977 *(x8)*
PLACA DE ANCLAJE DE POSTE

PASO 27

A4M01163 *(x1)* | **ETIQUETA DE KINGSLEY PARK**

A100314 *(x1)* | **ETIQUETA DE REVISIÓN "A"**

H100408 *(x4)* | **TORNILLO P BL NG** *8 x 1/2*

H100878 *(x2)* | **TORNILLO TFH NG** *8 x 1 1/2*

CONSEJO:
UBIQUE Y CENTRE LAS ETIQUETAS EN LAS UBICACIONES APROXIMADAS QUE SE MUESTRAN Y UTILÍCELAS COMO PLANTILLA PARA PERFORAR LOS ORIFICIOS PREVIAMENTE CON UNA BROCA DE 1/8" (3 mm) ANTES DE INSTALAR LOS TORNILLOS PARA EVITAR QUE SE QUIEBREN.

163 *(x1)*
ETIQUETA DE KINGSLEY PARK

408 *(x4)*
TORNILLO: 1/2"

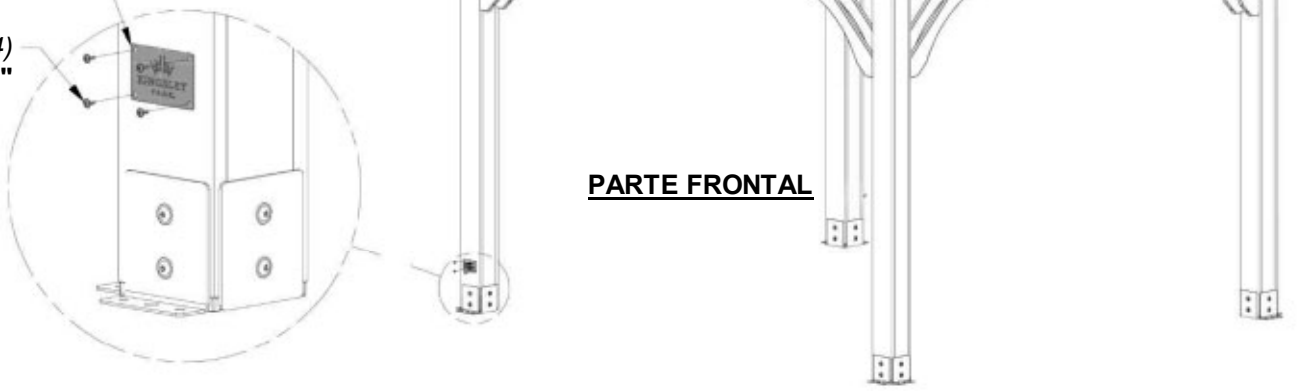

PARTE FRONTAL

PARTE POSTERIOR

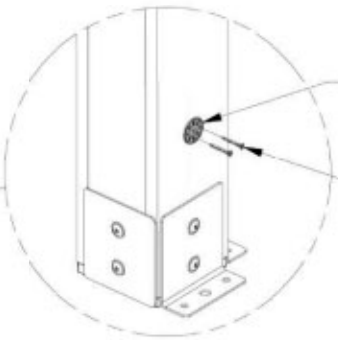

314 *(x1)*
ETIQUETA DE REVISIÓN

878 *(x2)*
TORNILLO: 1 1/2"

PASO 28

H100120 *(x16)* | **TORNILLO DE ANCLAJE DE HORMIGÓN** *1/4 x 2*

H100630 *(x16)* | **ARANDELA PLANA NG** *8 x 19*

NOTA:
EL FABRICANTE RECOMIENDA LA INSTALACIÓN SOBRE UNA SUPERFICIE O UNA LOSA DE HORMIGÓN. VÉASE A CONTINUACIÓN.
PARA LA INSTALACIÓN SOBRE UNA PLATAFORMA DE MADERA, DEBE ASEGURARSE DE QUE HAYA UN AMPLIO SOPORTE ESTRUCTUAL BAJO LA PLATAFORMA.

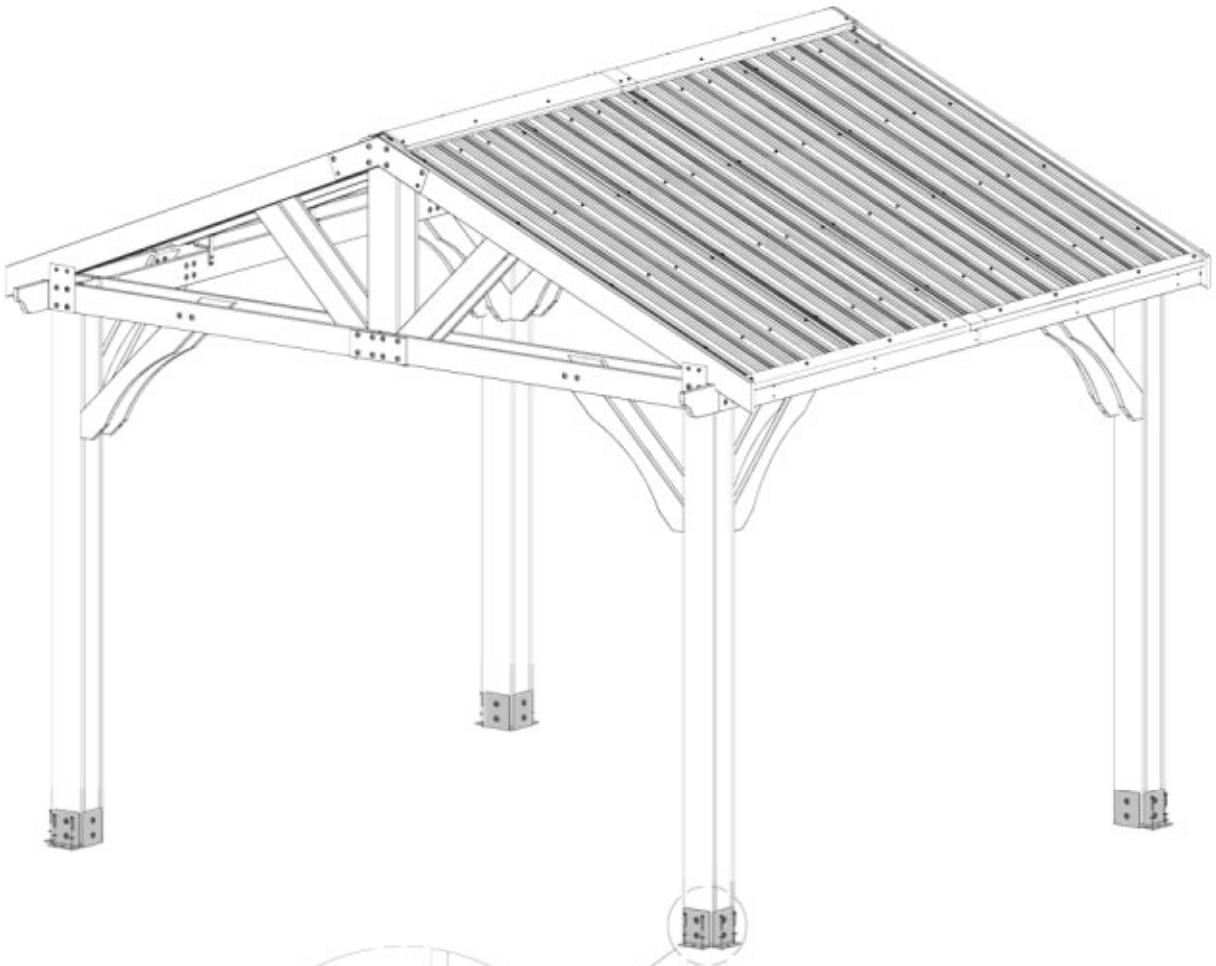

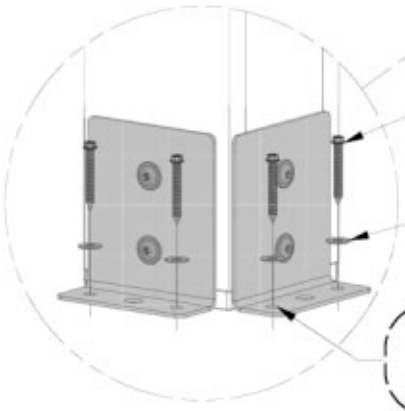

120 *(x16)*
TORNILLO: 2"

630 *(x16)*
ARANDELA: 8 x 19

NOTA:
PERFORE PREVIAMENTE LOS ORIFICIOS PARA LOS TORNILLOS DE ANCLAJE DE HORMIGÓN USANDO UNA BROCA PARA HORMIGÓN DE 3/16".

PASO 29

GABINETE ELÉCTRICO

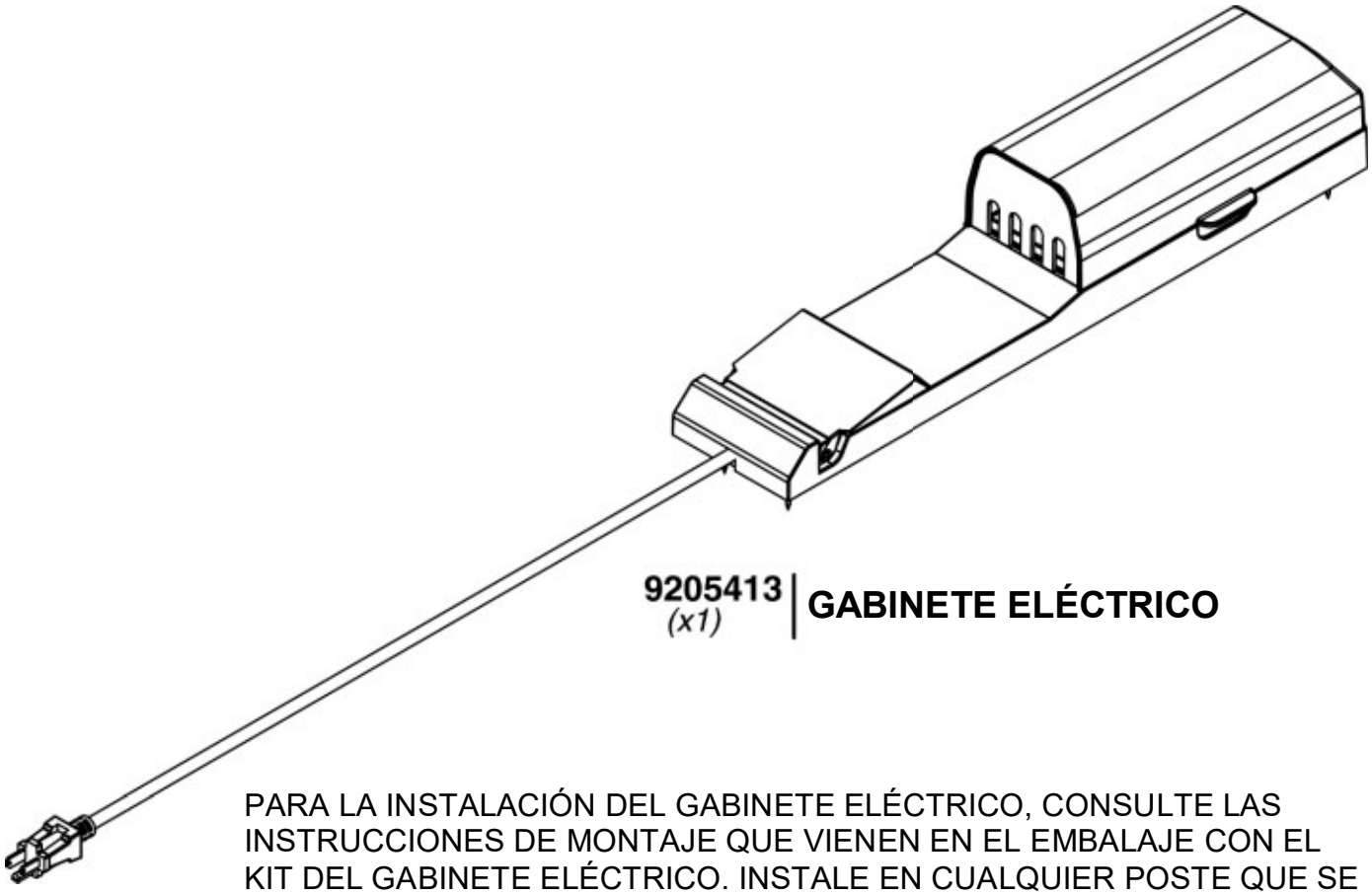

9205413 *(x1)* | **GABINETE ELÉCTRICO**

PARA LA INSTALACIÓN DEL GABINETE ELÉCTRICO, CONSULTE LAS INSTRUCCIONES DE MONTAJE QUE VIENEN EN EL EMBALAJE CON EL KIT DEL GABINETE ELÉCTRICO. INSTALE EN CUALQUIER POSTE QUE SE DESEE. SIGA LAS INSTRUCCIONES PARA UNA INSTALACIÓN CORRECTA.