GLACIÈRE D'EXTÉRIEUR 100QT

Modèle nº 2106819

Manuel du propriétaire et instructions de montage

FABRIQUÉ PAR :
Backyard Discovery
3305 Airport Drive
Pittsburg, KS 66762
800-856-4445

GOCONFIGURE
Tout mettre en ordre pour vous

SERVICES D'INSTALLATION DISPONIBLES!*

Vous avez besoin d'un coup de main?
Laissez notre équipe de professionnels s'occuper de l'installation pour vous!

GOCONFIGURE
888-888-5424

Les services d'installation ne sont disponibles que pour les clients des États-Unis.

durée de montage moyenne à 2 personnes

INTERMÉDIAIRE
3
HEURES

la durée de montage peut varier en fonction du niveau de compétence

Avant de commencer
POUR UN MONTAGE RAPIDE ET FACILE
VOUS TROUVEREZ DES INSTRUCTIONS EN 3D POUR CE PRODUIT DANS
BILT.
TÉLÉCHARGEZ L'APPLICATION GRATUITE
GET IT ON Google Play
Download on the App Store

Pour obtenir le manuel de montage le plus récent, pour enregistrer votre ensemble ou pour commander des pièces de rechange, veuillez visiter
www.backyarddiscovery.com

CONSERVEZ CE MANUEL DE MONTAGE POUR TOUTE RÉFÉRENCE ULTÉRIEURE EN CAS DE BESOIN DE COMMANDER DES PIÈCES DE RECHANGE.

Para obtener instrucciones en español, visite www.backyarddiscovery.com - Pour des instructions en français, visitez www.backyarddiscovery.com

Fabriqué en Chine | INS-2106819-A-100QT GLACIÈRE D'EXTÉRIEUR-FR 10/14/2020

GOCONFIGURE

Tout mettre en ordre pour vous

SERVICES D'INSTALLATION DISPONIBLES!*

Vous avez besoin d'un coup de main?

Laissez notre équipe de professionnels s'occuper de l'installation pour vous!

GOCONFIGURE
888-888-5424

Les services d'installation ne sont disponibles que pour les clients des États-Unis.

Avec Go Configure, nous apportons 18 ans d'expérience à votre porte.
Nous assurons l'entretien d'une large gamme de produits de loisirs intérieurs et extérieurs que la plupart des consommateurs n'ont pas le temps ou la capacité de livrer et d'installer eux-mêmes.

Nous faisons le gros du travail pour que vous n'ayez pas à le faire!

- Plus de 18 ans d'expérience au service des détaillants de grande surface et des consommateurs directs
- Des techniciens hautement qualifiés, spécialisés, courtois et professionnels
- Plus de 140 000 installations par an
- Service haut de gamme
- Satisfaction garantie
- Rendez-vous flexibles, y compris les fins de semaine
- Couverture de tout le pays

Visitez www.goconfigure.com pour plus d'informations!

Les services d'installation ne sont disponibles que pour les clients des États-Unis.

ARRÊTEZ-VOUS

IL VOUS MANQUE UNE PIÈCE? APPELEZ-NOUS AVANT DE REVENIR AU MAGASIN

Le magasin où vous avez effectué votre achat ne stocke pas de pièces pour cet article.
Si vous avez des questions relatives au montage ou si vous constatez que des pièces sont manquantes ou endommagées, veuillez appeler le

1-800-856-4445

vous pouvez également visiter www.backyarddiscovery.com ou envoyer un courriel à customerservice@backyarddiscovery.com

Veuillez avoir les informations suivantes à portée de main lorsque vous effectuerez votre appel :

- Le numéro de modèle du produit situé sur la couverture du manuel de montage
- Description de la pièce figurant dans la liste des pièces

- Veuillez lire l'intégralité du manuel de montage, en accordant une attention particulière aux conseils importants et aux informations de sécurité.
- Assurez-vous qu'aucune pièce n'est manquante en séparant et en identifiant d'abord toutes les pièces.
- Vérifiez le matériel d'emballage pour vous assurer qu'aucune petite pièce n'est tombée pendant le transport.
- Les structures ne sont pas destinées à un usage public. Toute utilisation non prévue telle qu'une garde d'enfants à domicile, une garderie, un centre religieux, un établissement gouvernemental, une association de propriétaires, un parc ou une école annulera la garantie de notre produit.
- Ce manuel contient des informations utiles concernant la préparation du montage, la procédure d'installation et l'entretien requis.
- Ayez toujours la sécurité à l'esprit pendant la construction de votre structure.
- Conservez ces instructions pour toute référence ultérieure.

Veuillez lire l'intégralité de ce livret avant de commencer le processus de montage

Veuillez conserver ces instructions et votre reçu pour toute référence ultérieure. Conservez-les dans un endroit sûr où vous pourrez les consulter au besoin. Afin de vous fournir le service le plus efficace possible, il vous sera demandé de nous fournir les numéros de pièce lorsque vous commandez des pièces.

Pour vos dossiers :

Veuillez prendre le temps de remplir les informations ci-dessous. Ces informations seront nécessaires pour toute question relative à la garantie.

Lieu d'achat :_____
Date d'achat :_____
Date d'installation :_____
Installé par :_____
Numéro de suivi : _____

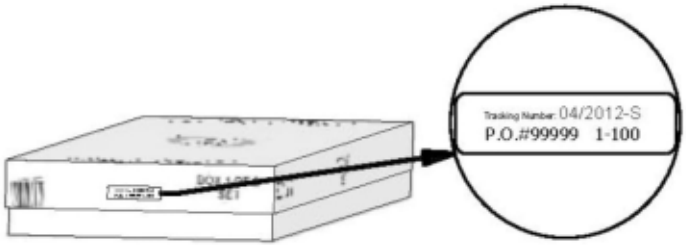

Étiquette de référence du numéro de suivi

Le numéro d'identification de suivi figurant sur l'emballage et au bas de la plaque d'identification verticale est fourni à des fins de suivi associées aux demandes de garantie.

Cette garantie limitée de Backyard Discovery s'applique aux produits fabriqués sous la marque Backyard Discovery ou ses autres marques, y compris, mais sans s'y limiter, les produits Backyard Botanical, Adventure Playsets et Leisure Time.

Backyard Discovery garantit que ce produit est exempt de défauts de matériaux et de fabrication pendant une période d'un (1) an à compter de la date d'achat d'origine. Cette garantie d'un (1) an couvre toutes les pièces, y compris le bois, la quincaillerie et les accessoires. Tout le bois bénéficie d'une garantie de cinq (5) ans au prorata contre la putréfaction et la décomposition. Reportez-vous au calendrier ci-dessous pour les frais associés au remplacement des pièces dans le cadre de cette garantie limitée. En outre, Backyard Discovery remplacera toute pièce manquante ou endommagée dans l'emballage d'origine dans les 30 premiers jours à compter de la date d'achat.

Cette garantie s'applique au propriétaire et au titulaire d'origine et n'est pas transférable. Un entretien régulier est nécessaire pour optimiser la durée de vie et la performance de ce produit. En cas de non-entretien du produit de la part du propriétaire conformément aux exigences d'entretien, cette garantie peut être annulée. Les directives d'entretien sont fournies dans le manuel du propriétaire.

Cette garantie limitée ne couvre pas :

- Les frais de main-d'œuvre pour toute inspection
- Les frais de main-d'œuvre pour le remplacement de tout article défectueux
- Les dommages indirects ou consécutifs
- Les défauts esthétiques n'affectant pas les performances ou l'intégrité d'une pièce ou de l'ensemble du produit
- Les actes de vandalisme, la mauvaise utilisation, la défaillance due au chargement ou à l'utilisation dépassant les capacités indiquées dans le manuel de montage pertinent.
- Les cas de force majeure, y compris, mais sans s'y limiter, le vent, les tempêtes, la grêle, les inondations, l'exposition excessive à l'eau
- La mauvaise installation, y compris, mais sans s'y limiter, l'installation sur un sol inégal, accidenté ou mou
- Les torsions, déformations et gerces légères, ou toute autre propriété du bois survenant naturellement qui n'affecte ni la performance ni l'intégrité

Les produits Backyard Discovery sont conçus pour offrir sécurité et qualité. Toute modification apportée au produit d'origine risque d'endommager l'intégrité structurelle de l'unité et d'entraîner une défaillance et d'éventuelles blessures. Toute modification entraîne l'annulation de toutes les garanties et Backyard Discovery n'assume aucune responsabilité pour tout produit ayant subi une modification ou les conséquences résultant de la défaillance d'un produit ayant subi une modification.

Ce produit est garanti POUR UN USAGE RÉSIDENTIEL UNIQUEMENT. Toute utilisation non prévue telle qu'une garde d'enfants à domicile, une garderie, un centre religieux, un établissement gouvernemental, une association de propriétaires, un parc ou une école annulera la garantie de notre produit.

Calendrier de remplacement des pièces au prorata

Âge du produit	Le client paie
Toutes les pièces	
De 0 à 30 jours à compter de la date d'achat	0 $ et livraison gratuite
De 31 jours à 1 an	0 $ + transport et manutention
Pourriture et détérioration du bois uniquement	
1 an	0 $ et livraison gratuite
2 ans	20 % + transport et manutention
3 ans	40 % + transport et manutention
4 ans	60 % + transport et manutention
5 ans	80 % + transport et manutention
Plus de 5 ans	100 % + transport et manutention

ATTENTION

IL EST IMPORTANT DE VÉRIFIER ET DE SERRER TOUTES LES PIÈCES DE QUINCAILLERIE AU DÉBUT ET AU COURS DE LA SAISON, CAR ELLES PEUVENT SE DESSERRER EN RAISON DE L’EXPANSION ET DE LA CONTRACTION DU BOIS.

- Le bois n’est PAS ignifuge et brûle. Les grills, les foyers et les cheminées présentent un danger d’incendie s’ils sont placés trop près de votre structure.
- Portez des gants pour éviter toute blessure lors de l’installation.
- Lors de l’installation, observez tous les avertissements de sécurité fournis avec vos outils et utilisez des lunettes de protection.
- Vérifiez tous les écrous et boulons deux fois par mois pendant la saison d’utilisation et serrez-les au besoin (mais pas au point de fissurer le bois). Il est particulièrement important que cette procédure soit suivie au début de chaque saison.
- Vérifiez tous les revêtements pour repérer d’éventuels boulons et bords tranchants deux fois par mois pendant la saison d’utilisation pour vous assurer qu’ils sont en place. Remplacez-les si nécessaire. Il est particulièrement important de le faire au début de chaque nouvelle saison.
- Pour les zones rouillées sur les éléments métalliques tels que les charnières, les supports, etc., poncez et repeignez à l’aide d’une peinture sans plomb répondant aux exigences de la partie 1303 du titre 16 du CFR.
- Inspectez les pièces de bois tous les mois. Le grain du bois se soulève parfois pendant la saison sèche, ce qui fait apparaître des éclats. Un ponçage léger peut être nécessaire pour maintenir un environnement sécuritaire. Le fait de traiter votre produit avec un produit de protection (produit d’étanchéité) après le ponçage vous aidera à éviter des gerces/fissures graves et autres dommages causés par les intempéries.
- Nous avons appliqué sur votre appareil une teinture à base d'huile. Cela se fait uniquement pour la couleur. Une ou deux fois par an, selon vos conditions climatiques, vous devez appliquer un type de protection (produit d’étanchéité) sur le bois de votre unité. Avant l’application du produit d’étanchéité, poncez légèrement les endroits « rugueux » de votre ensemble. Veuillez noter qu’il s’agit d’une exigence de votre garantie.

LES PROPRIÉTAIRES SONT RESPONSABLES DU MAINTIEN DE LA LISIBILITÉ DES ÉTIQUETTES D’AVERTISSEMENT

Votre structure Backyard Discovery est conçue et construite avec des matériaux de qualité. Comme tous les produits d'extérieur, elle résiste aux intempéries et à l'usure. Pour maximiser l'appréciation, la sécurité et la durée de vie de votre structure, il est important de l'entretenir correctement.

À propos de notre bois

Votre produit Backyard Discovery est composé à 100% de bois Acacia. Bien que nous prenions grand soin de sélectionner le bois d'œuvre de la meilleure qualité disponible, le bois est toujours un produit naturel et sensible aux intempéries qui peuvent changer l'apparence de votre ensemble.

Qu'est-ce qui cause l'altération? Cela affecte-t-il la résistance de mon produit?

Les effets de l'eau (humidité) constituent l'une des principales causes de l'altération; la teneur en humidité à la surface du bois est différente par rapport à celle de l'intérieur du bois. Au fur et à mesure que le climat change, l'humidité pénètre dans le bois ou en sort, provoquant des tensions qui peuvent entraîner des craquelures et/ou une déformation. Vous pouvez vous attendre à ce qui suit en raison de l'altération. Ces modifications n'affecteront pas la résistance du produit :

1. Les **gerces** se manifestent par des fissures à la surface du bois le long du grain. Un poteau de 102 mm x 102 mm (4"x 4") présentera plus de gerces qu'une planche (de 25,4 mm x 25,4 mm (1" x 4") car la teneur en humidité de la surface et de l'intérieur variera davantage par rapport à un bois moins épais.

2. La **déformation** résulte de toute distorsion (torsion, bombement) du plan d'origine de la planche et provient souvent d'un mouillage et d'un séchage rapides du bois.

3. La **décoloration** se produit comme un changement naturel de la couleur du bois à mesure qu'il est exposé à la lumière du soleil, et celui-ci devient gris avec le temps.

Comment puis-je réduire l'altération des produits en bois?

1. Votre produit en bois est enduit d'une teinture à base d'huile. La lumière du soleil décompose le revêtement, nous vous recommandons donc d'appliquer une teinture à base d'huile chaque année (consultez votre fournisseur local de teinture et de peinture pour qu'il vous recommande un produit). Vous devez appliquer un type de protection (produit d'étanchéité) sur le bois de votre produit. **Veuillez noter qu'il s'agit d'une exigence de votre garantie.** L'altération est généralement un résultat normal de la nature et n'a pas d'incidence sur la sécurité. Cependant, si vous craignez qu'une pièce ait subi un problème d'altération grave, veuillez contacter notre service à la clientèle pour obtenir de l'aide.

2. Inspectez les pièces de bois tous les mois. Le grain du bois se soulève parfois pendant la saison sèche, ce qui fait apparaître des éclats. Un ponçage léger peut être nécessaire pour maintenir un environnement sécuritaire. Le fait de traiter votre produit avec un produit de protection (produit d'étanchéité) après le ponçage vous aidera à éviter des gerces/fissures graves et autres dommages causés par les intempéries.

Risque de saillie

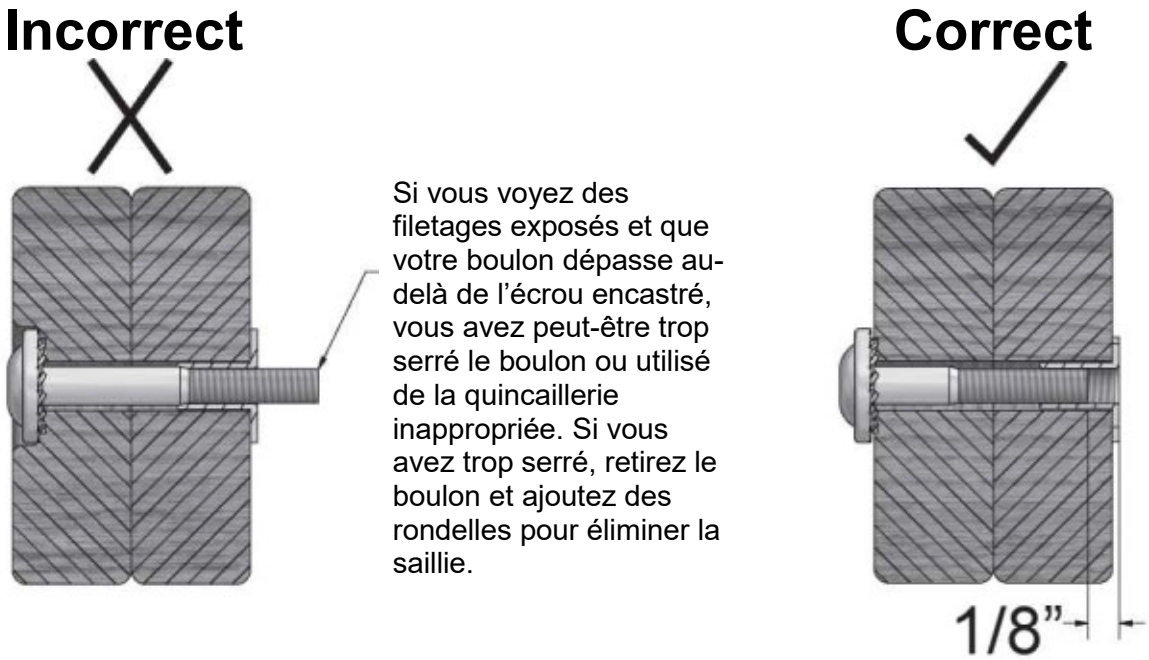

Si vous voyez des filetages exposés et que votre boulon dépasse au-delà de l’écrou encastré, vous avez peut-être trop serré le boulon ou utilisé de la quincaillerie inappropriée. Si vous avez trop serré, retirez le boulon et ajoutez des rondelles pour éliminer la saillie.

Montage adéquat de la quincaillerie

Assemblage des boulons et écrous encastrés

Introduisez l’écrou encastré dans le trou prévu. Insérez votre boulon dans la rondelle de sécurité et insérez-le dans le trou prévu à l’opposé de l’écrou encastré. Tournez dans le sens des aiguilles d’une montre pour enfiler dans l’écrou encastré. Ne serrez pas complètement avant d’avoir reçu des instructions à cet effet.

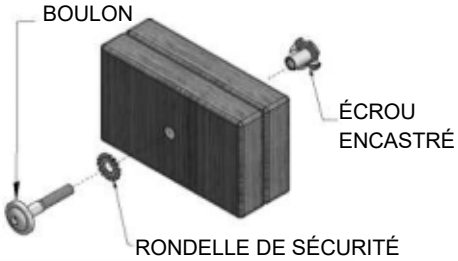

Assemblage des boulons et des écrous à portée cylindrique

Insérez l’écrou à portée cylindrique dans la rondelle de sécurité et enfoncez les deux dans le trou prévu. Insérez votre boulon dans la deuxième rondelle de sécurité et insérez les deux dans le trou prévu à l’opposé de l’écrou à portée cylindrique. Tournez dans le sens des aiguilles d’une montre pour enfiler dans l’écrou à portée cylindrique. Ne serrez pas complètement avant d’avoir reçu des instructions à cet effet.

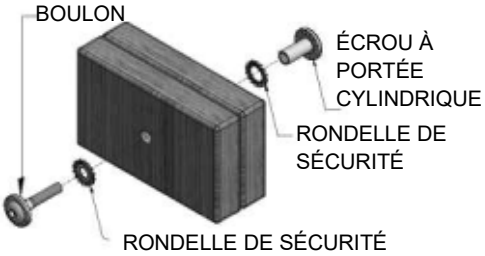

Assemblage des tirefonds

Normalement, il y aura un avant-trou pré-percé sur les assemblages qui nécessitent une vis tirefond. S’il n’y a pas d’avant-trou, alignez les deux planches afin de pouvoir les fixer et utilisez le trou percé en usine comme guide pour percer un autre avant-trou dans la planche adjacente. Cela empêchera le bois de se fendre. Seule une rondelle de sécurité est requise pour les étapes avec tirefonds.

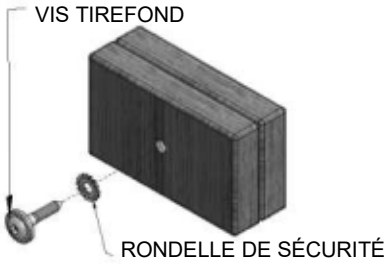

CONSEIL DE MONTAGE :

Portez attention à ces fenêtres qui contiennent des images et des informations utiles pour rendre le processus de montage le plus rapide et le moins fastidieux possible.

Tri du bois

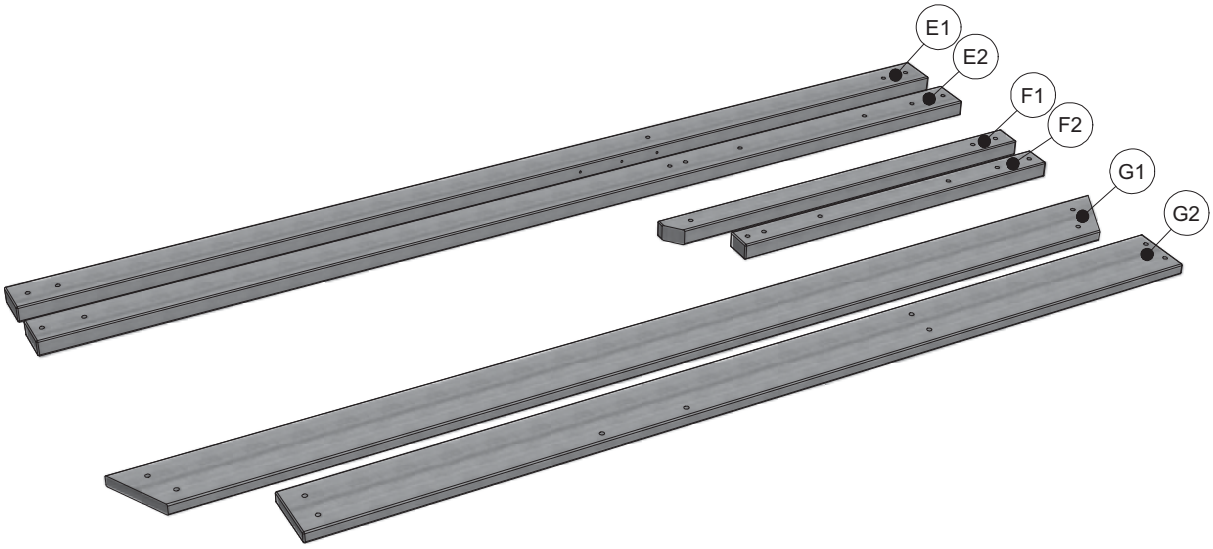

Lors du retrait du bois des boîtes, nous vous recommandons de les disposer par numéro de pièce avant de commencer le montage. Cela permettra un montage plus rapide et une identification facile de toute pièce manquante ou endommagée.

Tri des pièces de quincaillerie

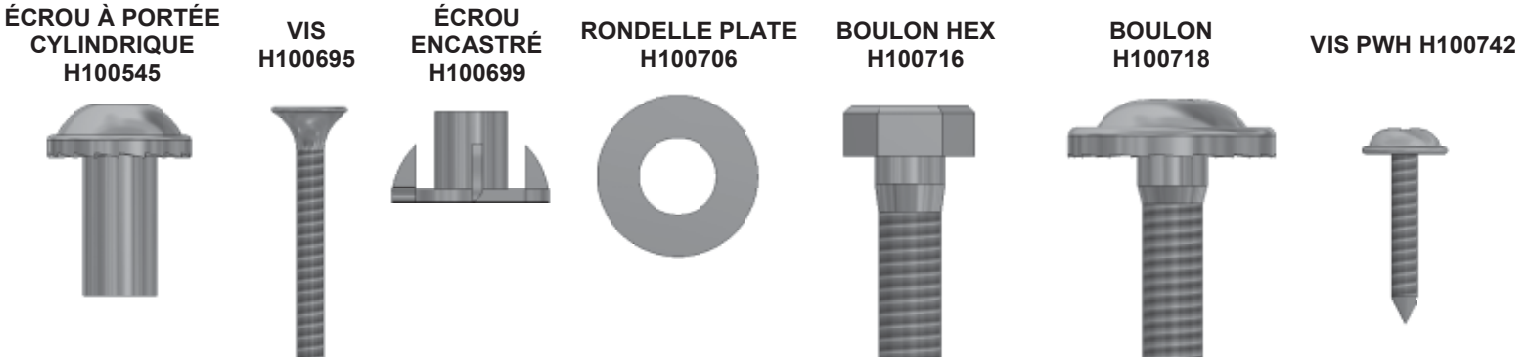

Pour faciliter le montage, nous vous recommandons de trier vos sacs de pièces quincaillerie selon le numéro alphanumérique à sept chiffres imprimé sur les sacs ou par type de pièce de quincaillerie (c.-à-d. boulons, écrous, etc.). L'organisation de vos pièces de quincaillerie facilitera le montage.

Identification des pièces de quincaillerie

Les sacs de pièces de quincaillerie comportent un numéro de pièce alphanumérique à sept chiffres. Lors du montage, il vous suffit de référencer les trois derniers chiffres du numéro de pièce comme indiqué à chaque étape. Cela facilitera la localisation des pièces de quincaillerie appropriées.

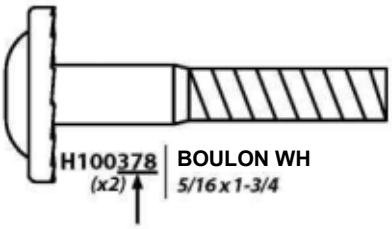

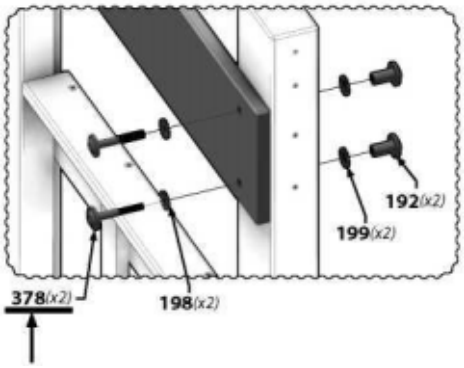

Outils requis pour l'installation

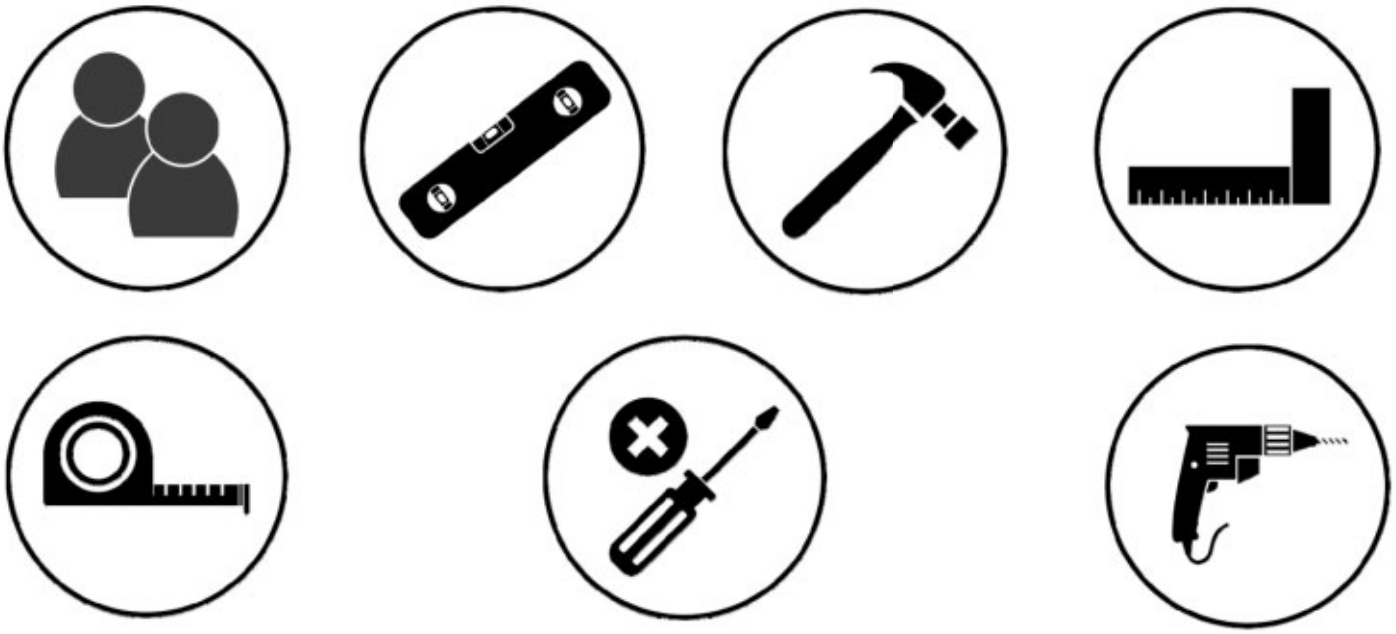

Les icônes et leurs utilisations que vous verrez tout au long de ce manuel

Vous devrez vous assurer que les angles de votre assemblage sont bien droits avant de serrer vos boulons.

Pour assurer un montage correct, vous devrez vous assurer que votre structure est à niveau avant de passer à l'étape suivante.

Certaines étapes du processus de montage nécessiteront deux mains supplémentaires. Assurez-vous d'avoir un assistant disponible.

Cette icône montre la taille d'une clé à tuyauter. Utilisez la clé comme barre de fraction.

Lorsque vous voyez cette icône, vous avez besoin d'une clé à douille. Les icônes ci-dessous indiquent la taille des accessoires nécessaires pour l'assemblage 1/2.

Cette icône vous met en garde contre le serrage excessif de vos boulons. Cela permet d'éviter les dommages structurels ainsi que l'éclatement du bois.

Cette icône vous montrera quels accessoires de perceuse sont nécessaires. Pour cet exemple, vous aurez besoin d'une tête cruciforme et d'une mèche de 3/8.

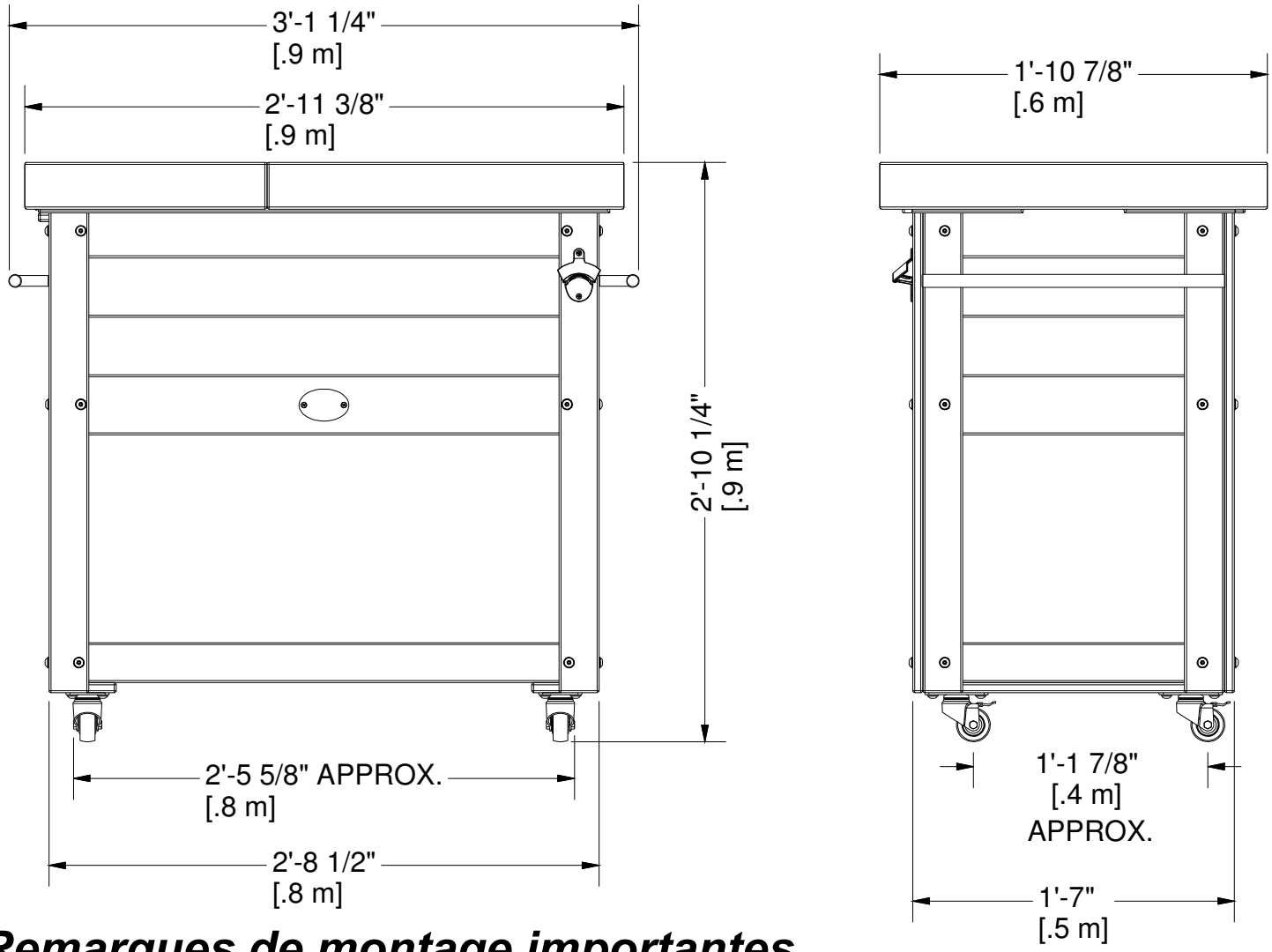

Remarques de montage importantes

1) *Pendant le montage de l'unité, prenez le temps avant et après chaque phase de vous assurer que l'unité est à niveau. Si l'unité n'est pas à niveau, le montage sera difficile et il pourrait en résulter un montage incorrect. Des précautions supplémentaires doivent être prises pour vous assurer que les angles du fort sont bien droits.*

2) *Portez une attention particulière aux ÉLÉMENTS NÉCESSAIRES À CHAQUE ÉTAPE. Ils peuvent être une aide précieuse lors du tri de votre bois et de votre quincaillerie. L'assemblage sera facilité si les éléments sont triés par phase.*

3) *Faites très attention pour vous assurer que vous utilisez les bonnes pièces de quincaillerie à la bonne étape. L'utilisation de pièces de quincaillerie inadéquates peut entraîner un montage incorrect.*

4) *Chaque fois que vous utilisez un écrou encastré, suivez ces instructions. Placez l'écrou encastré dans le trou pré-percé. Insérez-le en tapant avec un marteau. Placez le boulon avec les rondelles du côté opposé. Serrez à la main pour vous assurer que le boulon est dans l'écrou encastré. NE SERREZ PAS TROP.*

5) *Lisez attentivement chaque étape. Les étapes écrites peuvent inclure des informations importantes non présentées dans les illustrations.*

Composants en bois (pas à l'échelle)

MN1 (x4) | **MONTANT - W4L14320**
5/8"x2 3/8"x29 1/4" (15x60x742)

MN3 (x4) | **MONTANT - W4L14324**
5/8"x2 3/8"x29 1/4" (15x60x742)

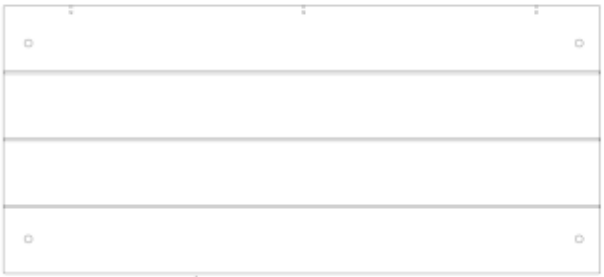

PB1 (x2) | **PANNEAU - W4L14325**
5/8"x14"x31 3/8" (15x356x796)

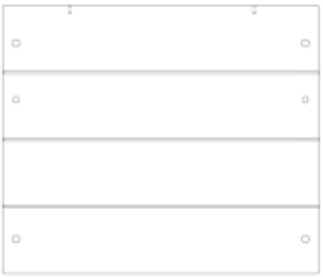

PB2 (x2) | **PANNEAU - W4L14326**
5/8"x14"x16 5/8" (15x356x423)

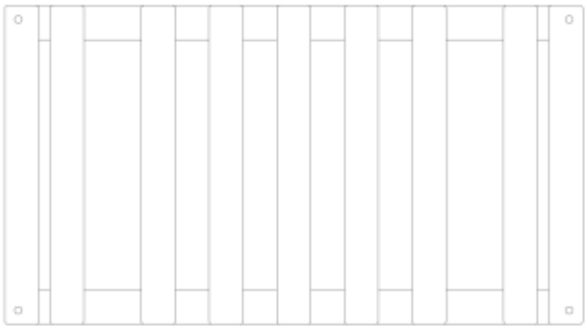

CP1 (x1) | **PANNEAU DE LA GLACIÈRE - W2A03102**
1 1/8"x16 5/8"x30 3/16" (28x423x766)

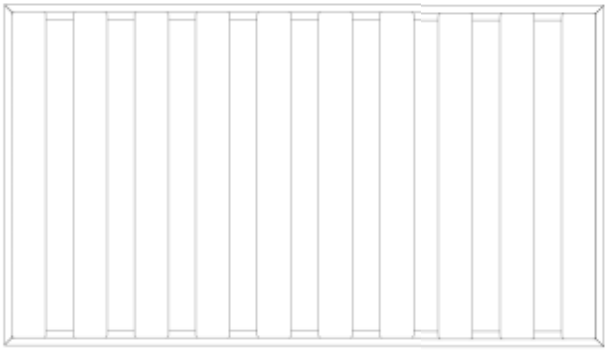

CP2 (x1) | **TABLETTE DE LA GLACIÈRE - W2A03103**
2 3/8"x17 13/16"x31 5/16" (60x453x796)

LP1 (x1) | **PANNEAU DU COUVERCLE - W2A03104**
3 1/2"x22 15/16"x35 7/16" (89x582x900)

MN2 (x2) | **PLANCHE À ROULETTES - W2A03109**
9/16"x3 3/8"x17 13/16" (15x86x453)

Pièces de quincaillerie

H100390 *(x2)* | **VIS À TÊTE PLATE CRUCIFORME NOIR** *8x1/2*

H100395 *(x2)* | **VIS À TÊTE PLATE CRUCIFORME NOIR** *8x3/4*

H100387 *(x12)* | **VIS À TÊTE PLATE CRUCIFORME NOIR** *8x1-1/4*

H100408 *(x10)* | **VIS À TÊTE PLATE CRUCIFORME NOIR** *8x1/2*

H100401 *(x20)* | **BOULON BLANC NOIR** *1/4x1/2*

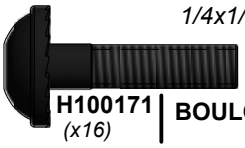

H100171 *(x16)* | **BOULON BLANC NOIR** *1/4x1*

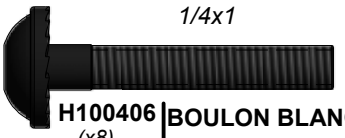

H100406 *(x8)* | **BOULON BLANC NOIR** *1/4x1 1/2*

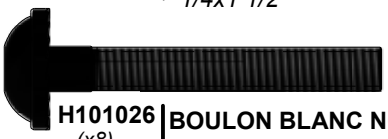

H101026 *(x8)* | **BOULON BLANC NOIR** *1/4x1-3/4*

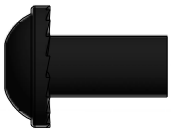

H100404 *(x8)* | **ÉCROU À PORTÉE CYLINDRIQUE BLANC NOIR** *1/4x5/8*

H100399 *(x4)* | **ÉCROU À PORTÉE CYLINDRIQUE BLANC NOIR** *1/4x7/8*

H100400 *(x12)* | **RONDELLE DE SÉCURITÉ EXT NOIR** *8x15*

H100405 *(x24)* | **RONDELLE DE SÉCURITÉ EXT NOIR** *6x15*

(2) **- CLÉ TORX T-30 - H100114**

Composants accessoires (pas à l'échelle)

A100241 *(x1)* | **ÉTIQUETTE D'IDENTIFICATION BYD (PETITE) SANS ÂGE**

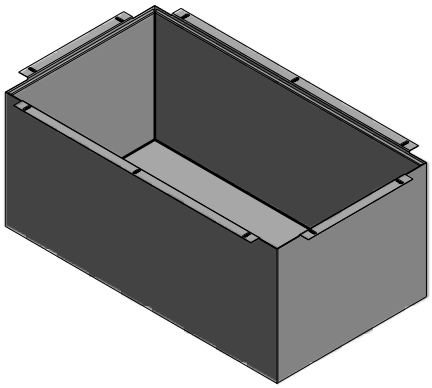

A6P00428 *(x1)* | **REVÊTEMENT DE LA GLACIÈRE**

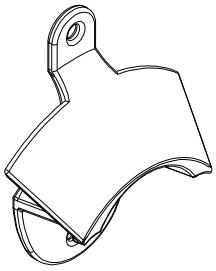

A4M01187 *(x1)* | **DÉCAPSULEUR**

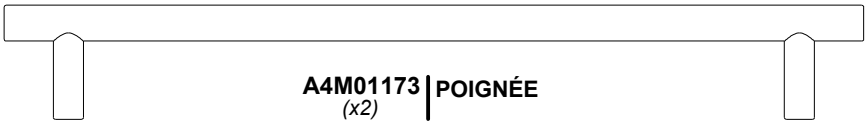

A4M01173 *(x2)* | **POIGNÉE**

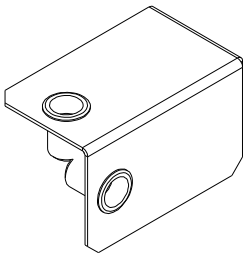

A4M01171 *(x4)* | **SUPPORT FILETÉ**

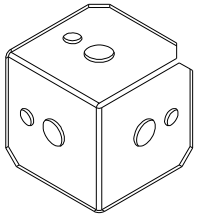

A4M00706 *(x4)* | **SUPPORT 3 FACES 90° - NOIR**

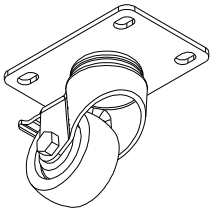

A4M01186 *(x4)* | **ROULETTE 3 PO**

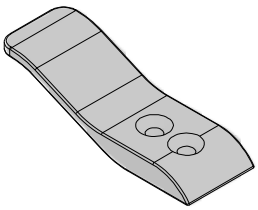

A6P00447 *(x1)* | **BUTÉE DE GLISSIÈRE**

A6P00445 *(x1)* | **COUVERCLE DE GLACIÈRE BYD**

ÉTAPE 1

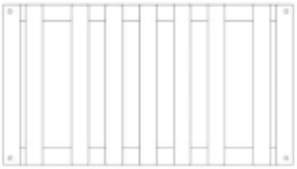

CP1 *(x1)* | **PANNEAU DE LA GLACIÈRE - W2A03102**
1 1/8"x16 5/8"x30 3/16" (28x423x766)

A4M00706 *(x4)* | **SUPPORT 3 FACES 90° - NOIR**

H100401 *(x4)* | **BOULON BLANC NOIR**
1/4x1/2

H100399 *(x4)* | **ÉCROU À PORTÉE CYLINDRIQUE BLANC NOIR**

H100400 *(x4)* | **RONDELLE DE SÉCURITÉ EXT NOIR**
8x15

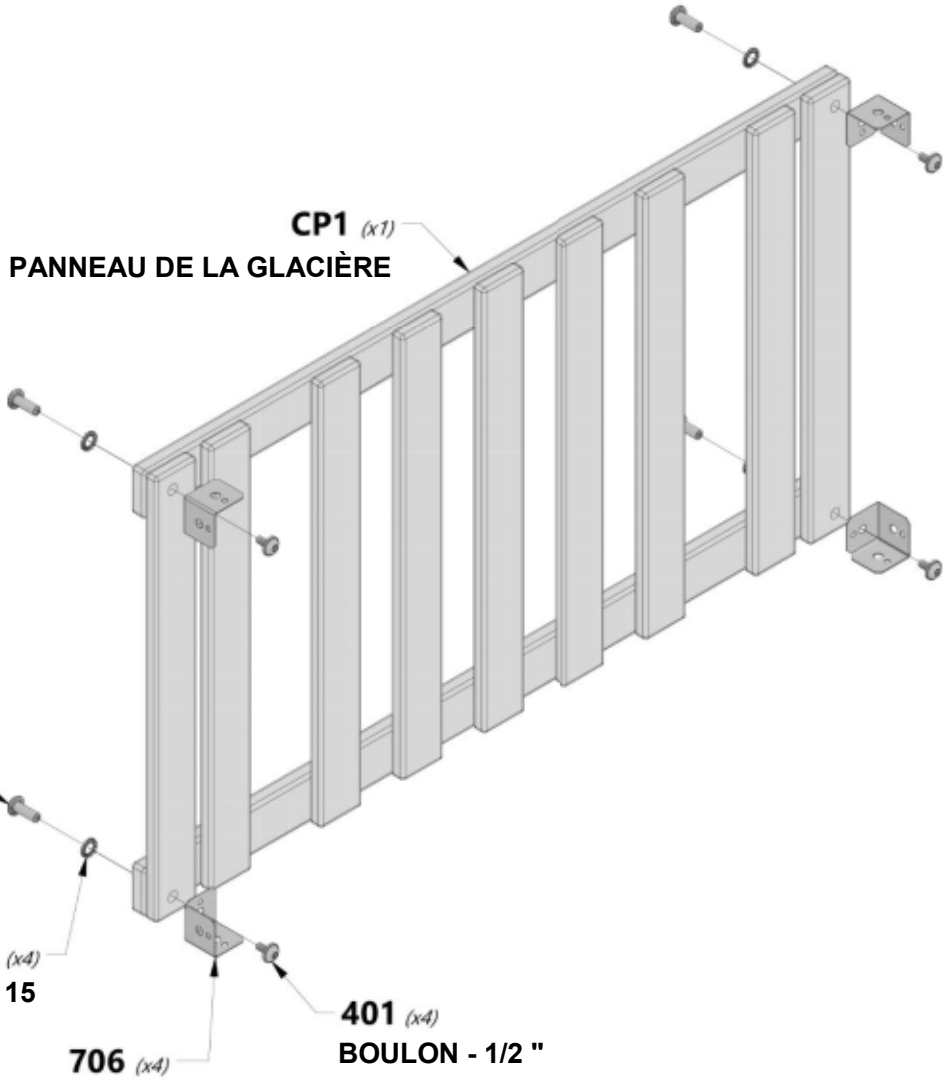

ÉTAPE 2

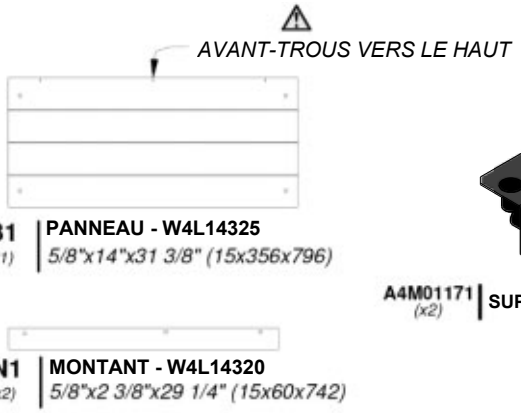

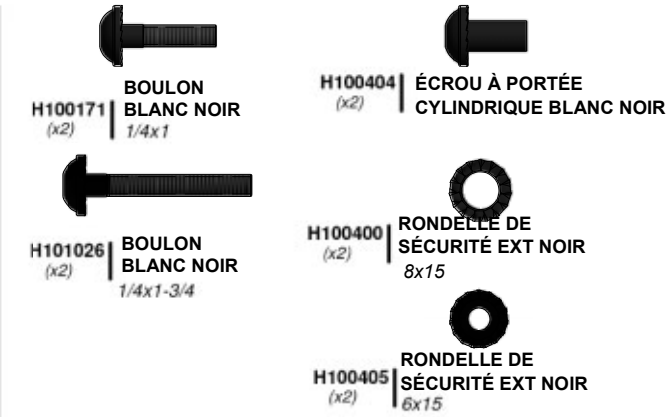

CONSEIL :
POSEZ LES PIÈCES AU SOL OU SUR LES CHEVALETS DE SCIAGE POUR FACILITER LE MONTAGE.

REMARQUE :
LES PIÈCES DOIVENT ÊTRE ORIENTÉES COMME ILLUSTRÉ POUR UN ASSEMBLAGE CORRECT.
LOCALISEZ ET UTILISEZ LES AVANT-TROUS POUR ASSEMBLER LES PLANCHES PB1 ET MN1 COMME ILLUSTRÉ.

5/8 po [15 mm]

NOTEZ L'ORIENTATION

NE SERREZ PAS COMPLÈTEMENT

LOCALISEZ LES AVANT-TROUS VERS LE HAUT

PB1 (x1)
PANNEAU

171 (x2)
SUPPORT 3 FACES 90° - NOIR

NOTEZ L'ORIENTATION

LOCALISEZ LES AVANT-TROUS.

171 (x2)
BOULON - 1 "

MN1 (x2)
MONTANT

400 (x2)
RONDELLE - 8 x 15

404 (x2)
ÉCROU À PORTÉE CYLINDRIQUE - 5/8 "

405 (x2)
RONDELLE - 6 x 15

026 (x2)
BOULON - 1 3/4 "
NE SERREZ PAS COMPLÈTEMENT

5/8 po [15 mm]

REMARQUE :
SERREZ À LA MAIN UNIQUEMENT LE BOULON 026 - 1 3/4 "POUR ASSEMBLER CORRECTEMENT LES ÉTAPES FUTURES.

ÉTAPE 3

PB2 (x1) | **PANNEAU - W4L14326**
5/8"x14"x16 5/8" (15x356x423)

A4M01171 (x1) | **SUPPORT FILETÉ**

MN3 (x2) | **MONTANT - W4L14324**
5/8"x2 3/8"x29 1/4" (15x60x742)

H100171 (x2) | **BOULON BLANC NOIR**
1/4x1

H100404 (x2) | **ÉCROU À PORTÉE CYLINDRIQUE BLANC NOIR**
1/4x5/8

H101026 (x2) | **BOULON BLANC NOIR**
1/4x1-3/4

H100400 (x2) | **RONDELLE DE SÉCURITÉ EXT NOIR**
8x15

H100405 (x2) | **RONDELLE DE SÉCURITÉ EXT NOIR**
6x15

REMARQUE :
LES PIÈCES DOIVENT ÊTRE ORIENTÉES COMME ILLUSTRÉ POUR UN ASSEMBLAGE CORRECT.
LOCALISEZ ET UTILISEZ LES AVANT-TROUS POUR ASSEMBLER LES PLANCHES PB2 ET MN3 COMME ILLUSTRÉ.

400 (x2)
RONDELLE - 8 x 15

404 (x2)
ÉCROU À PORTÉE CYLINDRIQUE - 5/8 "

NOTEZ L'ORIENTATION

MN3 (x1)
MONTANT

171 (x2)
BOULON - 1 PO

NE SERREZ PAS COMPLÈTEMENT

5/8 po [15 mm]

PB2 (x1)
PANNEAU

171 (x1)
SUPPORT 3 FACES 90° - NOIR

MN3 (x1)
MONTANT

NE SERREZ PAS COMPLÈTEMENT

026 (x2)
BOULON - 1 3/4 "

405 (x2)
RONDELLE - 6 x 15

NOTEZ L'ORIENTATION.

LOCALISEZ LES AVANT-TROUS VERS LE HAUT

REMARQUE :
SERREZ À LA MAIN UNIQUEMENT LE BOULON 026 - 1 3/4 "POUR ASSEMBLER CORRECTEMENT LES ÉTAPES FUTURES.

ÉTAPE 4

PB2 (x1) | **PANNEAU - W4L14326**
5/8"x14"x16 5/8" (15x356x423)

A4M01171 (x1) | **SUPPORT FILETÉ**

MN3 (x2) | **MONTANT - W4L14324**
5/8"x2 3/8"x29 1/4" (15x60x742)

H100171 (x2) | **BOULON BLANC NOIR**
1/4x1

H101026 (x2) | **BOULON BLANC NOIR**
1/4x1-3/4

H100404 (x2) | **ÉCROU À PORTÉE CYLINDRIQUE BLANC NOIR**
1/4x5/8

H100400 (x2) | **RONDELLE DE SÉCURITÉ EXT NOIR**
8x15

H100405 (x2) | **RONDELLE DE SÉCURITÉ EXT NOIR**
6x15

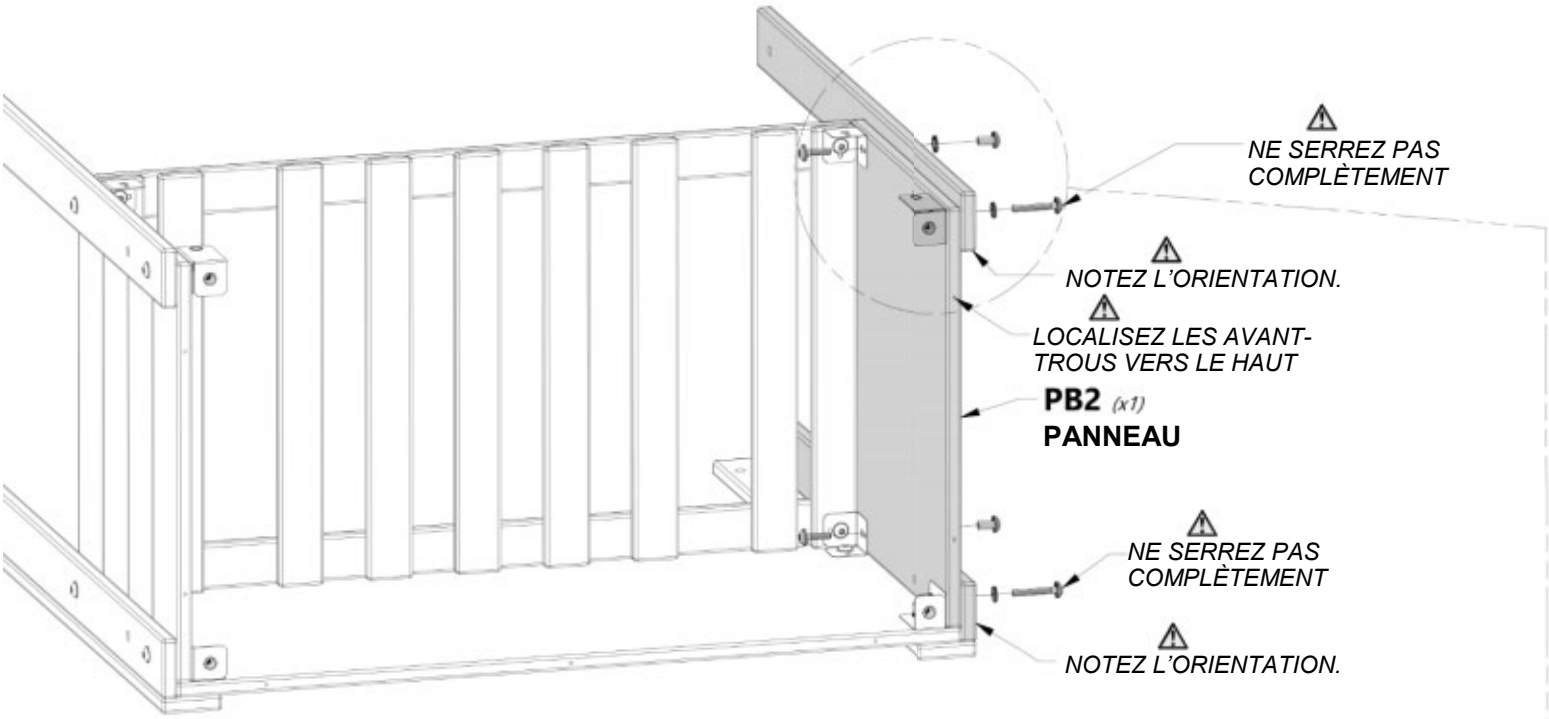

REMARQUE :
LES PIÈCES DOIVENT ÊTRE ORIENTÉES COMME ILLUSTRÉ POUR UN ASSEMBLAGE CORRECT.
LOCALISEZ ET UTILISEZ LES AVANT-TROUS POUR ASSEMBLER LES PLANCHES PB2 ET MN3 COMME ILLUSTRÉ.

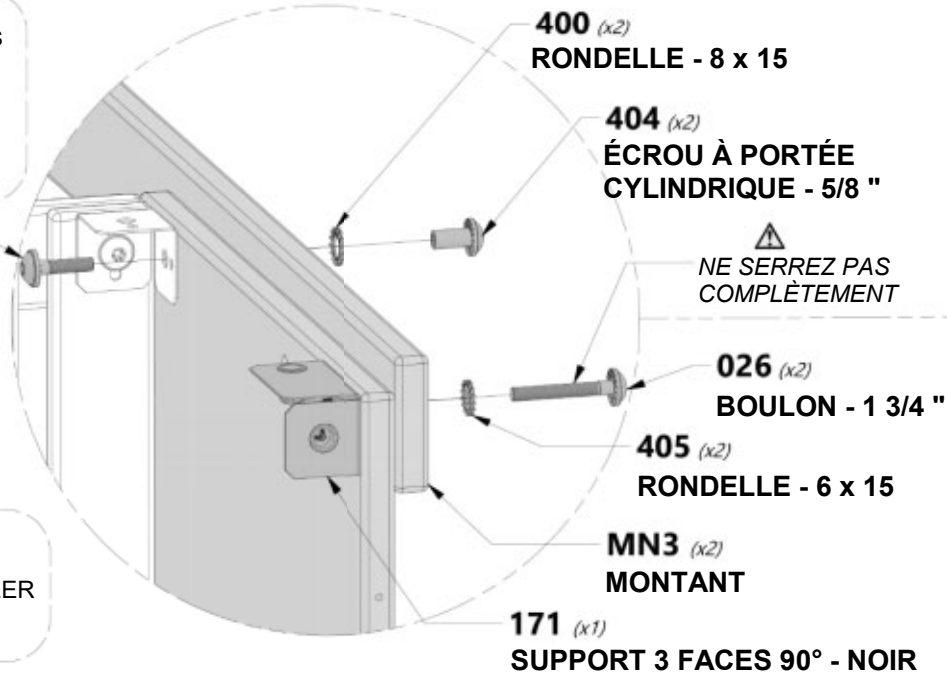

REMARQUE :
SERREZ À LA MAIN UNIQUEMENT LE BOULON 026 - 1 3/4 "POUR ASSEMBLER CORRECTEMENT LES ÉTAPES FUTURES.

ÉTAPE 5

PB1 (x1) | **PANNEAU - W4L14325**
5/8"x14"x31 3/8" (15x356x796)

MN1 (x2) | **MONTANT - W4L14320**
5/8"x2 3/8"x29 1/4" (15x60x742)

H100171 (x2) | **BOULON BLANC NOIR**
1/4x1

H101026 (x2) | **BOULON BLANC NOIR**
1/4x1-3/4

H100404 (x2) | **ÉCROU À PORTÉE CYLINDRIQUE BLANC NOIR**
1/4x5/8

H100400 (x2) | **RONDELLE DE SÉCURITÉ EXT NOIR**
8x15

H100405 (x2) | **RONDELLE DE SÉCURITÉ EXT NOIR**
6x15

REMARQUE :
LOCALISEZ ET UTILISEZ LES AVANT-TROUS DANS LE PANNEAU MURAL POUR MONTER LES MONTANTS ET LE SUPPORT COMME ILLUSTRÉ.

REMARQUE :
SERREZ À LA MAIN UNIQUEMENT LE BOULON 026 - 1 3/4 "POUR ASSEMBLER CORRECTEMENT LES ÉTAPES FUTURES.

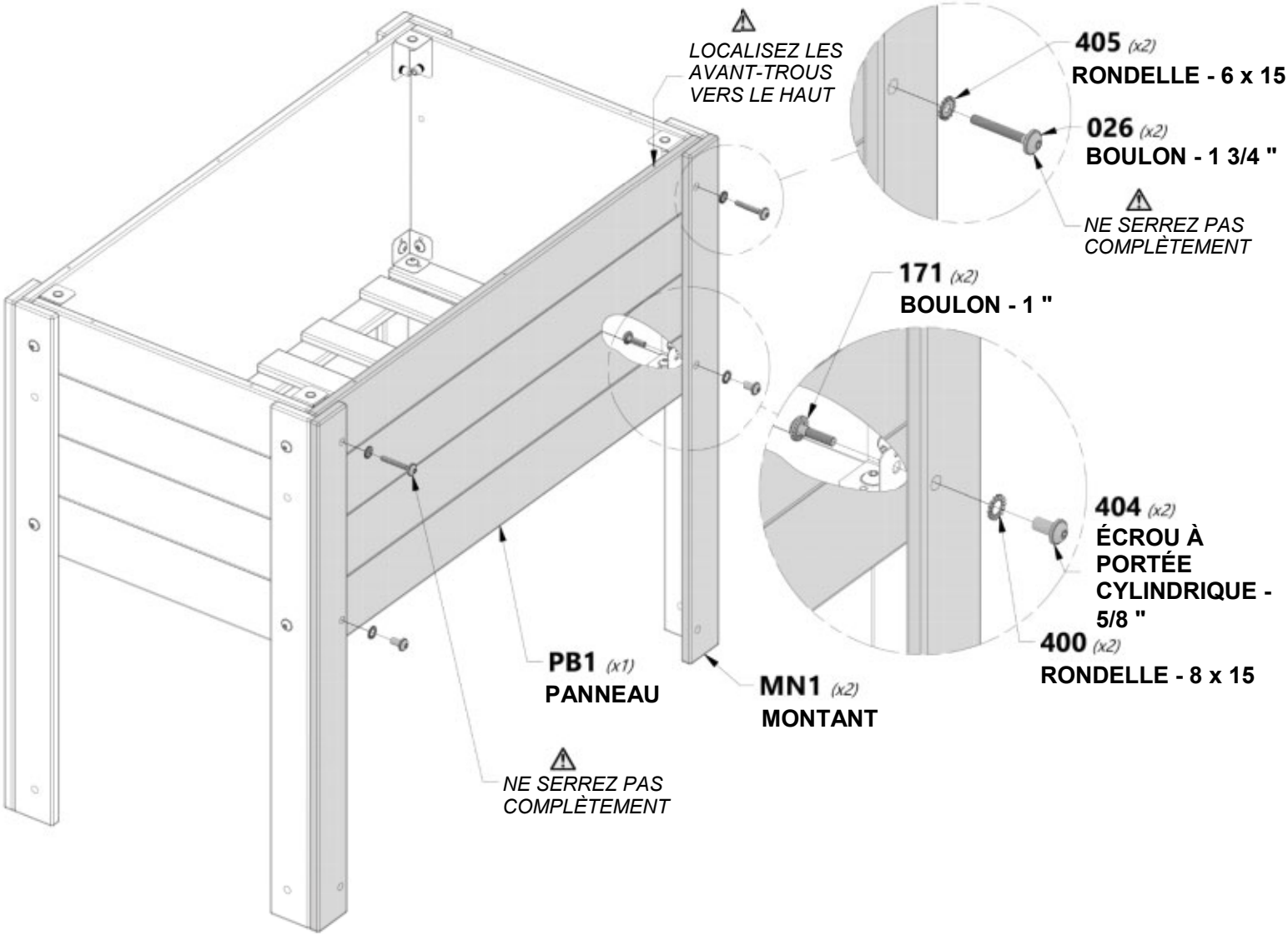

ÉTAPE 6

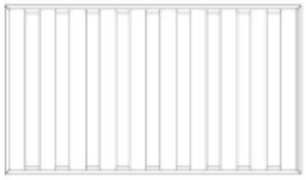

CP2 (x1) | **TABLETTE DE LA GLACIÈRE - W2A03103**
2 3/8"x17 13/16"x31 5/16" (60x453x796)

H100171 (x8) | **BOULON BLANC NOIR** *1/4x1*

H100405 (x8) | **RONDELLE DE SÉCURITÉ EXT NOIR** *6x15*

REMARQUE :
ALIGNEZ LES AVANT-TROUS DES MONTANTS AVEC LES AVANT-TROUS DE LA TABLETTE ET MONTEZ COMME ILLUSTRÉ.

LOCALISEZ LES INSERTS FILETÉS PRÉINSTALLÉS

171 *(x8)*
BOULON - 1 "

405 *(x8)*
RONDELLE - 6 x 15

CP2 *(x1)*
TABLETTE DE LA GLACIÈRE

ÉTAPE 7

MN2 (x2) | **PLANCHE À ROULETTES - W2A03109**
9/16"x3 3/8"x17 13/16" (15x86x453)

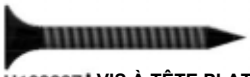

H100387 (x10) | **VIS À TÊTE PLATE CRUCIFORME NOIR**
8x1-1/4

LOCALISEZ LES INSERTS FILETÉS PRÉINSTALLÉS

387 *(x10)*
VIS - 1 1/4 "

MN2 *(x2)*
PLANCHE À ROULETTES

ÉTAPE 8

A4M01186 (x4) | ROULETTE 3 "

H100401 (x16) | BOULON BLANC NOIR 1/4x1/2

401 (x16)
BOULON - 1/2 "

186 (x4)
ROULETTE 3 "

ÉTAPE 9

A4M01187 (x1) | DÉCAPSULEUR

H100387 (x2) | VIS À TÊTE PLATE CRUCIFORME NOIR 8x1-1/4

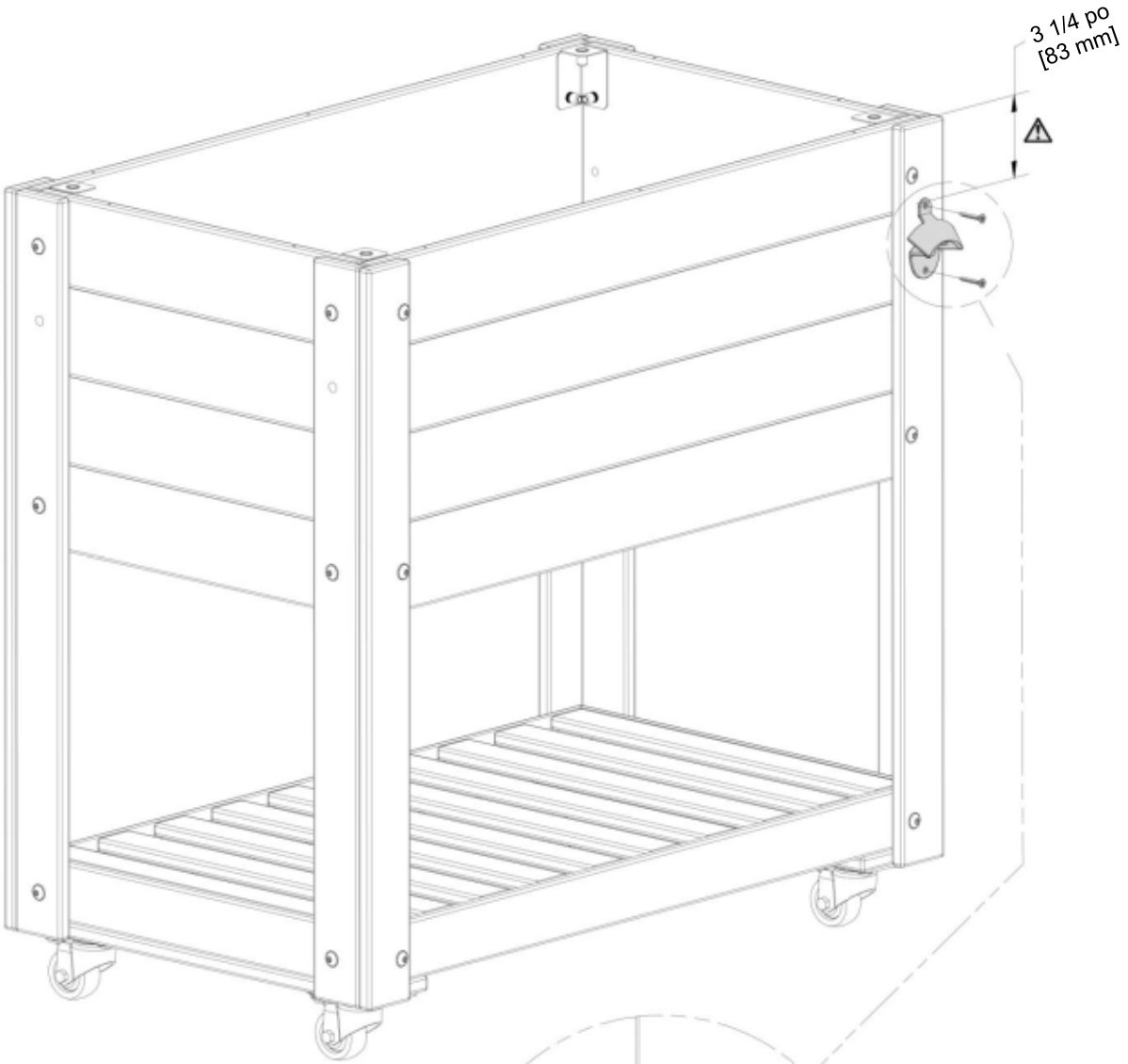

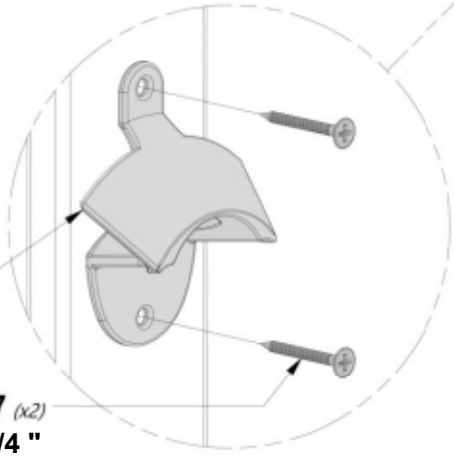

REMARQUE :
CENTREZ LE DÉCAPSULEUR ET INSTALLEZ-LE À LA HAUTEUR INDIQUÉE OU À LA HAUTEUR DE VOTRE CHOIX.

CONSEIL :
AVANT D'INSTALLER LES VIS, PRÉ-PERCEZ LES EMPLACEMENTS ILLUSTRÉS À L'AIDE D'UNE MÈCHE DE 1/8 " (3MM).

ÉTAPE 10

A4M01173 (x2) | POIGNÉE

H100406 (x4) | BOULON BLANC NOIR 1/4x1 1/2

H100405 (x4) | RONDELLE DE SÉCURITÉ EXT NOIR 6x15

405 *(x4)*
RONDELLE - 6 x 15

406 *(x4)*
BOULON - 1 1/2 "

173 *(x1)*
POIGNÉE

173 *(x1)*
POIGNÉE

ÉTAPE 11

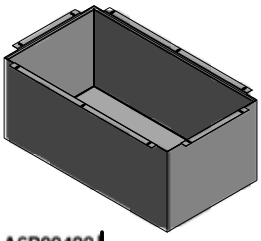

A6P00428 (x1) | REVÊTEMENT DE LA GLACIÈRE

H100408 (x10) | VIS À TÊTE BOMBÉE CRUCIFORME NOIR 8x1/2

REMARQUE :

INSÉREZ COMPLÈTEMENT LE REVÊTEMENT JUSQU'À CE QUE LE BAS TOUCHE, REPLIEZ CHAQUE RABAT SUR LES PANNEAUX ET FIXEZ-LE AVEC LES PIÈCES DE QUINCAILLERIE INCLUSES COMME ILLUSTRÉ.

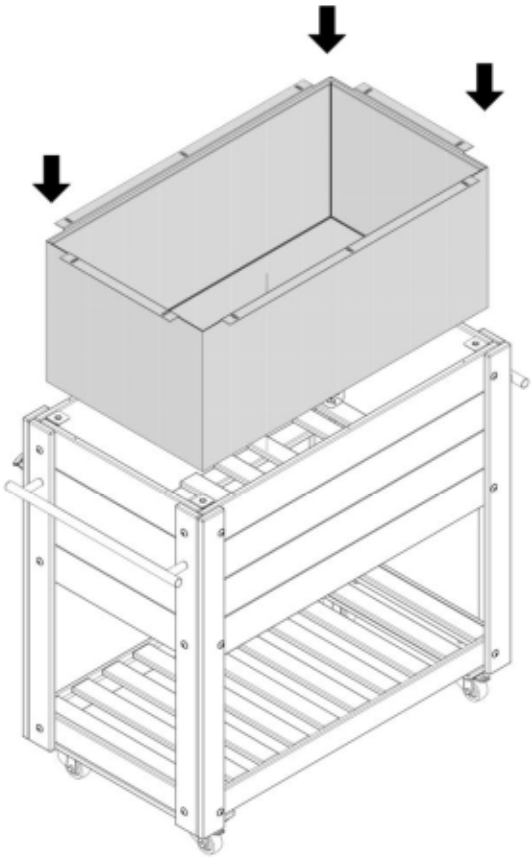

FIXEZ LES PIÈCES DE QUINCAILLERIE EN UTILISANT LES AVANT-TROUS COMME ILLUSTRÉ.

408 *(x10)*
VIS - 1/2 "

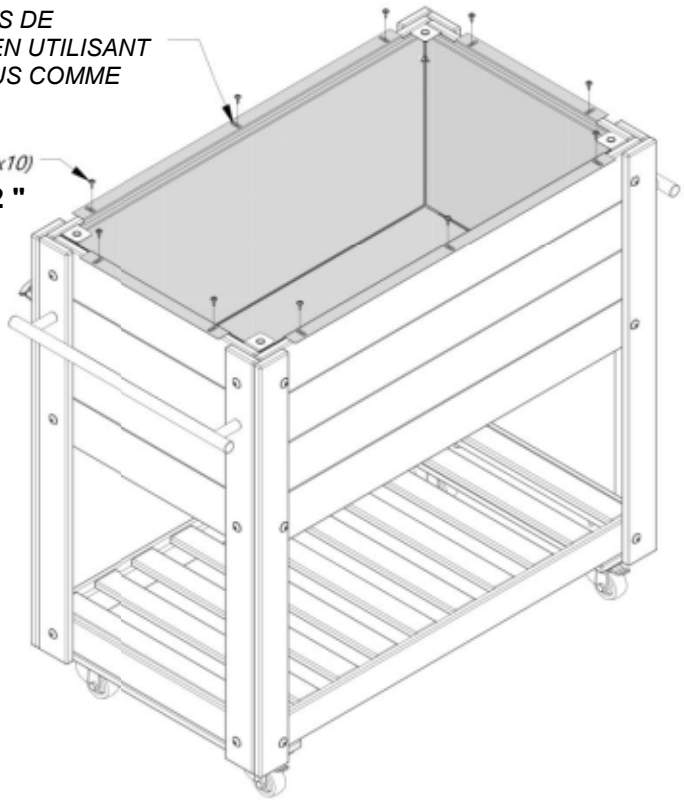

ÉTAPE 12

LP1 (x1) | **PANNEAU DU COUVERCLE - W2A03104**
3 1/2"x22 15/16"x35 7/16" (89x582x900)

A6P00447 (x1) | **BUTÉE DE GLISSIÈRE**

H100395 (x2) | **VIS À TÊTE PLATE CRUCIFORME NOIR** *8x3/4*

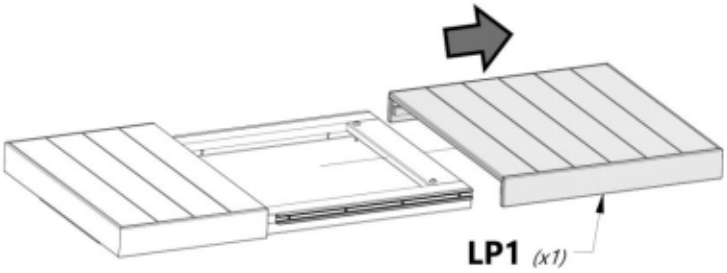

PANNEAU DU COUVERCLE

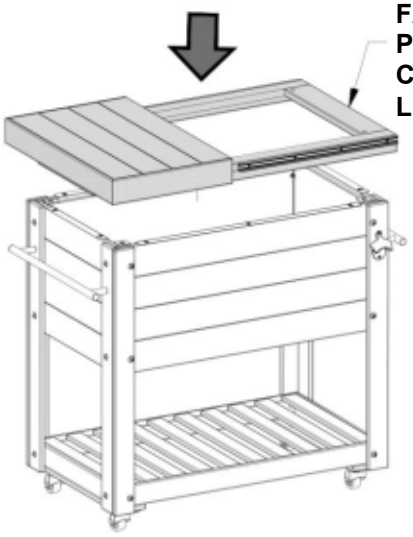

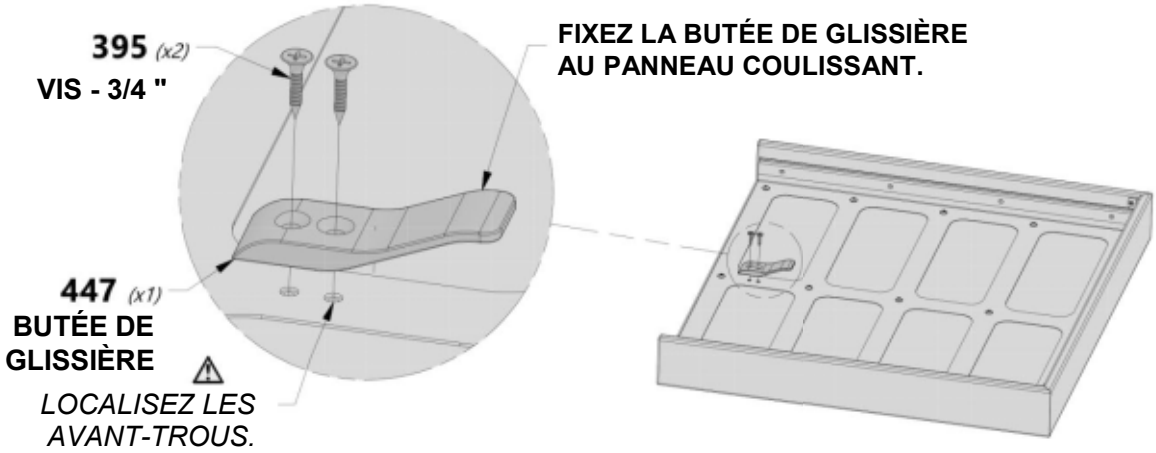

REMARQUE :
NE MONTEZ PAS LE COUVERCLE COULISSANT ET PASSEZ À L'ÉTAPE SUIVANTE.

ÉTAPE 13

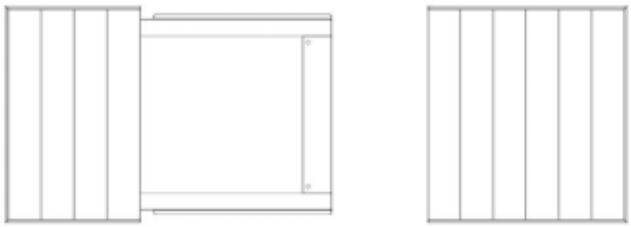

PANNEAUX DE COUVERCLE DE L'ÉTAPE PRÉCÉDENTE

H100406 (x4) | BLANC NOIR 1/4x1 1/2

H100405 (x4) | RONDELLE DE SÉCURITÉ EXT NOIR 6x15

REMARQUE :
FIXEZ LE PANNEAU DU COUVERCLE AVEC LES PIÈCES DE QUINCAILLERIE COMME ILLUSTRÉ ET RÉINSTALLEZ LE PANNEAU COULISSANT DE L'ÉTAPE PRÉCÉDENTE.

406 *(x4)*
BOULON - 1 1/2 "

405 *(x4)*
RONDELLE - 6 x 15

REMARQUE :
AVEC LE COUVERCLE INSTALLÉ, SERREZ MAINTENANT COMPLÈTEMENT LES BOULONS 026 - 1 3/4 ".

ÉTAPE 14

A100241 (x1) | ÉTIQUETTE D'IDENTIFICATION BYD (PETITE) SANS ÂGE

H100390 (x2) | VIS À TÊTE PLATE CRUCIFORME NOIR 8x1/2

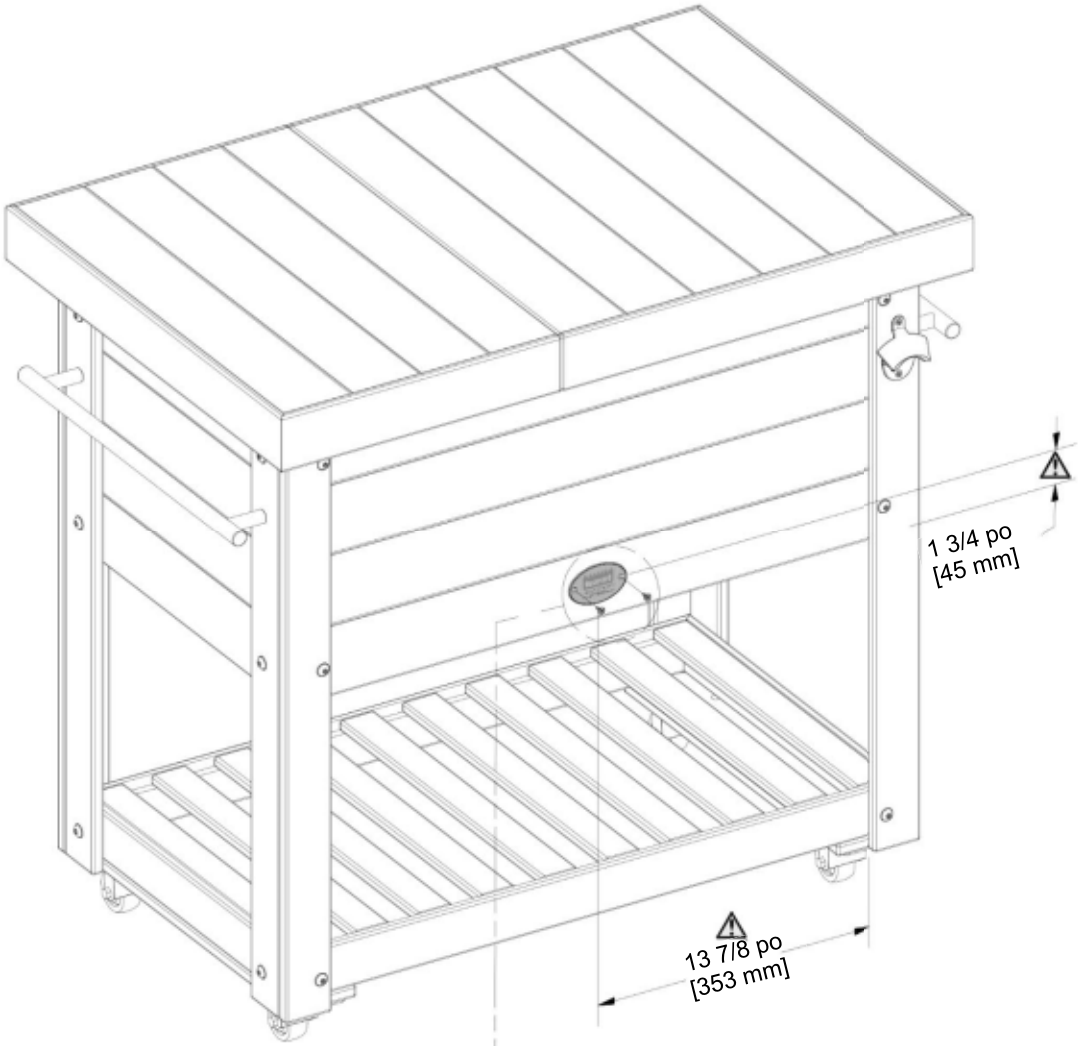

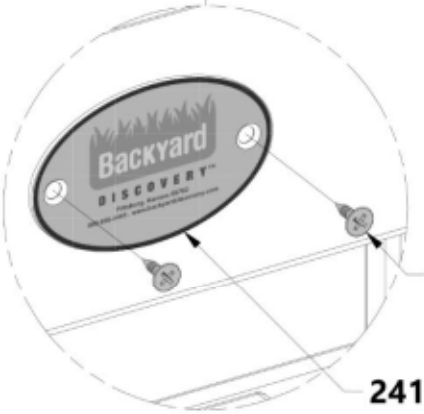

390 *(x2)*
VIS - 1/2 "

241 *(x1)*
ÉTIQUETTE D'IDENTIFICATION BYD (PETITE) SANS ÂGE

ÉTAPE 15

A6P00445 *(x1)* | **COUVERCLE DE GLACIÈRE BYD**

REMARQUE :

INSTALLEZ LE COUVERCLE POUR ENTRETENIR CORRECTEMENT VOTRE REFROIDISSEUR LORSQUE VOUS NE L'UTILISEZ PAS.

445 *(x1)*

COUVERCLE DE GLACIÈRE BYD

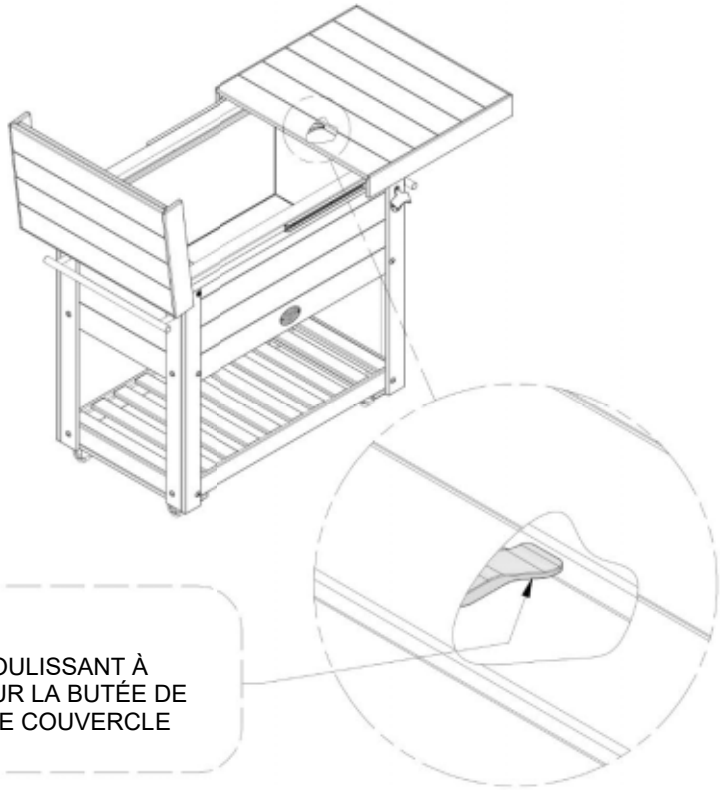

CONSEIL :

VOUS POUVEZ RETIRER LE PANNEAU COULISSANT À L'AVENIR EN APPUYANT SIMPLEMENT SUR LA BUTÉE DE GLISSIÈRE TOUT EN FAISANT GLISSER LE COUVERCLE POUR L'ENLEVER.