Fabriqué par :
Backyard Discovery
3305 Airport Drive, Pittsburg,
KS 66762 800-856-4445

Basepoint Business Centre: Rivermead Drive,Westlea, Swindon SN5 7EX Phone: 0800-118-2476
J.P. Coenstraat 7, The Bridge, The Hague, 2595 WP, Netherlands Phone: 08005678990

20x10 SARASOTA LOUVERED PERGOLA

No DE MODÈLE : 2305120 / 2305120-I

AVERTISSEMENT
Cancer et malformations congénitales
www.P65Warnings.ca.gov

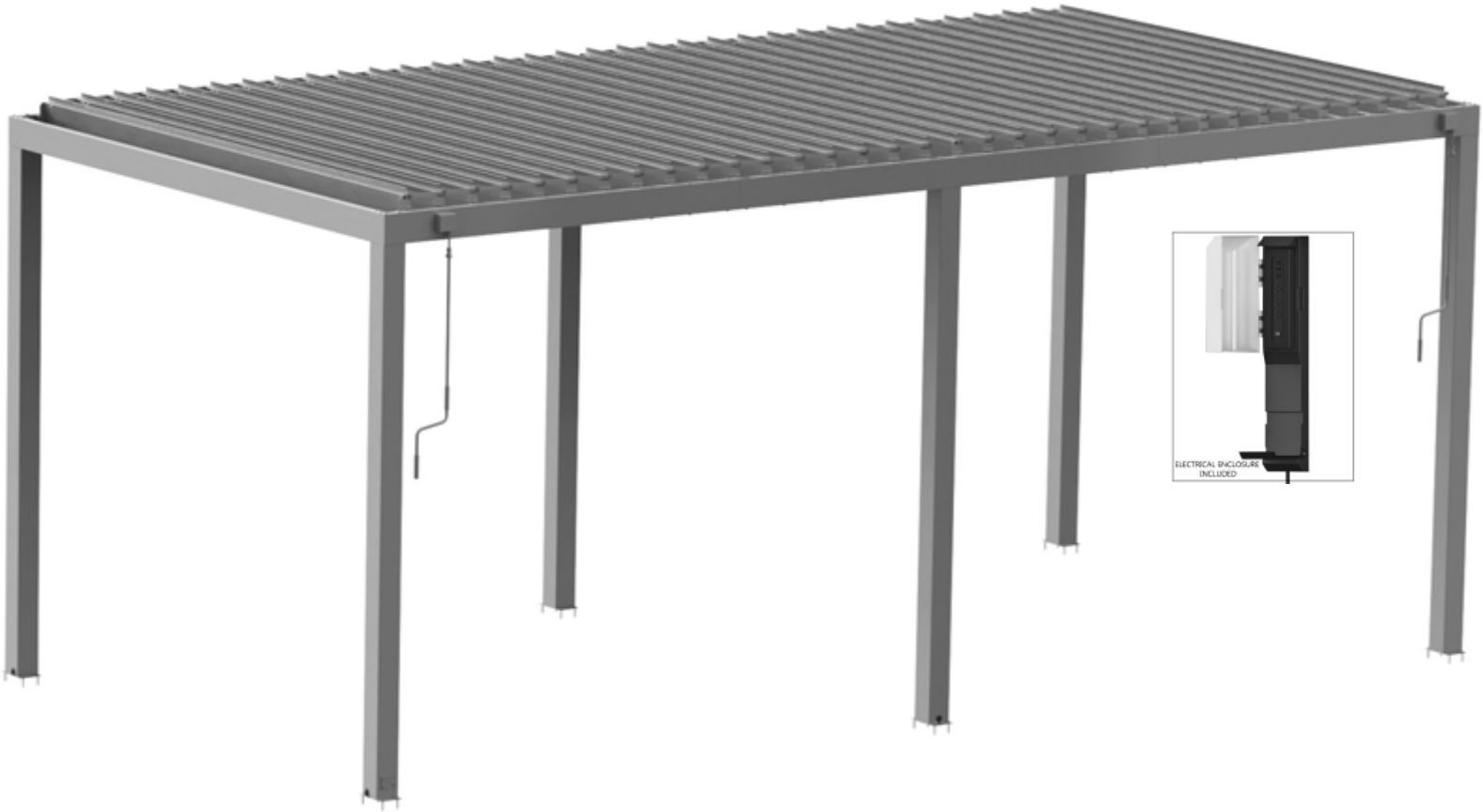

Veuillez visiter www.backyarddiscovery.com
Pour obtenir le manuel de montage le plus récent, pour enregistrer votre produit ou pour commander des pièces de rechange *Para obtener instrucciones en español, visite www.backyarddiscovery.com*

BILT®

ÉTAPE PAR ÉTAPE FACILE
INSTRUCTIONS INTERACTIVES EN 3D
TÉLÉCHARGEZ L'APPLICATION GRATUITE

ANDROID APP ON Google play | Download on the App Store

MANUEL DU PROPRIÉTAIRE - DIMENSIONS DE CONFIGURATION DE BASE ET NOTES DE MONTAGE

Il est essentiel que vous commenciez avec des semelles carrées et de niveau, une dalle de béton ou une plate-forme pour fixer votre structure

- Portez une attention particulière aux éléments nécessaires à chaque étape. Assurez-vous d'utiliser le bon matériel pour chaque étape. L'utilisation d'un matériel incorrect peut entraîner un assemblage incorrect
- N'oubliez pas de vérifier les services publics souterrains et les lignes électriques aériennes.

Les supports de poteaux sont fournis avec votre structure qui vous permet d'installer de façon permanente votre structure sur une surface de bois ou de béton préexistante ou nouvelle. Voir les instructions d'ancrage pour plus de détails et de recommandations.

- Le matériel permettant de fixer les montants à la structure est inclus.
- Le matériel pour monter la structure de façon permanente sur une surface en béton est inclus.
- La quincaillerie pour monter la structure en permanence sur une terrasse en bois n'est PAS incluse et devra être achetée séparément. Vous devez vous assurer qu'il y a suffisamment de soutien structurel sous le platelage avant de le fixer en permanence.

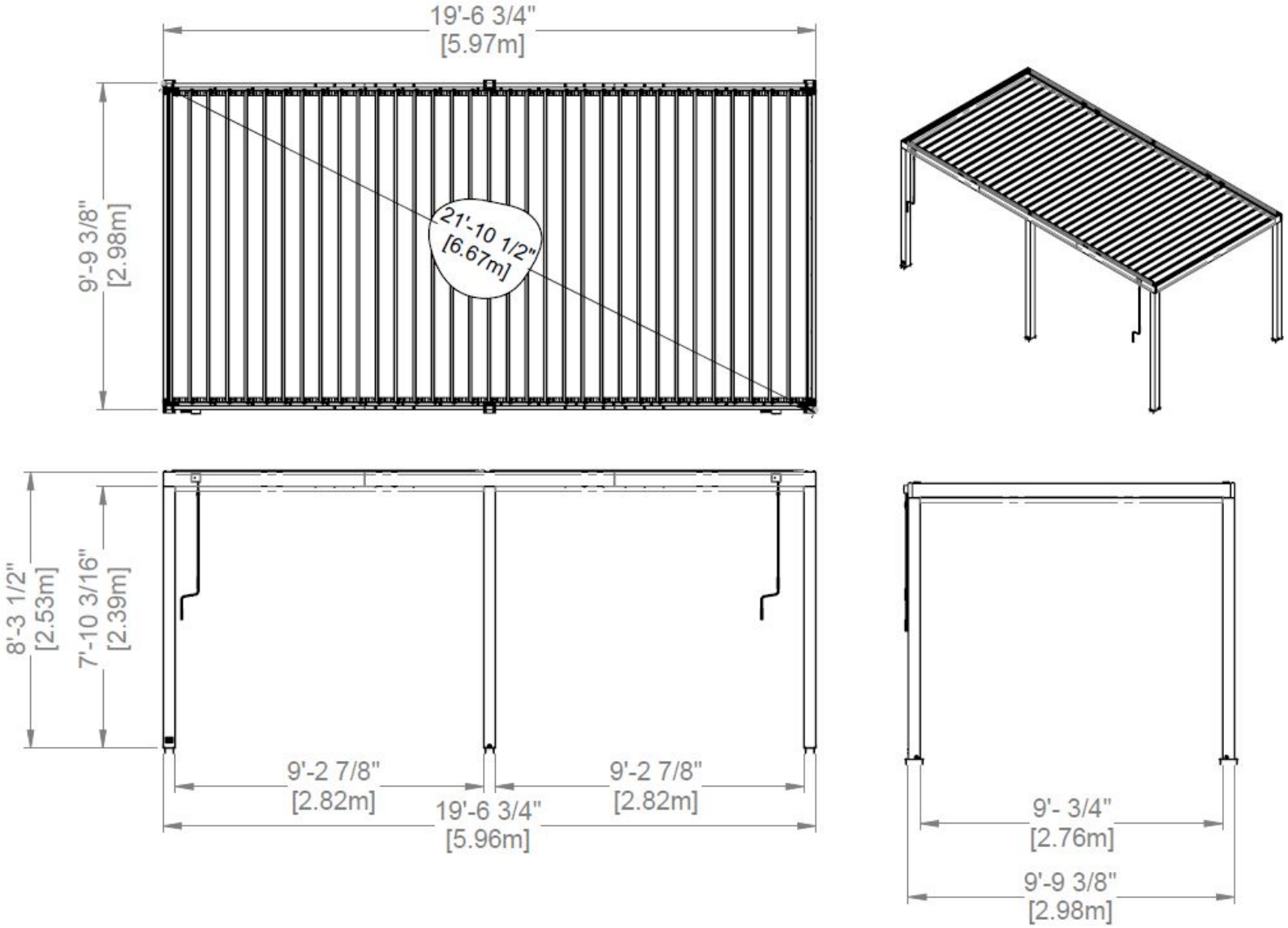

MANUEL DU PROPRIÉTAIRE - DISPOSITION DE L'ANCRAGE

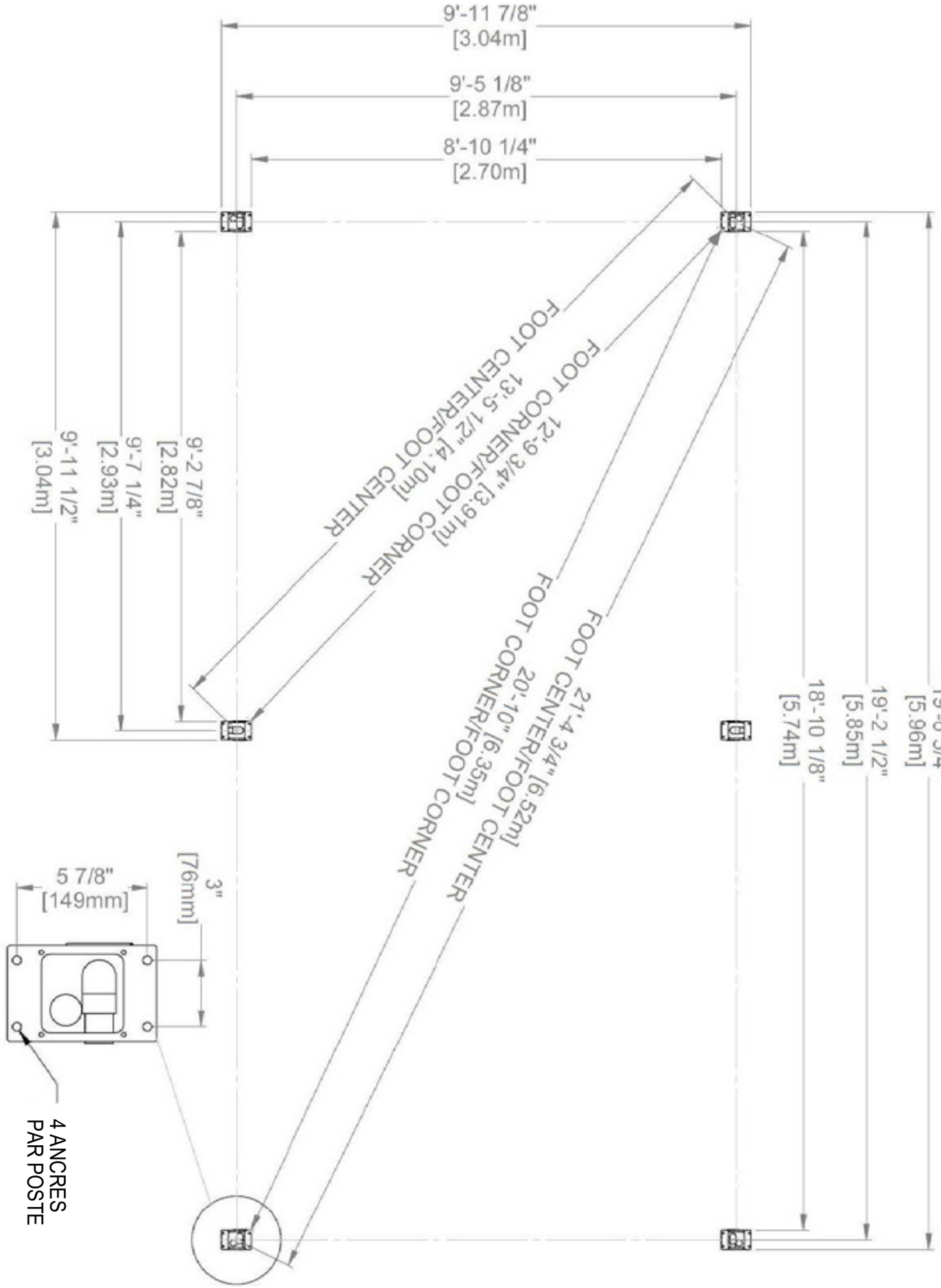

REMARQUE : LES DIMENSIONS DOIVENT ÊTRE INDIQUÉES SUR LA PLAQUE D'ANCRAGE AU BAS DU POTEAU, SAUF INDICATION CONTRAIRE.

MANUEL DU PROPRIÉTAIRE - IDENTIFICATION DES PIÈCES

COMPOSANTS MÉTALLIQUES (pas à l'échelle)

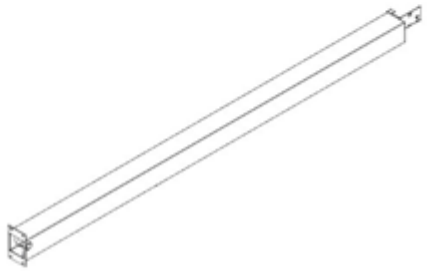

P01 POSTE - A4M01983
(x1) 4 5/16"x6 3/4"x991/2" (110x172x2527

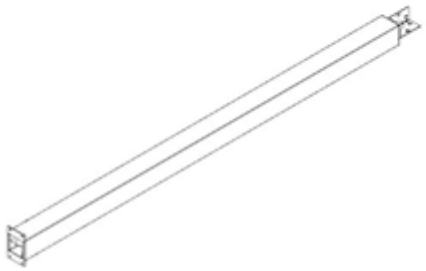

P02 POSTE - A4M01984
(x2) 4 5/16"x6 3/4"x99 1/2" (110x172x2527)

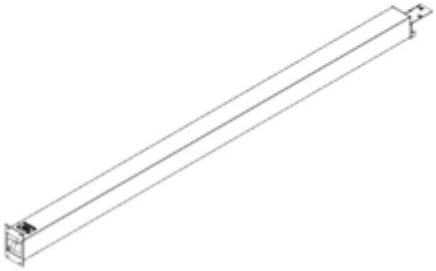

P03 POSTE - A4M02131
(x1) 4 5/16"x6 3/4"x99 1 /2" (110x172x2527)

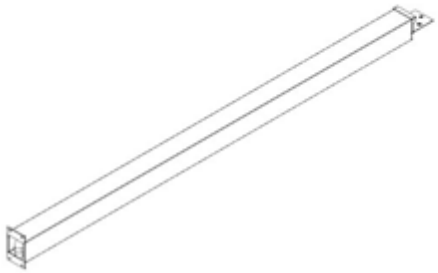

P04 LAMELLE - A4M02587
(x2) 4 5/16"x6 3/4"x99 7/16" (110x172x2525.5)

G02 GOUTTIÈRE - A4M02583
(x4) 1 9/16"x1 15/16"x111" (40x50x2819)

G01 GOUTTIÈRE - A4M01993
(x2) 1 9/16"x1 15/16"x108 7/8" (40x50x2765)

M01 BÂTI À PERSIENNES - A4M02593
(x1) 1 "x1 15/16"x110 3/4" (25x49x2813

M02 BÂTI À PERSIENNES – A4M02594
(x1) 1 "x1 15/16"x110 3/4" (25x49x2813)

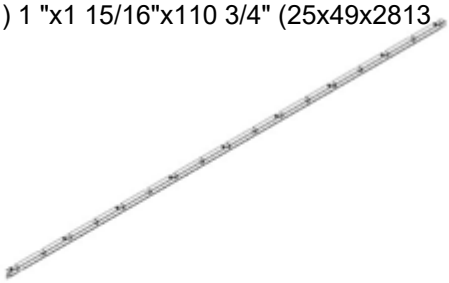

M04 BÂTI À PERSIENNES - A4M02596
(x1) 1 "x1 15/16"x110 3/4" (25x49x2813)

M03 BÂTI À PERSIENNES – A4M02595
(x1) 1"x115/16"x110 3/4" (25x49x2813)

MANUEL DU PROPRIÉTAIRE - IDENTIFICATION DES PIÈCES

COMPOSANTS MÉTALLIQUES (pas à l'échelle)

F02 SANGLE DE LIAISON À GRILLE - A4M02586
(x4) 1/8 "x13/16" x108 1/2" (3x20x2756)

F01 BARRE PLATE - A4M02585
(x4) 1/16"x1"x110 3/4" (2x25x2813)

L01 LAMELLE - A4M01995
(x34) 1 11/16"x7 5/8"x114 5/16" (42x196x2904)

L04 MECANISME A LAMES
(x2) A4M02132

B01 POUTRE -A4M01986
(x2) 1 7/16"x5 1/4"x114 1/2" (36x134x2910)

B02 POUTRE - A4M02588
(x1) 1 7/16"x5 1/4"x72 7/16" (36x134x1839)

B03 POUTRE - A4M02589
(x1) 1 7/16"x5 1/4"x72 7/16" (36x134x1839)

B04 POUTRE - A4M02590
(x1) 1 7/16"x5 1/4"x72 7/16" (36x134x1839)

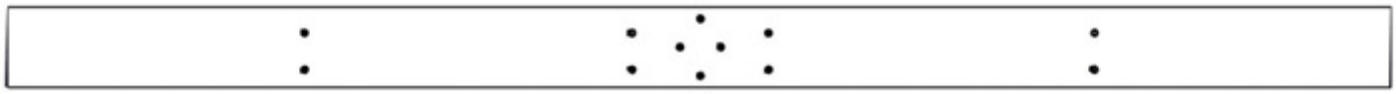

B05 POUTRE - A4M02591
(x2) 1 7/16"x5 1/4"x89 7/8" (36x134x2283)

B06 POUTRE - A4M02592
(x1) 1 7/16"x51/4"x72 7/16" (36x134x1839)

J1 SUPPORT D'EPISSURE - A4M02230
(x4) 15/16"x53/16"x39 3/8" (33.2x131.2x1000)

MANUEL DU PROPRIÉTAIRE - IDENTIFICATION DES PIÈCES

COMPOSANTS MÉTALLIQUES (pas à l'échelle)

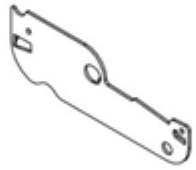

L02 PLAQUE LATERALE D'ENTRAiNEMENT DU VOLET -A4M02134
(x2) 1/16"x2 3/16"x6 9/16" (2x55x167)

L03 PLAQUE LATERALE A PERSIENNES -A4M02334
(x66) 1/1'6 "x2 3/16" x6 9/16 "(2x55x167

F05 PORTE-CLES -A4M02226
(x2) 1/2"x1/2"x3 3/4" (13x13x95)

F07 CAPOT -A4M02228
(x2) 1 9/16 "x2 7/8" x3 1/4 "(39.5x73x82)

F04 SANGLE DE LIAISON -A4M02225
(x2) 1/8"x13/16"x2 5/8" (3x20x66)

F03 SANGLE DE LIAISON -A4M02229
(x2} 1/2"x11/16"x3 13/16" (13x17x97)

F06 ENTRETOISE - A4M02227
(x2) 1/16"x2 3/16"x2 3/4" (1.5x56x70)

H01 POIGNÉE
(x2) A4M04022

A6P00796 SILICONE
(x1)

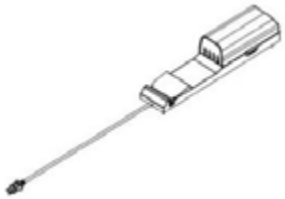

9205413 ELECTRIQUE
(x1) BOTTIER

MANUEL DU PROPRIÉTAIRE - IDENTIFICATION DES PIÈCES

COMPOSANTS MÉTALLIQUES (pas à l'échelle)

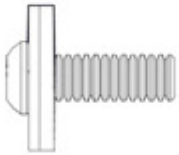

H101202 ENSEMBLE TÊTE PORTE-PLATEAU TORX
(x176) 1/4-20x3/4"

H101101 ENSEMBLE TÊTE PORTE-PLATEAU TORX
(x2) 1/4-20x3/4"

H101126 ENSEMBLE TÊTE PORTE-PLATEAU TORX
(x8) 1/4-20x2 1/8"

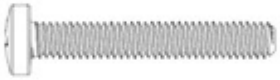

H101187 BOULON PPH
(x1) 8-32x1 1/8"

H101189 BOULON D'ÉPAULEMENT À PROFIL BAS
(x4) 1 /4-20x3/8" BLK

H100408 VIS PWH
(x136) 8x1/2

H100120 ANCRAGE EN BÉTON
(x24)

H101230 BOULON WH
(x20) 5/16x6 SS

H101161 GOUPILLE FENDUE
(x68)

H100474 RONDELLE PLATE
(x10) 9x19

H100630 RONDELLE PLATE
(x24) 8x19

H100653 ECROU DE VERROUILLAGE
(x4) 1/4

H100774 RONDELLE FENDUE
(x2) 1/4

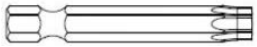

H100147 EMBOUT TORX
(x1)

H100114 CLÉ TORX
(x1) T-30

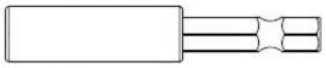

H101100 ENTRAÎNEMENT MAGNÉTIQUE
(x1)

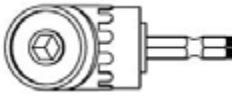

H101114 ADAPTATEUR DE PERCEUSE À ANGLE DROIT
(x1)

PRÉ-ASSEMBLAGE ÉTAPE 1 - TRI DES PIÈCES

Il est essentiel pour faciliter l'assemblage que vous preniez le temps de trier et d'organiser les pièces et le matériel.

Pièces Métalliques:

- Organiser les pièces métalliques selon le numéro alphanumérique à trois chiffres estampillé sur chaque pièce (p. ex., P01).
- S'il y a plusieurs pièces portant le même numéro estampillé, empilez-les ensemble.
- Les timbres se trouvent sur la surface plane des pièces ou à l'extrémité des pièces.
- Laissez-vous beaucoup de place - les pièces peuvent prendre beaucoup de place.

REMARQUE : LES CARTONS NE SONT PAS CLASSÉS PAR NUMÉRO DE PIÈCE.

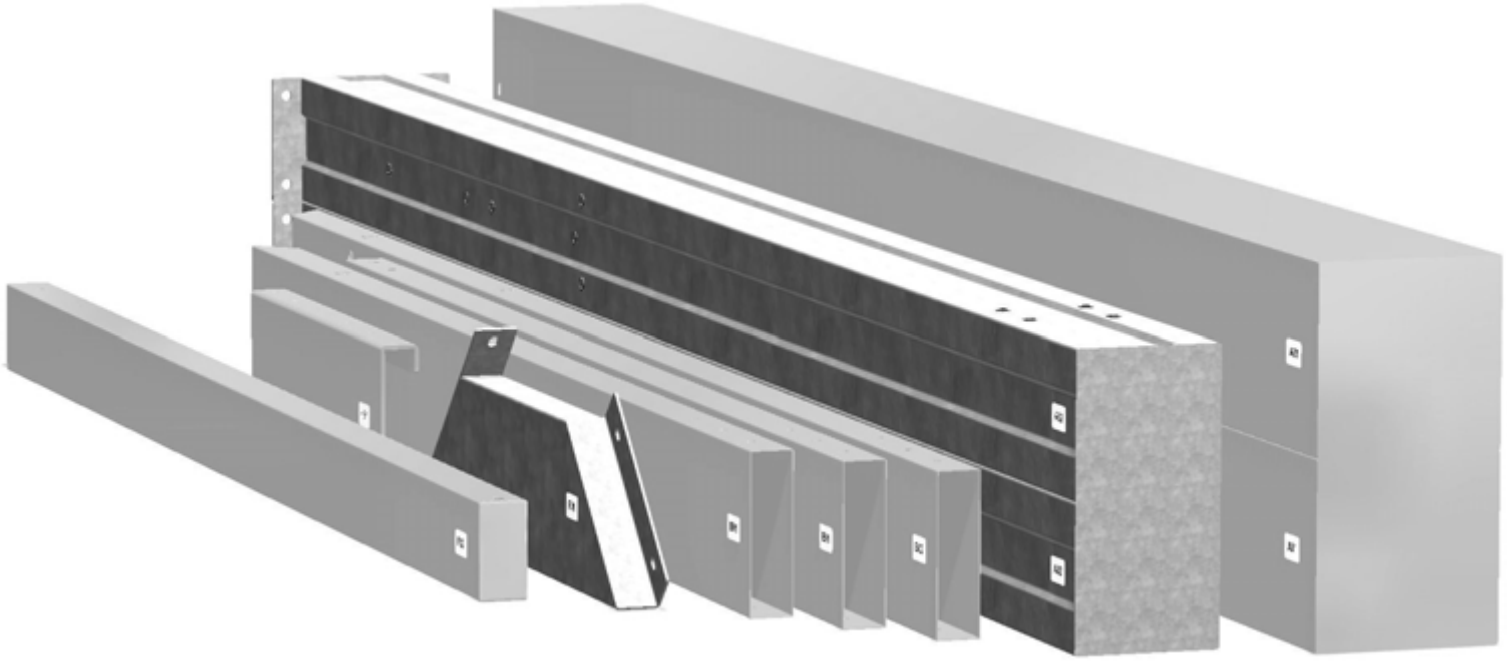

PIÈCES DE QUINCAILLERIE :

- Nous vous recommandons d'avoir un tableau séparé pour organiser le matériel.
- Les sacs de quincaillerie sont imprimés avec un numéro de pièce alphanumérique à sept chiffres.
- Vous pouvez organiser votre matériel par numéro de pièce ou groupe par type de matériel (boulons, écrous, etc.).
- Pendant l'assemblage, il suffit de faire référence aux quatre derniers chiffres du numéro.

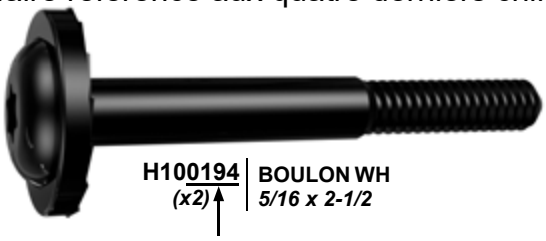

PRÉ-ASSEMBLAGE ÉTAPE 2 - OUTILS NÉCESSAIRES

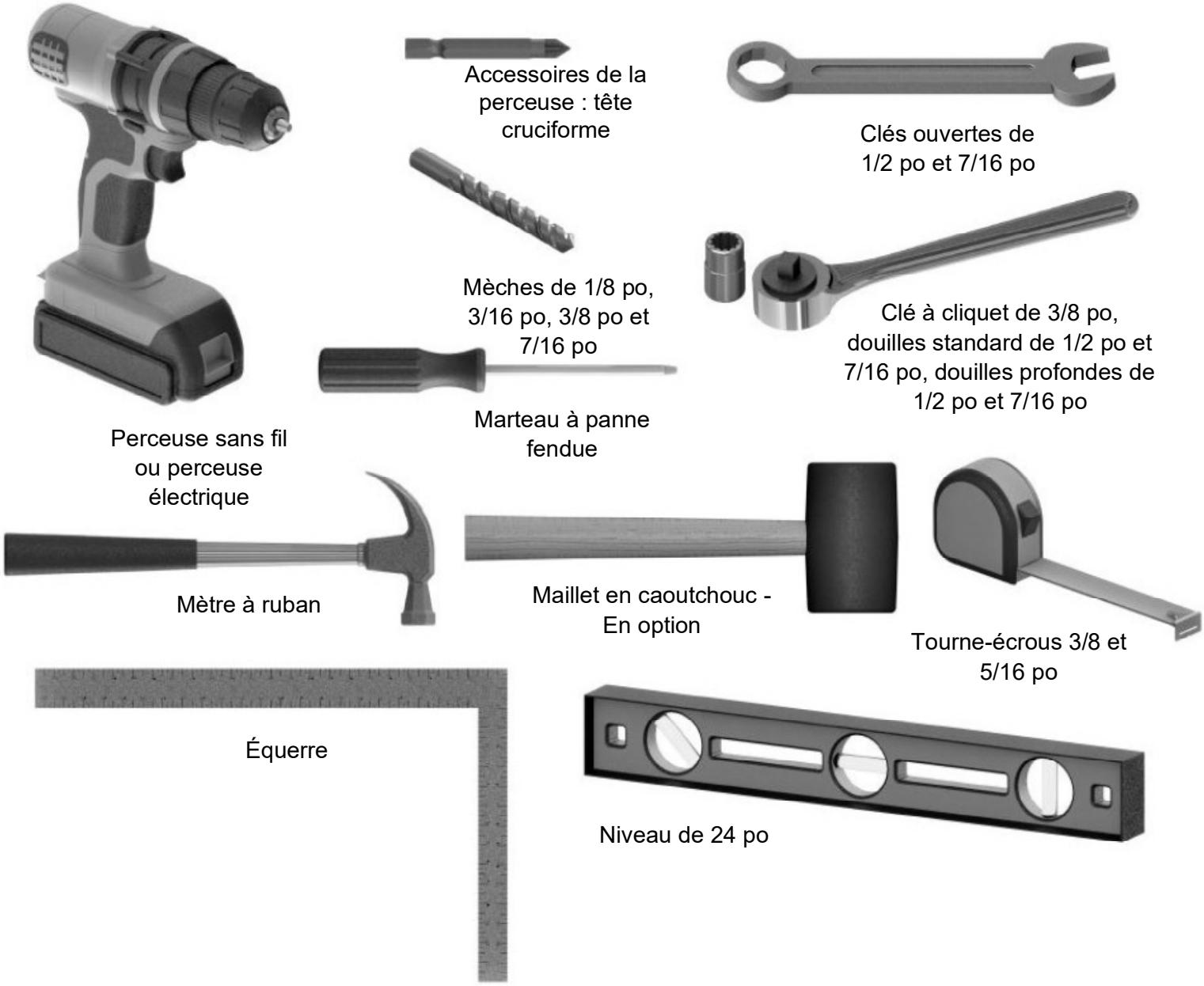

PRÉ-ASSEMBLAGE ÉTAPE 3 - CHOISISSEZ VOTRE MÉTHODE D'ASSEMBLAGE

Plusieurs types d’instructions de montage vous sont proposés.

1. **Manuel d'assemblage imprimé inclus avec votre produit**
2. **Application BILT - Instructions interactives en 3D (en Anglais)**
3. **Combinaison du manuel imprimé et de l'application BILT (remarque : les numéros d'étape peuvent différer entre les deux méthodes)**

ÉTAPE 1 - ASSEMBLAGE DU CADRE

QTE	NUMERO D'ARTICLE	DESCRIPTION
6	H101202	ENSEMBLE TÊTE PORTE-PLATEAU TORX 1/4-20x3/4"

B03 POUTRE -A4M02589
(x1) 1 7/16"x5 1/4"x72 7/16" (36x134x1839)

J1 SUPPORT D' PISSURE -A4M02230
(x1) 1 5/16"x5 3/16"x39 3/8" (33.2x131.2x1000)

NE PAS SERRER LE MATÉRIEL À CETTE ÉTAPE

POUR FACILITER E` MONTAGE, NOUS RE. OMMANDONS D'UTILISER DES CHEVAUX DE SCIE POUR LES ETAPES 1 - 11

1202(x6)
ENSEMBLE TÊTE PORTE-PLATEAU TORX 1/4-20x3/4"

REMARQUE: LE FAISCEAU ET L'EPISSURE DOIVENT ETRE ORIENTES COMME INDIQUE CI-DESSOUS.
FAIRE GLISSER J1 DANS B03 ET ALIGNER TROIS TROUS EN HAUT ET EN BAS.

J1 (x1)
SUPPORT D' PISSURE

B03 (x1)
POUTRE

ÉTAPE 2 - ASSEMBLAGE DU CADRE

QTÉ	NUMÉRO D'ARTICLE	DESCRIPTION
6	H101202	ENSEMBLE TÊTE PORTE-PLATEAU TORX 1/4-20x3/4"

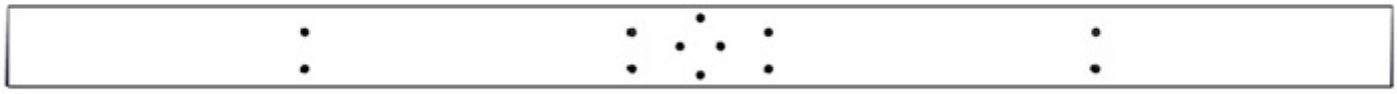

B05 POUTRE - A4M02591
(x1) 1 7/16"x51/4"x89 7/8" (36x134x2283)

FAIRE GLISSER B02 DANS LE SUPPORT D'ÉPISSURE. TAPOTER DOUCEMENT LES EXTRÉMITÉS DE L'ENSEMBLE AVEC UN MARTEAU EN CAOUTCHOUC JUSQU'À CE QUE L'ESPACE SE FERME, PUIS SERRER TOUS LES BOULONS DU FAISCEAU.

NOTE : PETITS TROUS OVALES INDIQUER LA SURFACE SUPÉRIEURE DU FAISCEAU

REMARQUE : TOUS FILETÉS INSERTIONS SERONT SUR DU MÊME CÔTÉ DE LE FAISCEAU

1202 (x6) ENSEMBLE TÊTE PORTE-PLATEAU TORX 1/4-20x3/4"

B05 (x1) POUTRE

B03 POUTRE

ÉTAPE 3 - ASSEMBLAGE DU CADRE

J1 SUPPORT D' PISSURE -A4M02230
(x1) 1 5/16"x5 3/16"x39 3/8" (33.2x131.2x1000)

QTÉ	NUMÉRO D'ARTICLE	DESCRIPTION
6	H101202	ENSEMBLE TÊTE PORTE-PLATEAU TORX 1/4-20x3/4"

1202 (x6)
ENSEMBLE TÊTE PORTE-PLATEAU TORX 1/4-20x3/4"

REMARQUE : LE FAISCEAU ET L'ÉPISSURE DOIVENT ÊTRE ORIENTÉ COMME INDIQUÉ CI-DESSOUS.

FAIRE GLISSER J1 DANS LE BOS ET ALIGNER TROIS TROUS EN HAUT ET EN BAS.

J1 (x1)
SUPPORT D' PISSURE

B05
POUTRE

ÉTAPE 4 - ASSEMBLAGE DU CADRE

QTÉ	NUMÉRO D'ARTICLE	DESCRIPTION
6	H101202	ENSEMBLE TÊTE PORTE-PLATEAU TORX 1/4-20x3/4"

B02 (x1) POUTRE - A4M02588
1 7/16"x5 1/4"x72 7/16" (36x134x1839)

GLISSEZ B02 DANS LE SUPPORT D'ÉPISSURE. TAPER DOUCEMENT LES EXTRÉMITÉS DE L'ASSEMBLAGE AVEC MAILLET EN CAOUTCHOUC JUSQU'À FERMER L'ÉCART, PUIS SERRER TOUS LES BOULONS SUR LA POUTRE.

1202 (x6)
ENSEMBLE TÊTE PORTE-PLATEAU TORX 1/4-20x3/4"

REMARQUE : TOUS LES INSERTS FILETÉS SERONT DU MÊME CÔTÉ DE LA POUTRE

B02 (x1)
POUTRE

ÉTAPE 5A - ASSEMBLAGE DU CADRE

QTE	NUMERO D'ARTICLE	DESCRIPTION
2	H101230	BOULON WH 5/16x6 S.S.

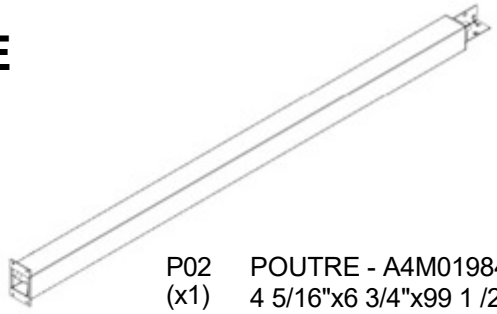

P02 (x1) POUTRE - A4M01984
4 5/16"x6 3/4"x99 1 /2" (110x172x2527)

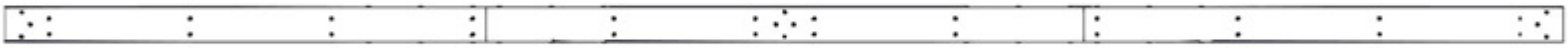

ASSEMBLAGE DU FAISCEAU ÉTAPE 1 - 4

FIXER LE FAISCEAU AU POTEAU EN ALIGNANT LES FENTES DU FAISCEAU AVEC LES INSERTS FILETÉS SUR LA PLAQUE SUPÉRIEURE DU POTEAU. RINCER TOUS LES CÔTÉS DE FAISCEAU ET POTEAU AVANT DE SERRER LE MATÉRIEL

REMARQUE : LES GRANDES FENTES INDIQUENT LA SURFACE INFÉRIEURE DU FAISCEAU. LES FENTES S'ADAPTERONT AUTOUR DES INSERTS FILETÉS DANS LA PLAQUE DE POTEAU.

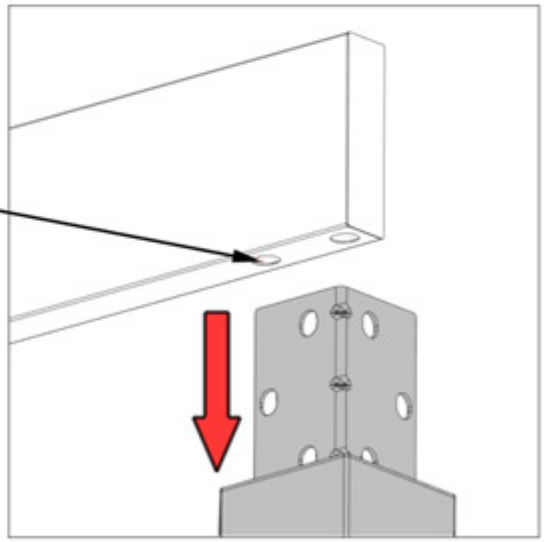

VUE ARRIÈRE

1230 (x2)
BOULON-6"

REMARQUE : LE SUPPORT DE POTEAU SERA AJUSTER AUTOUR DES INSERTS FILETÉS DANS LE FAISCEAU

ASSEMBLAGE DU FAISCEAU ÉTAPE 1 - 4

P02 (x1)
POSTE

ÉTAPE 5B - ASSEMBLAGE DU CADRE

QTÉ	NUMÉRO D'ARTICLE	DESCRIPTION
3	H101202	ENSEMBLE TÊTE PORTE-PLATEAU TORX 1/4-20x3/4"

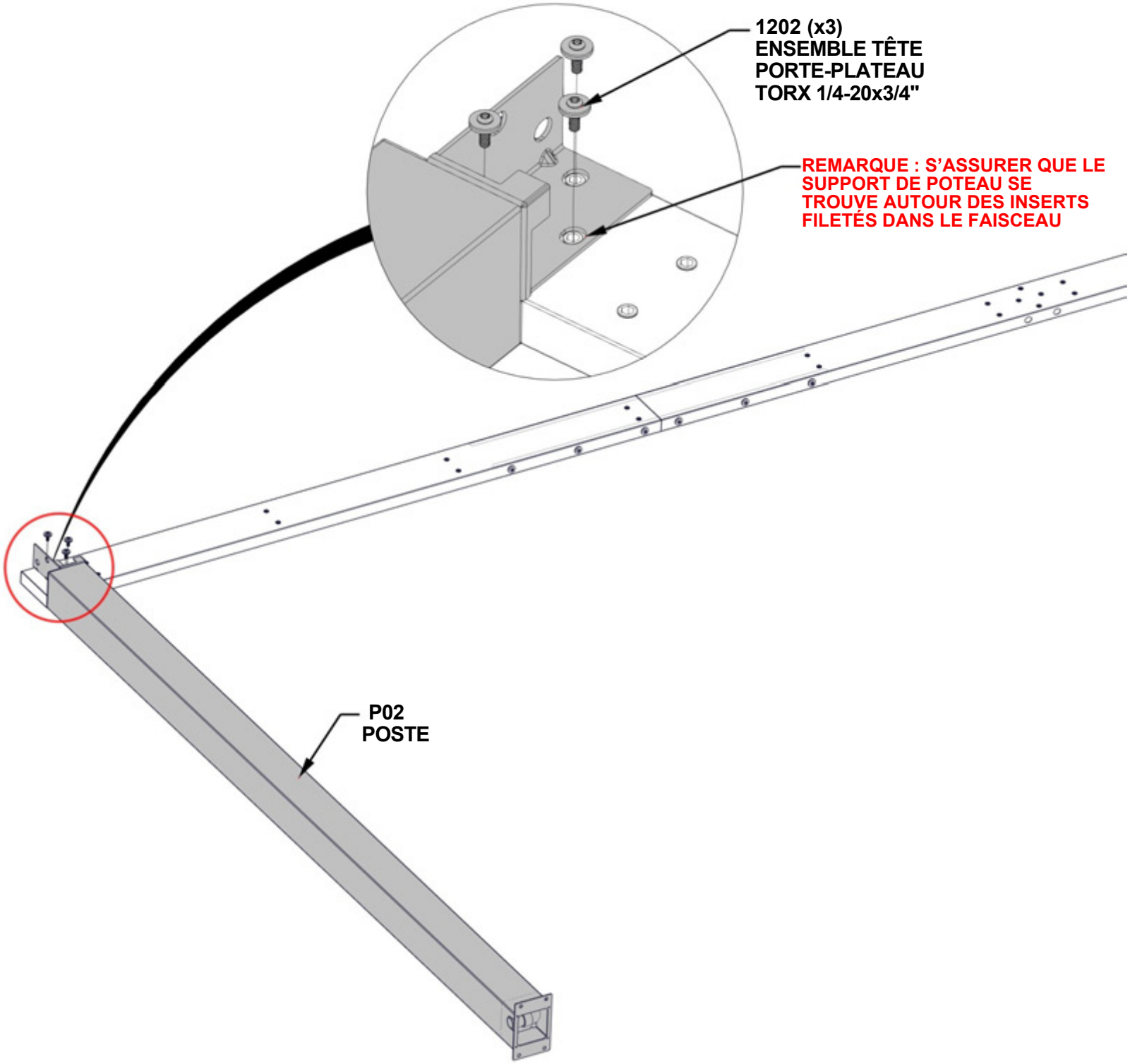

ÉTAPE 6A - ASSEMBLAGE DU CADRE

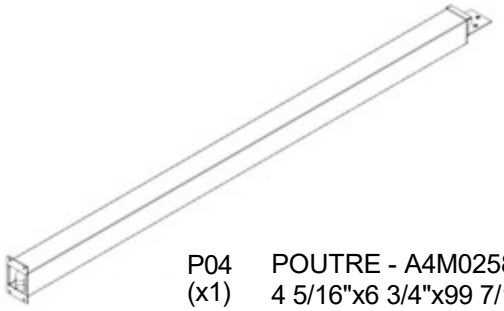

QTE	NUMERO D'ARTICLE	DESCRIPTION
2	H101230	BOULON WH 5/16x6 S.S.

P04 POUTRE - A4M02587
(x1) 4 5/16"x6 3/4"x99 7/16" (110x172x2525.5)

FIXER LE FAISCEAU AU POTEAU EN ALIGNANT LES FENTES DU FAISCEAU AVEC LES INSERTS FILETÉS SUR LA PLAQUE DE POTEAU SUPÉRIEURE. RINCER TOUS LES CÔTÉS DU FAISCEAU ET DU POTEAU AVANT DE SERRER LA QUINCAILLERIE

REMARQUE : LES GRANDES FENTES INDIQUENT LA SURFACE INFÉRIEURE DU FAISCEAU. LES FENTES S'ADAPTERONT AUTOUR DES INSERTS FILETÉS DANS LA PLAQUE DE POTEAU.

VUE ARRIÈRE

1230 (x2)
BOULON-6"

REMARQUE : LE SUPPORT DE POTEAU S'AJUSTERA AUTOUR DES INSERTS FILETÉS DANS LE FAISCEAU

ASSEMBLAGE DU FAISCEAU ÉTAPE 1 - 4

P04 (x1)
POSTE

P02
POSTE

ÉTAPE 6B - ASSEMBLAGE DU CADRE

QTÉ	NUMÉRO D'ARTICLE	DESCRIPTION
4	H101202	ENSEMBLE TÊTE PORTE-PLATEAU TORX 1/4-20x3/4"

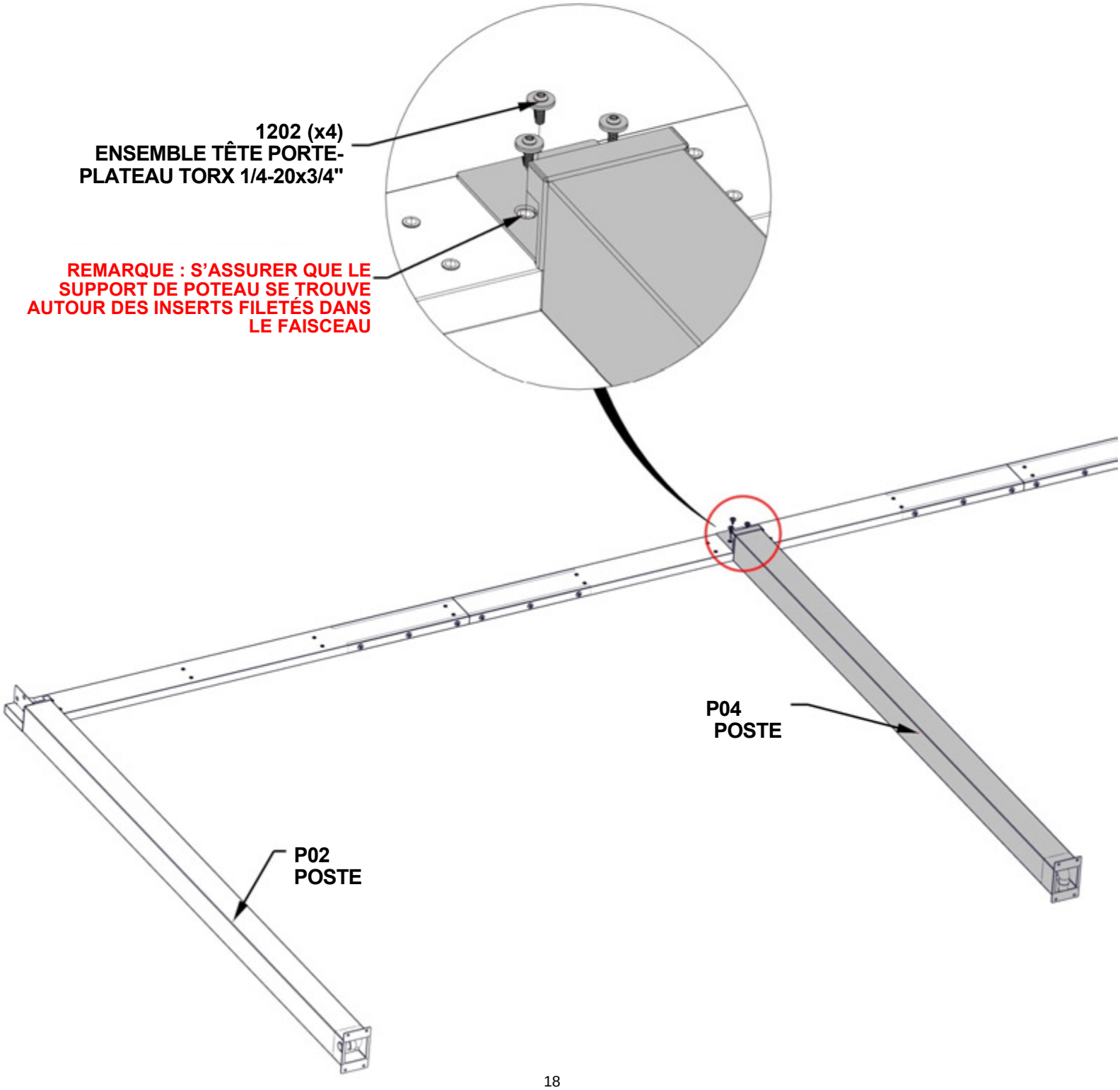

ÉTAPE 7A - ASSEMBLAGE DU CADRE

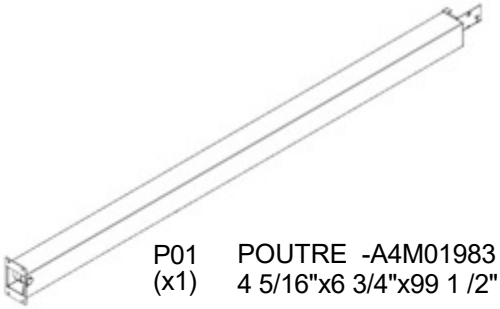

P01 (x1) POUTRE -A4M01983
4 5/16"x6 3/4"x99 1 /2" (110x172x2527)

QTE	NUMERO D'ARTICLE	DESCRIPTION
2	H101230	BOULON WH 5/16x6 S.S.

FIXER LE FAISCEAU AU POTEAU EN ALIGNANT LES FENTES DU FAISCEAU AVEC LES INSERTS FILETÉS SUR LA PLAQUE DE POTEAU SUPÉRIEURE. RINCER TOUS LES CÔTÉS DU FAISCEAU ET DU POTEAU AVANT DE SERRER LA QUINCAILLERIE

REMARQUE : LES GRANDES FENTES INDIQUENT LA SURFACE INFÉRIEURE DU FAISCEAU. LES FENTES S'AJUSTERONT AUTOUR DU FILETAGE INSERTS DANS LA PLAQUE DE POTEAU.

VUE ARRIÈRE

1230 (x2)
BOULON-6"

REMARQUE : LE SUPPORT DE POTEAU S'AJUSTERA AUTOUR DES INSERTS FILETÉS DANS LE FAISCEAU

ASSEMBLAGE DU FAISCEAU ÉTAPE 1 - 4

P01 (x1)
POSTE

P04
POSTE

ÉTAPE 7B - ASSEMBLAGE DU CADRE

QTÉ	NUMÉRO D'ARTICLE	DESCRIPTION
3	H101202	ENSEMBLE TÊTE PORTE-PLATEAU TORX 1/4-20x3/4"

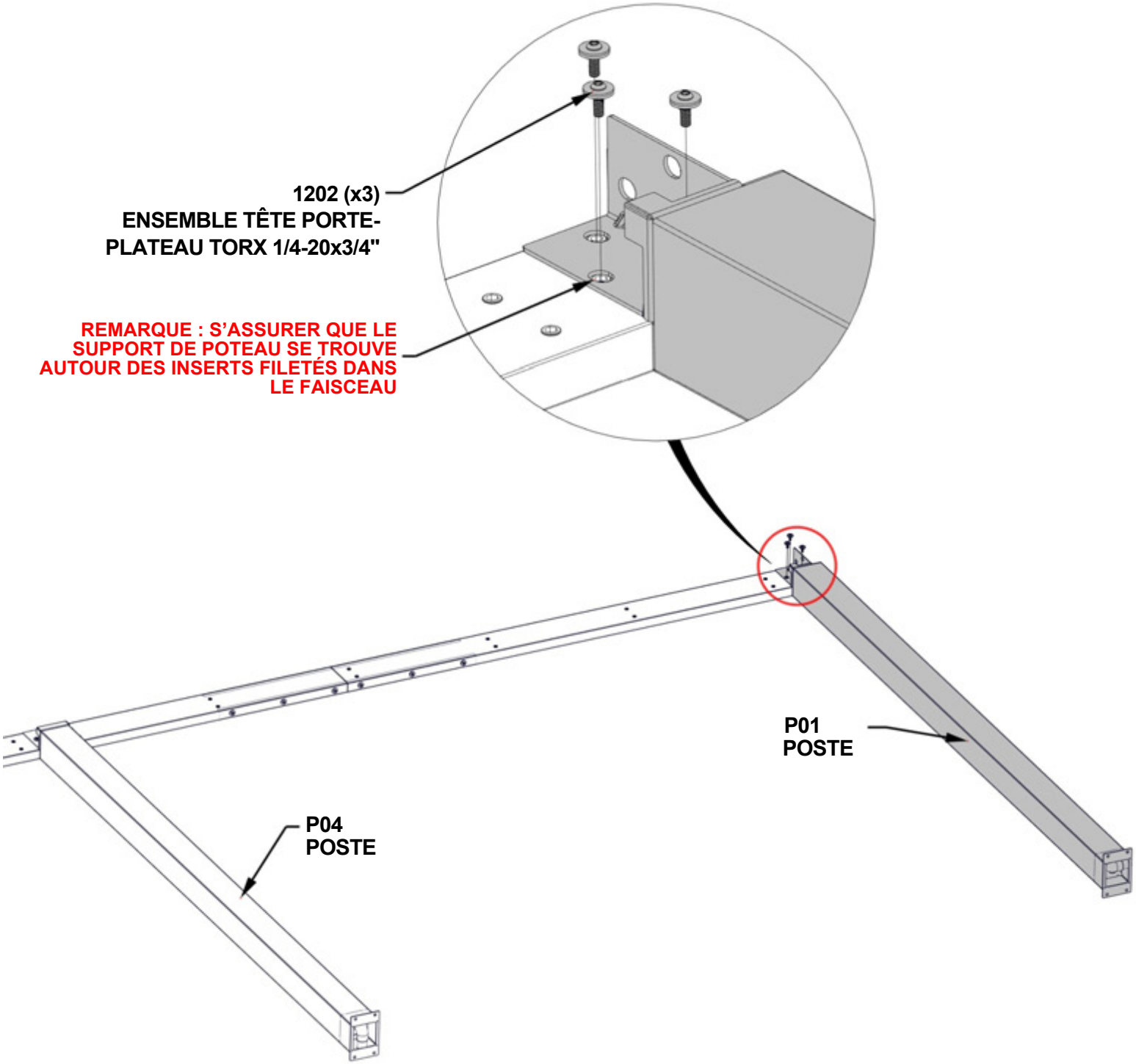

ÉTAPE 8 - ASSEMBLAGE DU CADRE

QTÉ	NUMÉRO D'ARTICLE	DESCRIPTION
6	H101202	ENSEMBLE TÊTE PORTE-PLATEAU TORX 1/4-20x3/4"

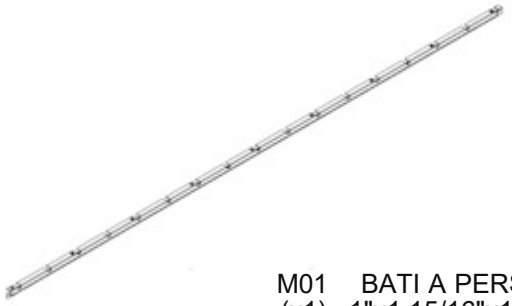

M01 BATI A PERSIENNES -A4M02593
(x1) 1"x1 15/16"x110 3/4" (25x49x2813)

1202 (x6)
ENSEMBLE TÊTE PORTE-PLATEAU TORX 1/4-20x3/4"

REMARQUE : MONTAGE ENCASTRÉ AVEC BORD DU SUPPORT DE POTEAU

REMARQUE : LE SUPPORT DE PERSIENNE S'ADAPTERA AUTOUR DES INSERTS FILETÉS DANS LE FAISCEAU

M01 (x1)
BATI A PERSIENNES

P02
POSTE

P04
POSTE

ÉTAPE 9 - ASSEMBLAGE DU CADRE

QTÉ	NUMÉRO D'ARTICLE	DESCRIPTION
6	H101202	ENSEMBLE TÊTE PORTE-PLATEAU TORX 1/4-20x3/4"

M03 BATI A PERSIENNES -A4M02595
(x1) 1"x115/16"x110 3/4" (25x49x2813)

1202 (x6)
ENSEMBLE TÊTE PORTE-PLATEAU TORX 1/4-20x3/4"

REMARQUE : MONTAGE ENCASTRÉ AVEC BORD DU SUPPORT DE POTEAU

REMARQUE : LE SUPPORT DE PERSIENNE S'ADAPTERA AUTOUR DES INSERTS FILETÉS DANS LE FAISCEAU

P04
POSTE

M03 (x1)
BATI A PERSIENNES

P01
POSTE

ÉTAPE 10 - ASSEMBLAGE DE GOUTTIÈRES

QTÉ	NUMÉRO D'ARTICLE	DESCRIPTION
6	H101202	ENSEMBLE TÊTE PORTE-PLATEAU TORX 1/4-20x3/4"

G02 GOUTTIÈRE - A4M02583
(x1) 1 9/16"x1 15/16"x111" (40x50x2819)

FIXER LA GOUTTIÈRE À LA POUTRE EN S'ASSURANT QUE CHAQUE EXTRÉMITÉ DE LA GOUTTIÈRE REPOSE SUR LA SURFACE SUPÉRIEURE DE CHAQUE SUPPORT DE POTEAU

AFFLEURER

AFFLEURER

1202 (x6)
ENSEMBLE TÊTE PORTE-PLATEAU TORX 1/4-20x3/4"

REMARQUE : LA BRIDE DE GOUTTIÈRE CHEVAUCHERA LE BORD DU POTEAU

G02 (x1)
GOUTTIÈRE

P04
POSTE

P02
POSTE

ÉTAPE 11 - ASSEMBLAGE DE GOUTTIÈRES

QTÉ	NUMÉRO D'ARTICLE	DESCRIPTION
6	H101202	ENSEMBLE TÊTE PORTE-PLATEAU TORX 1/4-20x3/4"

G02 GOUTTIÈRE - A4M02583
(x1) 1 9/16"x1 15/16"x111" (40x50x2819)

FIXER LA GOUTTIÈRE À LA POUTRE EN S'ASSURANT QUE CHAQUE EXTRÉMITÉ DE LA GOUTTIÈRE REPOSE SUR LA SURFACE SUPÉRIEURE DE CHAQUE SUPPORT DE POTEAU

AFFLEURER

AFFLEURER

1202 (x6) ENSEMBLE TÊTE PORTE-PLATEAU TORX 1/4-20x3/4"

REMARQUE : LA BRIDE DE GOUTTIÈRE CHEVAUCHERA LE BORD DU POTEAU

P02 POSTE

G02 (x1) GOUTTIÈRE

P04 POSTE

ÉTAPE 12A - ASSEMBLAGE DU CADRE

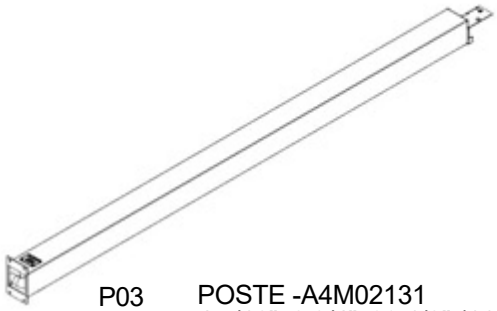

QTE	NUMERO D'ARTICLE	DESCRIPTION
4	H101230	BOULON WH 5/16x6 S.S.

P03 (x1) POSTE -A4M02131
4 5/16"x6 3/4"x99 1/2" (110x172x2527)

B01 (x1) POUTRE - A4M01986
1 7/16"x51/4"x1141 /2" (36x134x2910)

AVEC AU MOINS DEUX PERSONNES SUPPLÉMENTAIRES, JOINDRE B01 POUTRE À P02 ET P03 POSTE.

ALIGNER LES FENTES DANS LA POUTRE AVEC LES INSERTS FILETÉS SUR LA PLAQUE SUPÉRIEURE. RINCER TOUS LES CÔTÉS DE LA POUTRE ET DU POTEAU.

NE PAS SERRER LE MATÉRIEL À CETTE ÉTAPE.

REMARQUE : LES GRANDES FENTES INDIQUENT LA SURFACE INFÉRIEURE DU FAISCEAU. LES FENTES S'ADAPTERONT AUTOUR DES INSERTS FILETÉS DANS LA PLAQUE DE POTEAU.

VUE ARRIÈRE

B01 (x1) POUTRE

P02 POSTE

P03 (x1) POSTE

P04 POSTE

1230 (x4) BOULON - 6"

REMARQUE : LE SUPPORT DE POTEAU S'AJUSTERA AUTOUR DES INSERTS FILETÉS DANS LE FAISCEAU

ÉTAPE 12B - ASSEMBLAGE DU CADRE

QTÉ	NUMÉRO D'ARTICLE	DESCRIPTION
6	H101202	ENSEMBLE TÊTE PORTE-PLATEAU TORX 1/4-20x3/4"

NE PAS SERRER LE MATÉRIEL À CETTE ÉTAPE

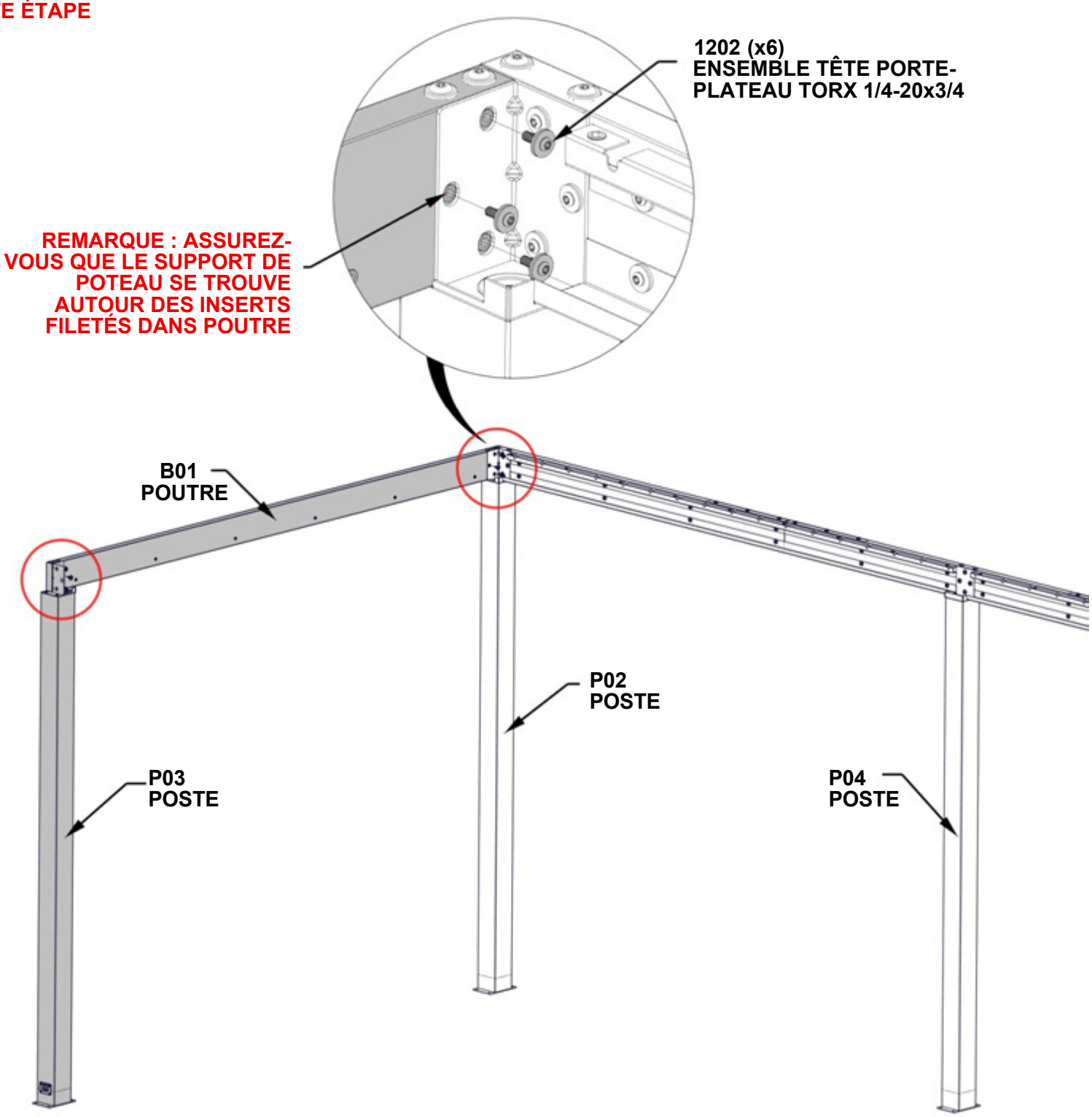

ÉTAPE 13 - ASSEMBLAGE DE GOUTTIÈRES

QTÉ	NUMÉRO D'ARTICLE	DESCRIPTION
6	H101202	ENSEMBLE TÊTE PORTE-PLATEAU TORX 1/4-20x3/4"

G01 GOUTTIÈRE -A4M01993
(x1) 1 9/16"x1 15/16"x108 7/8" (40x50x2765)

AVEC UNE PERSONNE SUPPLÉMENTAIRE, FIXER LA GOUTTIÈRE À LA POUTRE. S'ASSURER QUE LES EXTRÉMITÉS DE LA GOUTTIÈRE SE TROUVENT SUR LA SURFACE SUPÉRIEURE DE CHAQUE SUPPORT DE POTEAU.

SERRER TOUT LE MATÉRIEL DES ÉTAPES PRÉCÉDENTES

AFFLEURER

AFFLEURER

1202 (x6)
ENSEMBLE TÊTE PORTE-PLATEAU TORX 1/4-20x3/4

REMARQUE : LA BRIDE DE GOUTTIÈRE CHEVAUCHERA LE BORD DU POTEAU

G01 (x1)
GOUTTIÈRE

P02
POSTE

P03
POSTE

ÉTAPE 14A - ASSEMBLAGE DU CADRE

QTE	NUMERO D'ARTICLE	DESCRIPTION
4	H101230	BOULON WH 5/16x6 S.S.

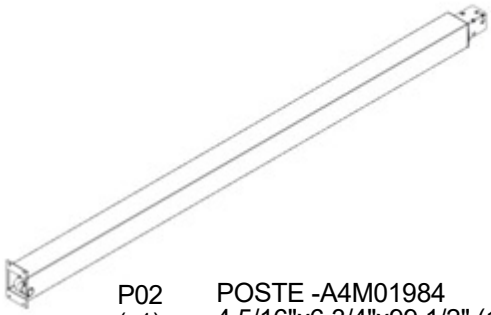

P02 (x1) POSTE -A4M01984
4 5/16"x6 3/4"x99 1/2" (110x172x2527)

B01 (x1) POUTRE - A4M01986
1 7/16"x51/4"x1141/2" (36x134x2910)

AVEC AU MOINS DEUX PERSONNES SUPPLÉMENTAIRES, FIXER LE FAISCEAU B01 AU POTEAU P02 ET P01.

ALIGNER LES FENTES DU FAISCEAU AVEC LES INSERTS FILETÉS SUR LA PLAQUE DE POTEAU SUPÉRIEURE. RINCER TOUS LES CÔTÉS DE LA POUTRE ET DU POTEAU.

NE PAS SERRER LE MATÉRIEL À CETTE ÉTAPE.

REMARQUE : LES GRANDES FENTES INDIQUENT LA SURFACE INFÉRIEURE DU FAISCEAU.

LES FENTES S'ADAPTERONT AUTOUR DES INSERTS FILETÉS DANS LA PLAQUE DE POTEAU.

1230 (x4) BOULON - 6"

REMARQUE : LE SUPPORT DE POTEAU S'AJUSTERA AUTOUR DES INSERTS FILETÉS DANS LE FAISCEAU

VUE ARRIÈRE

B01 (x1) POUTRE

P01 POSTE

P02 (x1) POSTE

P04 POSTE

ÉTAPE 14B - ASSEMBLAGE DU CADRE

QTÉ	NUMÉRO D'ARTICLE	DESCRIPTION
6	H101202	ENSEMBLE TÊTE PORTE-PLATEAU TORX 1/4-20x3/4"

NE PAS SERRER LE MATÉRIEL À CETTE ÉTAPE

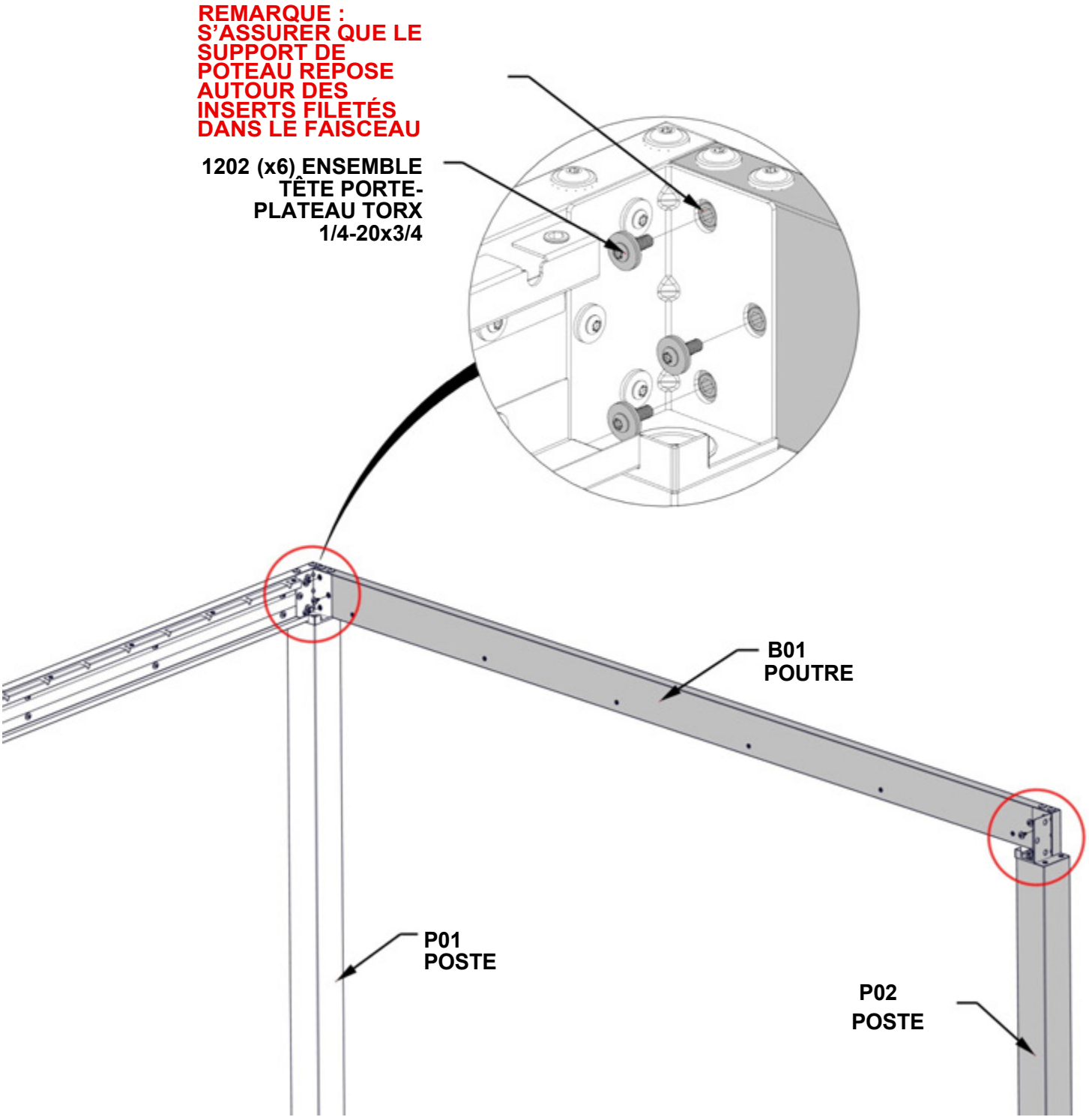

ÉTAPE 15 - ASSEMBLAGE DE GOUTTIÈRES

QTÉ	NUMÉRO D'ARTICLE	DESCRIPTION
6	H101202	ENSEMBLE TÊTE PORTE-PLATEAU TORX 1/4-20x3/4"

G01 GOUTTIÈRE -A4M01993
(x1) 1 9/16"x1 15/16"x108 7/8" (40x50x2765)

AFFLEURER

AFFLEURER

1202 (x6)
ENSEMBLE TÊTE
PORTE-PLATEAU
TORX 1/4-20x3/4

REMARQUE : LA BRIDE
DE GOUTTIÈRE
CHEVAUCHERA LE BORD
DU POTEAU

G01 (x1)
GOUTTIÈRE

P01
POSTE

P02
POSTE

ÉTAPE 16 - ASSEMBLAGE DU CADRE

QTÉ	NUMÉRO D'ARTICLE	DESCRIPTION
6	H101202	ENSEMBLE TÊTE PORTE-PLATEAU TORX 1/4-20x3/4"

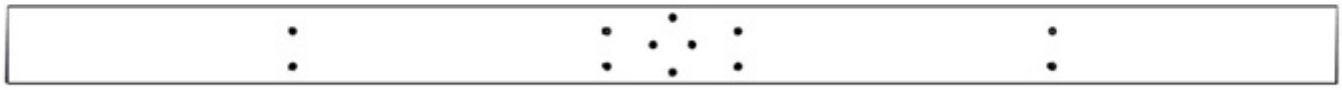

B05 POUTRE -A4M02591
(x1) 1 7/16"x51/4"x89 7/8" (36x134x2283)

J1 SUPPORT D' PISSURE -A4M02230
(x1) 1 5/16"x5 3/16"x39 3/8" (33.2x131.2x1000)

NE PAS SERRER LE MATÉRIEL À CETTE ÉTAPE

POUR FACILITER LE MONTAGE, NOUS RECOMMANDONS D'UTILISER DES CHEVALETS DE SCIAGE POUR LES ÉTAPES 16 - 18

REMARQUE : LE FAISCEAU ET L'ÉPISSURE DOIVENT ÊTRE ORIENTÉS COMME INDIQUÉ CI DESSOUS. FAIRE GLISSER J1 DANS BOS ET ALIGNER TROIS TROUS EN HAUT ET EN BAS.

REMARQUE : DE PETITS TROUS OVALES INDIQUENT LA SURFACE SUPÉRIEURE DU FAISCEAU

1202 (x6) ENSEMBLE TÊTE PORTE-PLATEAU TORX 1/4-20x3/4

J1 (x1) SUPPORT D' PISSURE

B05 (x1) POUTRE

ÉTAPE 17 - ASSEMBLAGE DU CADRE

QTÉ	NUMÉRO D'ARTICLE	DESCRIPTION
6	H101202	ENSEMBLE TÊTE PORTE-PLATEAU TORX 1/4-20x3/4'

B04 POUTRE -A4M02590
(x1) 17/16"x51/4"x72 7/16" (36x134x1839)

FAIRE GLISSER B04 DANS LE SUPPORT D'ÉPISSURE. TAPOTER DOUCEMENT LES EXTRÉMITÉS DE L'ENSEMBLE AVEC UNE MALLETTE EN CAOUTCHOUC JUSQU'À CE QUE L'ESPACE SE FERME, PUIS SERRER TOUS LES BOULONS DU FAISCEAU.

1202 (x6)
ENSEMBLE TÊTE PORTE-PLATEAU TORX 1/4-20x3/4

REMARQUE : TOUS LES INSERTS FILETÉS SERONT DU MÊME CÔTÉ DU FAISCEAU

B04 (x1)
POUTRE

ÉTAPE 18A - ASSEMBLAGE DU CADRE

QTE	NUMERO D'ARTICLE	DESCRIPTION
2	H101230	BOULON WH 5/16x6 S.S.

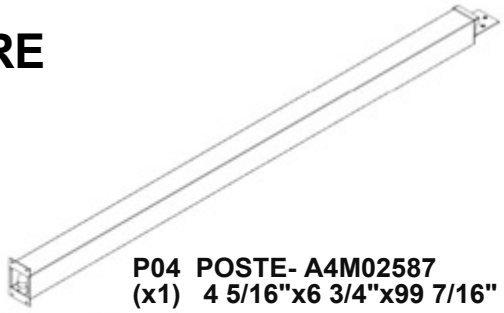

P04 POSTE- A4M02587
(x1) 4 5/16"x6 3/4"x99 7/16" (110x172x2525.5)

ASSEMBLAGE DU
FAISCEAU ÉTAPE 16-17

FIXER LE FAISCEAU AU POTEAU EN ALIGNANT LES FENTES DU FAISCEAU AVEC LES INSERTS FILETÉS SUR LA PLAQUE DE POTEAU SUPÉRIEURE. RINCER TOUS LES CÔTÉS DU FAISCEAU ET DU POTEAU AVANT DE SERRER LA QUINCAILLERIE

REMARQUE : LES GRANDES FENTES INDIQUENT LA SURFACE INFÉRIEURE DU FAISCEAU. LES FENTES S'ADAPTERONT AUTOUR DES INSERTS FILETÉS DANS LA PLAQUE DE POTEAU.

1230 (x2)
BOULON
- 6"

VUE ARRIÈRE

REMARQUE : LE SUPPORT DE POTEAU S'AJUSTERA AUTOUR DES INSERTS FILETÉS DANS LE FAISCEAU

ASSEMBLAGE DU
FAISCEAU ÉTAPE 16-17

P04 (x1)
POSTE

ÉTAPE 18B - ASSEMBLAGE DU CADRE

QTÉ	NUMÉRO D'ARTICLE	DESCRIPTION
4	H101202	ENSEMBLE TÊTE PORTE-PLATEAU TORX 1/4-20x3/4"

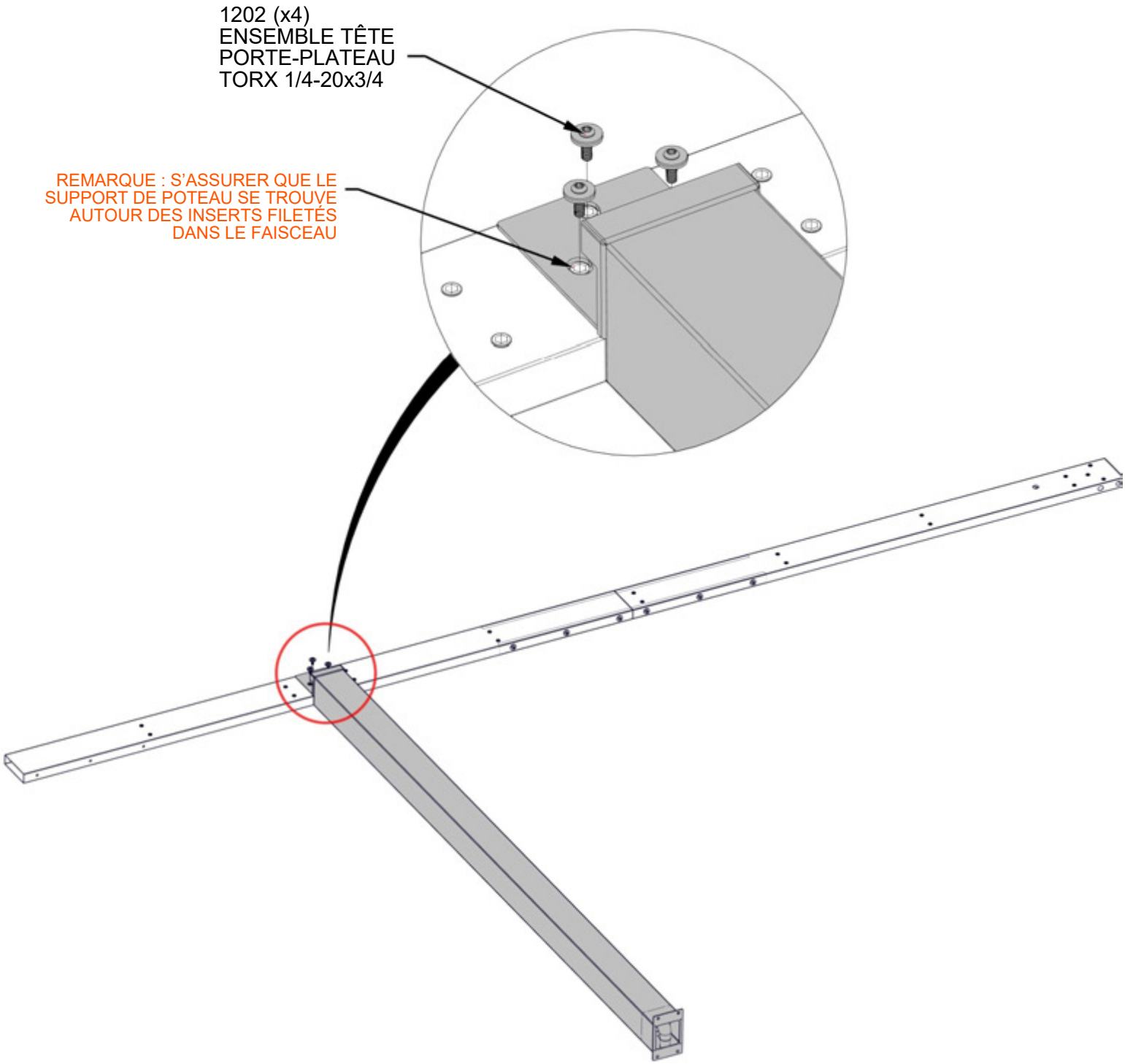

ÉTAPE 19A - ASSEMBLAGE DU CADRE

QTE	NUMERO D'ARTICLE	DESCRIPTION
2	H101230	BOULON WH 5/16x6 S.S.

ÉTAPES 16-18 DE L'ASSEMBLAGE POUTRE/POTEAU

AVEC AU MOINS DEUX PERSONNES SUPPLÉMENTAIRES, FIXER LE FAISCEAU DES ÉTAPES PRÉCÉDENTES AU POTEAU P03. ALIGNER LES FENTES DANS LE FAISCEAU AVEC LES INSERTS FILETÉS SUR LA PLAQUE DE POTEAU SUPÉRIEURE. RINCER TOUS LES CÔTÉS DU FAISCEAU ET DU POTEAU.

NE PAS SERRER LE MATÉRIEL À CETTE ÉTAPE.

REMARQUE : LE SUPPORT DE POTEAU S'AJUSTERA AUTOUR DES INSERTS FILETÉS DANS LE FAISCEAU

1230 (x2) BOULON - 6"

VUE ARRIÈRE

ÉTAPES 16-18 DE L'ASSEMBLAGE POUTRE/POTEAU

P03 POSTE

ÉTAPE 19B - ASSEMBLAGE DU CADRE

QTÉ	NUMÉRO D'ARTICLE	DESCRIPTION
3	H101202	ENSEMBLE TÊTE PORTE-PLATEAU TORX 1/4-20x3/4"

NE PAS SERRER LE MATÉRIEL À CETTE ÉTAPE

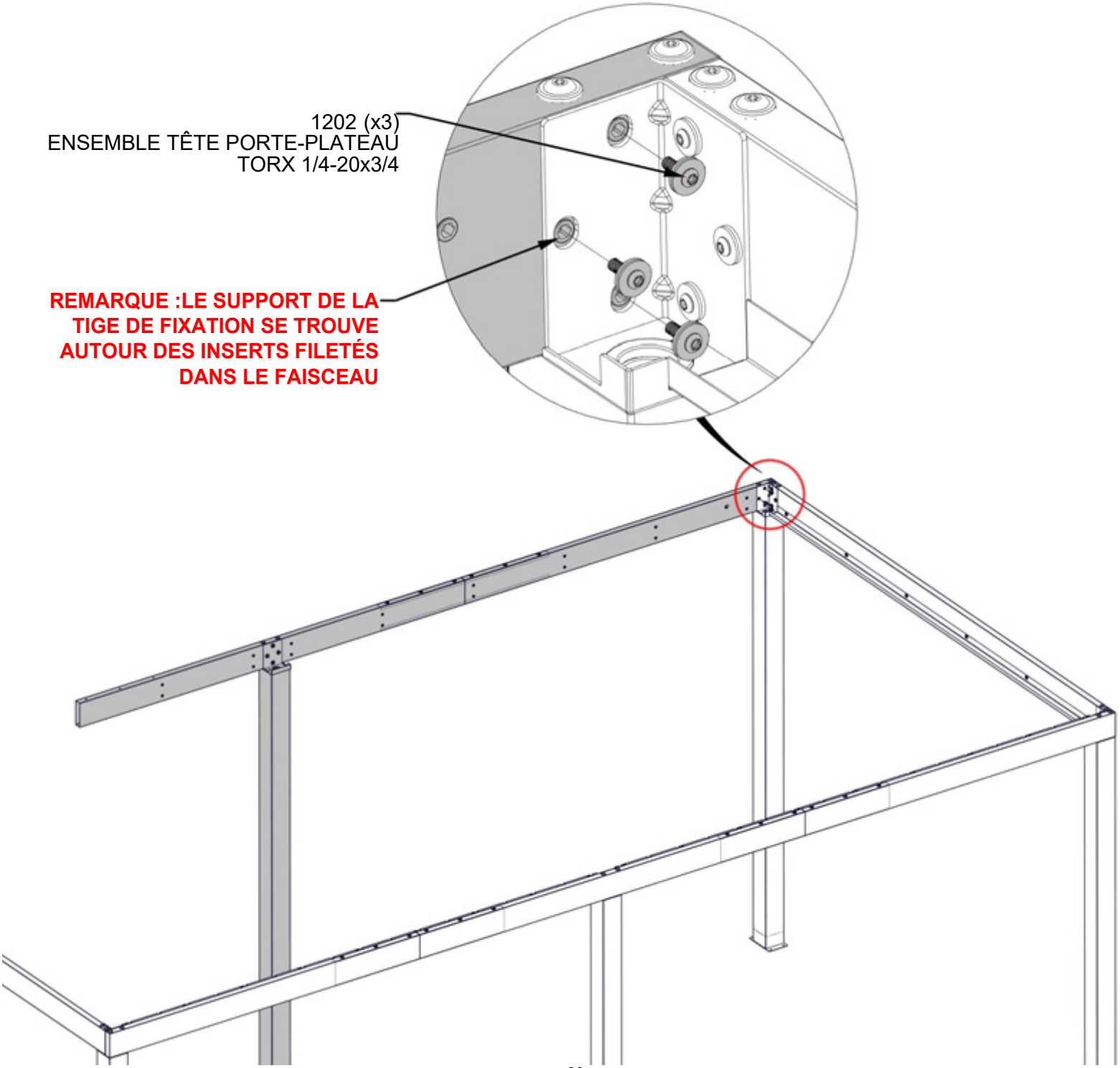

ÉTAPE 20 - ASSEMBLAGE DU CADRE

QTÉ	NUMÉRO D'ARTICLE	DESCRIPTION
6	H101202	ENSEMBLE TÊTE PORTE-PLATEAU TORX 1/4-20x3/4"

J1 SUPPORT D' PISSURE -A4M02230
(x1) 1 5/16"x5 3/16"x39 3/8" (33.2x131.2x1000)

NE PAS SERRER LE MATÉRIEL À CETTE ÉTAPE

1202 (x6)
ENSEMBLE TÊTE PORTE-PLATEAU
TORX 1/4-20x3/4

REMARQUE : LE FAISCEAU ET L'ÉPISSURE DOIVENT ÊTRE ORIENTÉS COMME INDIQUÉ CI-DESSOUS.
FAIRE GLISSER J1 DANS LE BOS ET ALIGNER TROIS TROUS EN HAUT ET EN BAS.

B05 POUTRE

J1 (x1) SUPPORT D' PISSURE

ÉTAPE 21A - ASSEMBLAGE DU CADRE

QTÉ	NUMÉRO D'ARTICLE	DESCRIPTION
6	H101202	ENSEMBLE TÊTE PORTE-PLATEAU TORX 1/4-20x3/4"

B06 POUTRE -A4M02592
(x1) 1 7/16"x51/4"x72 7/16" (36x134x1839)

NE PAS SERRER LEFAIRE GLISSER B06 DANS LE SUPPORT D'ÉPISSURE. TAPOTER DOUCEMENT L'EXTRÉMITÉ DE LA POUTRE AVEC LE MARTEAU EN CAOUTCHOUC JUSQU'À CE QUE L'ESPACE SE FERME.

NE PAS SERRER LE MATÉRIEL À CETTE ÉTAPE MATÉRIEL À CETTE ÉTAPE

1202 (x6)
ENSEMBLE TÊTE PORTE-PLATEAU TORX 1/4-20x3/4

AFFLEURER

REMARQUE : TOUS LES INSERTS FILETÉS SERONT DU MÊME CÔTÉ DU FAISCEAU

B06 (x1)
POUTRE

ÉTAPE 21B - ASSEMBLAGE DU CADRE

QTE	NUMERO D'ARTICLE	DESCRIPTION!
2	H101230	BOULON WH 5/16x6 S.S.

ALIGNER LES FENTES DANS LE FAISCEAU AVEC LES INSERTS FILETÉS SUR LA PLAQUE DE POTEAU SUPÉRIEURE. RINCER TOUS LES CÔTÉS DU FAISCEAU ET DU POTEAU.

NE PAS SERRER LE MATÉRIEL À CETTE ÉTAPE

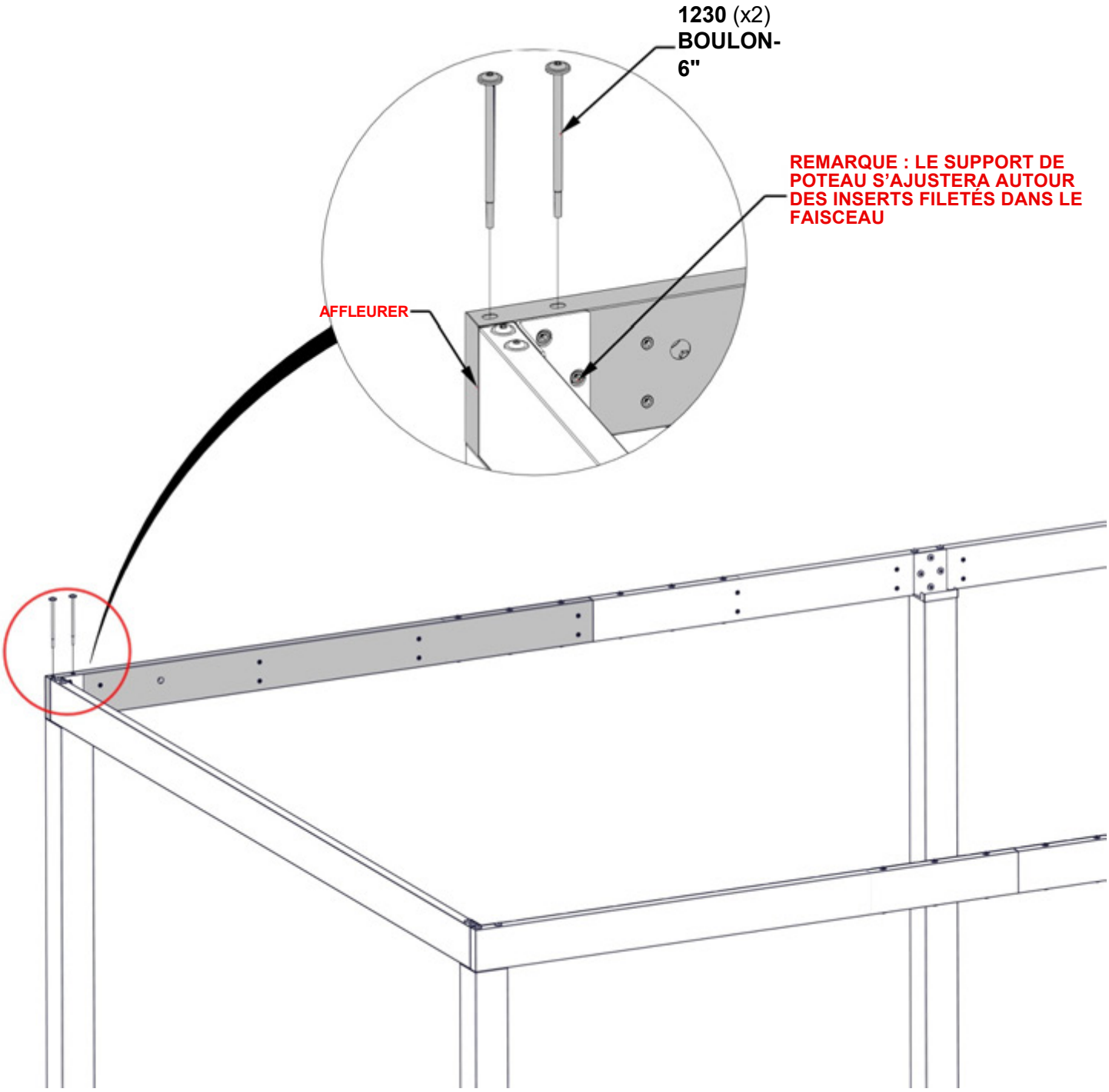

ÉTAPE 21C - ASSEMBLAGE DU CADRE

QTE	NUMERO D'ARTICLE	DESCRIPTION
3	H101202	ENSEMBLE TÊTE PORTE-PLATEAU TORX 1/4-20x3/4

SERRER TOUT LE MATÉRIEL DES ÉTAPES PRÉCÉDENTES

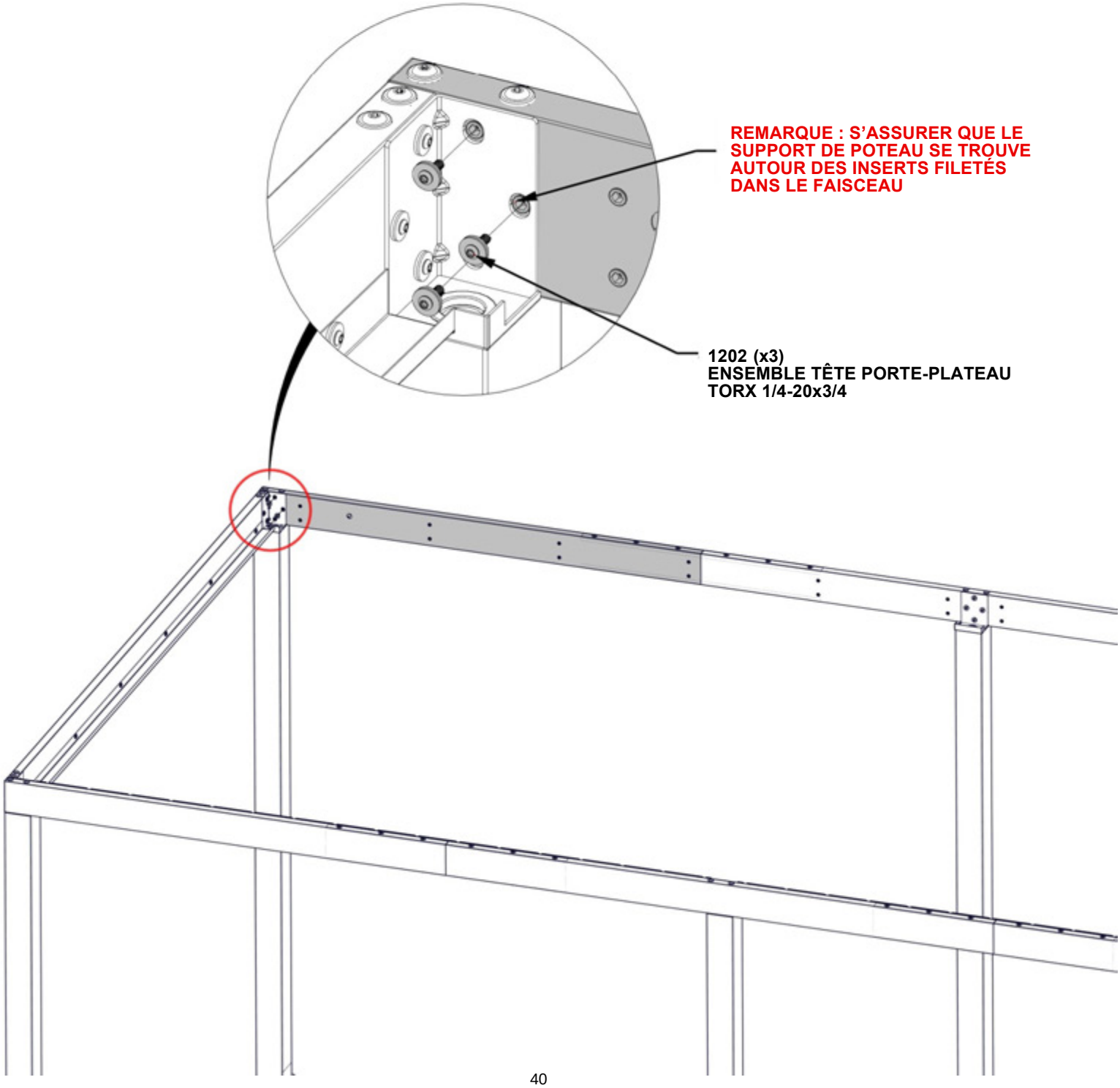

ÉTAPE 22 - MONTAGE DE LA GRILLE

QTE	NUMERO D'ARTICLE	DESCRIPTION
6	H101202	ENSEMBLE TÊTE PORTE-PLATEAU TORX 1/4-20x3/4

M04 BATI A PERSIENNES -A4M02596
(x1) 1"x115/16"x110 3/4" (25x49x2813)

REMARQUE : ALIGNER L'ENCOCHE DANS LE BÂTI À PERSIENNES AVEC LE TROU TRAVERSANT DANS LE FAISCEAU

REMARQUE : LE SUPPORT DE PERSIENNE S'ADAPTERA AUTOUR DES INSERTS FILETÉS DANS LE FAISCEAU

1202 (x6) ENSEMBLE TÊTE PORTE-PLATEAU TORX 1/4-20x3/4

REMARQUE : MONTAGE ENCASTRÉ AVEC BORD DU SUPPORT DE POTEAU

M04 (x1) BATI A PERSIENNES

P02 POSTE

P04 POSTE

ÉTAPE 23 - MONTAGE DE LA GRILLE

QTE	NUMERO D'ARTICLE	DESCRIPTION
6	H101202	ENSEMBLE TÊTE PORTE-PLATEAU TORX 1/4-20x3/4

M02 BATI A PERSIENNES -A4M02594
(x1) 1"x115/16"x110 3/4" (25x49x2813)

REMARQUE : MONTAGE ENCASTRÉ AVEC BORD DU SUPPORT DE POTEAU

REMARQUE : LE SUPPORT DE PERSIENNE S'ADAPTERA AUTOUR DES INSERTS FILETÉS DANS LE FAISCEAU

1202 (x6) ENSEMBLE TÊTE PORTE-PLATEAU TORX 1/4-20x3/4

REMARQUE : ALIGNER L'ENCOCHE DANS LE BÂTI À PERSIENNES AVEC LE TROU TRAVERSANT DANS LE FAISCEAU

P04 POSTE

M02 (x1) BATI A PERSIENNES

P03 POSTE

ÉTAPE 24 - ASSEMBLAGE DE GOUTTIÈRES

QTE	NU MERO D'ARTICLE	DESCRIPTION
6	H101202	ENSEMBLE TÊTE PORTE-PLATEAU TORX 1/4-20x3/4

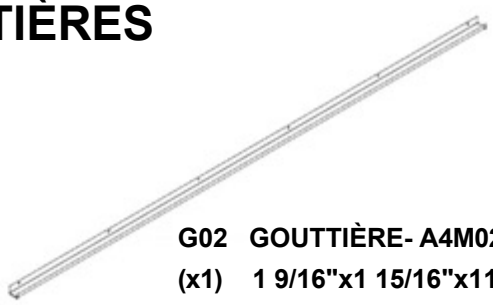

G02 GOUTTIÈRE- A4M02583
(x1) 1 9/16"x1 15/16"x111" (40x50x2819)

FIXER LA GOUTTIÈRE À LA POUTRE EN S'ASSURANT QUE CHAQUE EXTRÉMITÉ DE LA GOUTTIÈRE SE TROUVE SUR LA SURFACE SUPÉRIEURE DE CHAQUE SUPPORT DE POTEAU

AFFLEURER

AFFLEURER

REMARQUE : LA BRIDE DE GOUTTIÈRE CHEVAUCHERA LE BORD DU POTEAU

1202 (x6) ENSEMBLE TÊTE PORTE-PLATEAU TORX 1/4-20x3/4

G02 (x1 GOUTTIÈRE

P02 POSTE

P04 POSTE

ÉTAPE 25 - ASSEMBLAGE DE GOUTTIÈRES

QTE	NU MERO D'ARTICLE	DESCRIPTION
6	H101202	ENSEMBLE TÊTE PORTE-PLATEAU TORX 1/4-20x3/4

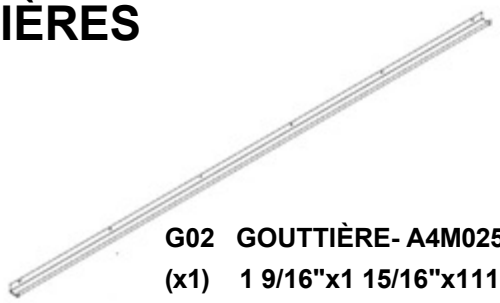

G02 GOUTTIÈRE- A4M02583

(x1) 1 9/16"x1 15/16"x111" (40x50x2819)

FIXER LA GOUTTIÈRE À LA POUTRE EN S'ASSURANT QUE CHAQUE EXTRÉMITÉ DE LA GOUTTIÈRE SE TROUVE SUR LA SURFACE SUPÉRIEURE DE CHAQUE SUPPORT DE POTEAU

AFFLEURER

AFFLEURER

REMARQUE : LA BRIDE DE GOUTTIÈRE CHEVAUCHERA LE BORD DU POTEAU

1202 (x6) ENSEMBLE TÊTE PORTE-PLATEAU TORX 1/4-20x3/4

G02 (x1) GOUTTIÈRE

P04 POSTE

P03 POSTE

ÉTAPE 26A - STRUCTURE CARRÉE

CRITIQUE:
1. ASSEMBLAGE EN CARRÉ AVANT DE PROCÉDER AUX ÉTAPES SUIVANTES.
2. UNE FOIS À L'ÉQUERRE, SERREZ TOUT LE MATÉRIEL.

MESURES PRISES DEPUIS L'EXTÉRIEUR DU POSTE
À L'EXTÉRIEUR DU POSTE SAUF INDICATION CONTRAIRE

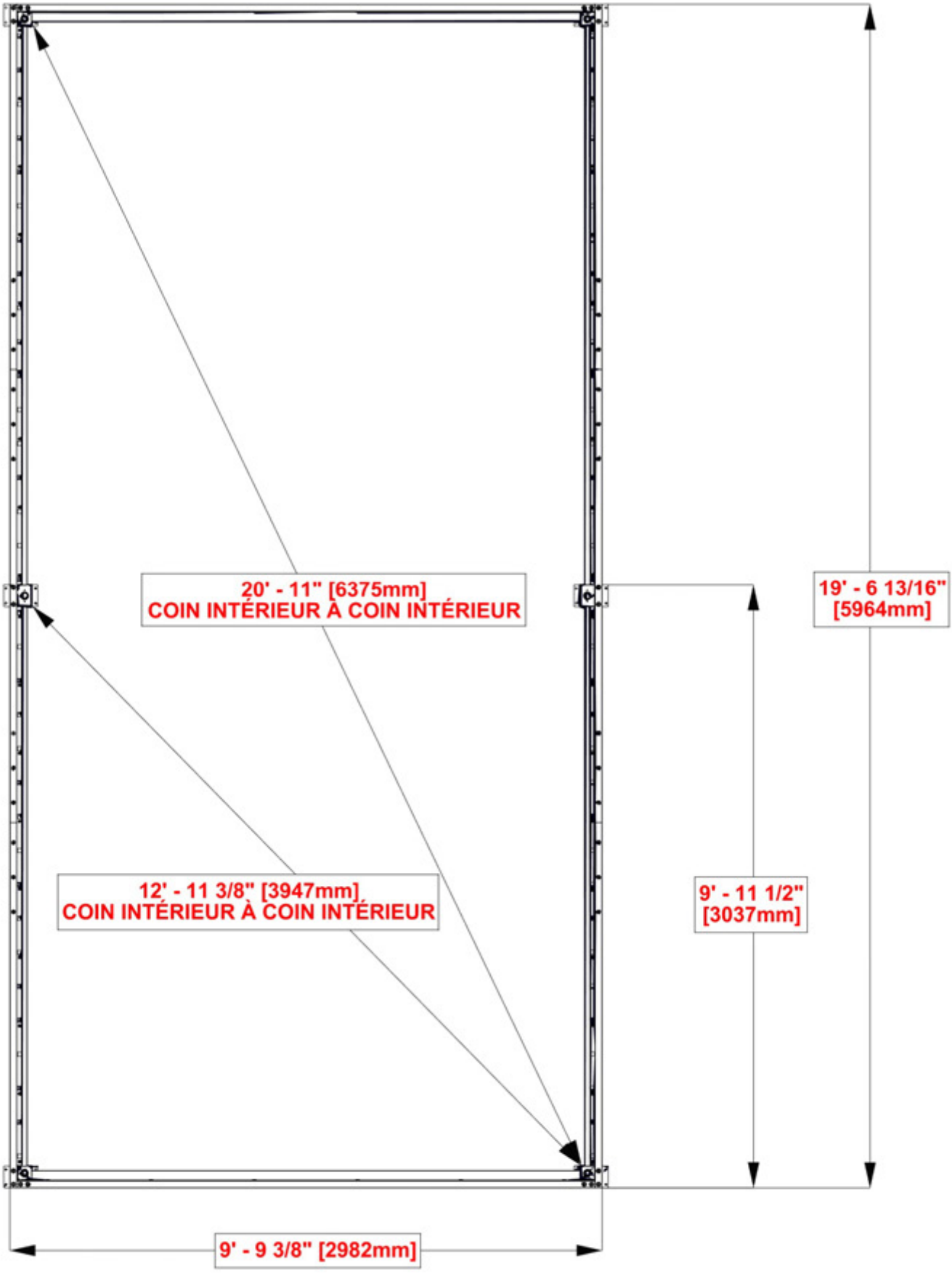

ÉTAPE 26B - POSITIONNEMENT DE LA STRUCTURE

CRITIQUE:
- **POUR QUE VOTRE PERGOLA S'ÉDUIT CORRECTEMENT, IL DOIT Y AVOIR UNE LÉGÈRE PENTE SUR LE CÔTÉ DE 10 PIEDS SUR TOUTE LA LONGUEUR DES LAMES DE LA PERSIENNE.**
- **IL EST RECOMMANDÉ QUE LES LONGS CÔTÉS SONT DE NIVEAU OU PROCHES DU NIVEAU.**
- **PLACEZ UN NIVEAU SUR LES POUTRES LES PLUS LONGUES POUR CONFIRMER QUE LES LONGS CÔTÉS SONT PROCHES DU NIVEAU.**
- **PLACER UN NIVEAU SUR LE CÔTÉ DES POUTRES COURTES (10 PI) POUR CONFIRMER QUE VOUS AVEZ UNE LÉGÈRE PENTE DANS UNE DIRECTION.**

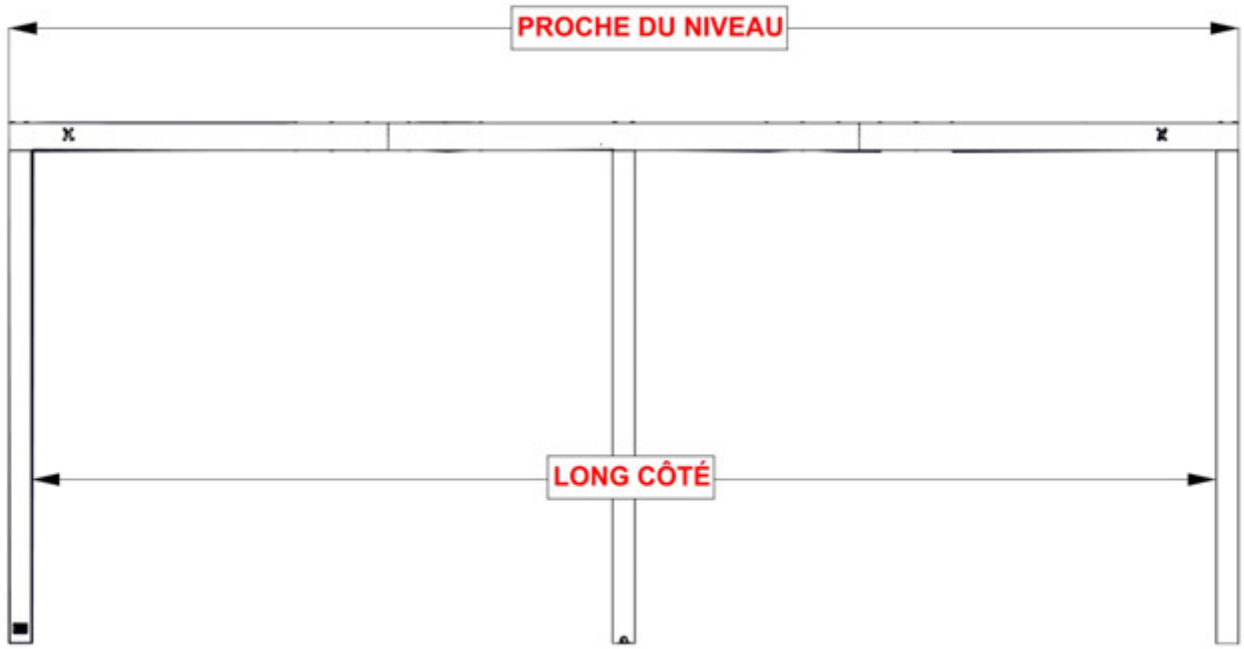

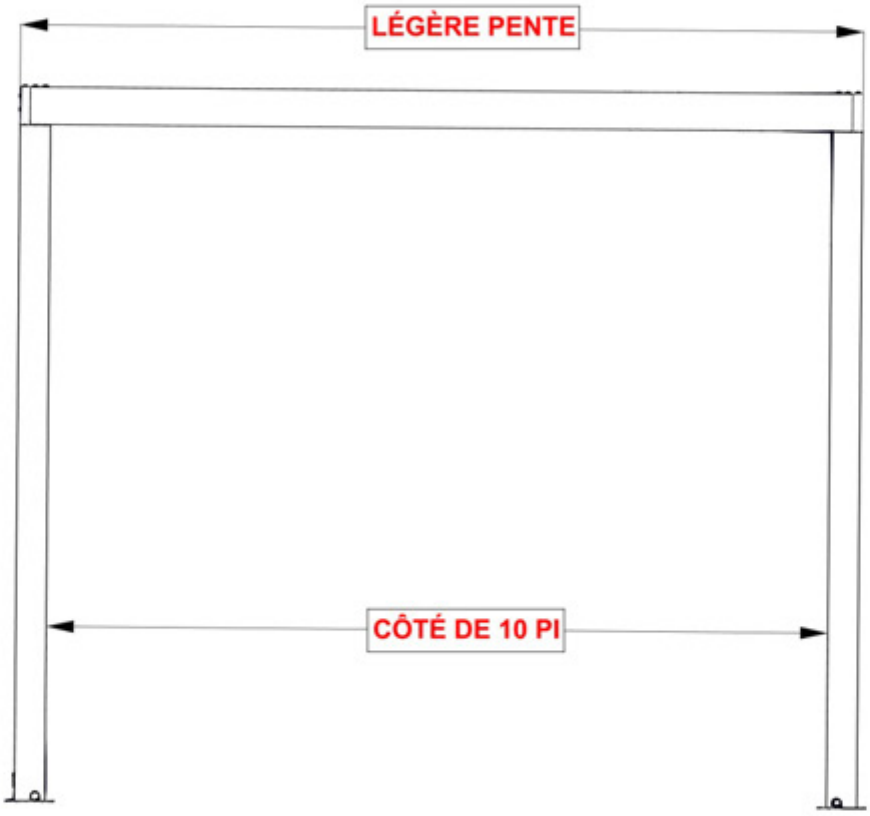

VEUILLEZ CONTACTER LE SERVICE CLIENTÈLE BACKYARD DISCOVERY SI DE L'AIDE EST NÉCESSAIRE POUR POSITIONNER VOTRE STRUCTURE

ÉTAPE 27 - SCELLANT POUR GOUTTIÈRES

A6P00796 SILICONE
(x1)

APPLIQUER UNE FINE PERLE DE SILICONE LE LONG DE LA SURFACE INTÉRIEURE DE LA GOUTTIÈRE OÙ LES MORCEAUX DE GOUTTIÈRE RENCONTRE

APPLIQUER DU SILICONE. DU SILICONE L'EXCÈS À L'AIDE D'UN CHIFFON OU S'A SURFACE DE LA GOUTTIÈRE EST DU PAPIER ABSORBANT

RÉPÉTEZ CETTE ÉTAPE POUR TOUS LES POINTS DE FIXATION DES GOUTTIÈRES À CHAQUE POTEAU

S'ASSURER QUE LA SURFACE DE LA GOUTTIÈRE EST PRO EXEMPTE DE TOUTE SALETÉ/DÉBRIS

CONSEIL : LES GANTS SONT RECOMMANDÉS LORS DE L'APPLICATION DE SILICONE

REMARQUE : APPLIQUER UNE FINE PERLE DE SILICONE POUR EMPÊCHE L'EAU DE FUIR

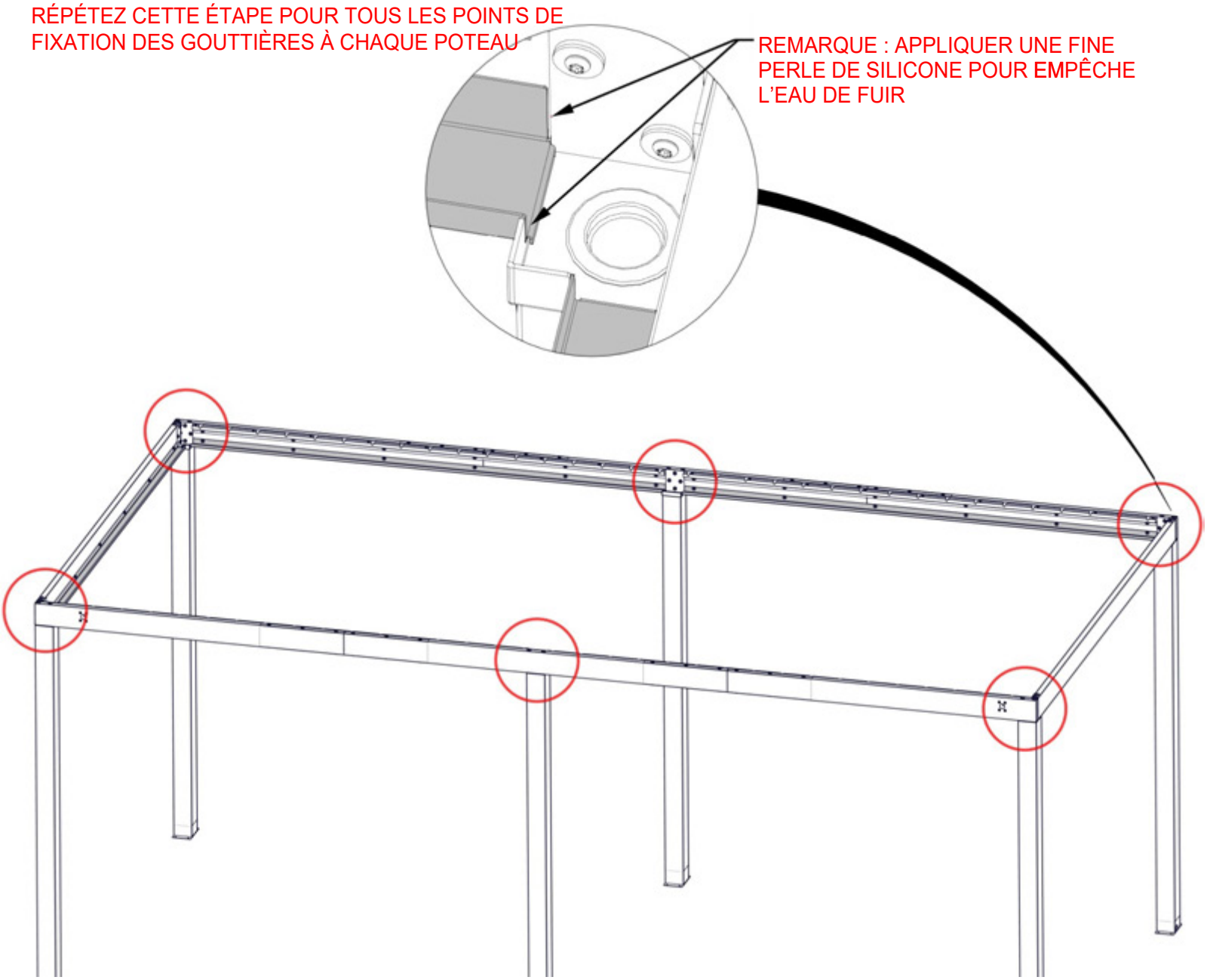

ÉTAPE 28 - INSTALLATION DU VOLET D'ENTRAÎNEMENT

QTE	NUMERO D'ARTICLE	DESCRIPTION
8	H100408	VIS PWH 8x1/2 BLK

L01 PERSIENNE -A4M01995
(x2) 1 11/16"x7 5/8"x114 5/16" (42x194x2904)

L02 PLAQUE LATERALE D'ENTRAiNEMENT DU VOLET -A4M02134
(2) 1/16"x2 3/16"x6 9/16" (2x55x167)

L03 PLAQUE LATÉRALE DE PERSIENNE -A4M02334
(x2) 1/16"x2 3/16"x6 9/16" (2x55x167)

RÉPÉTER CETTE ÉTAPE DEUX FOIS

NE PAS SERRER LES VIS

POUR FACILITER LE MONTAGE, NOUS RECOMMANDONS D'UTILISER DES CHEVAUX DE SCIE POUR CETTE ÉTAPE

408 (x2) VIS -1/2"

L03 (x1) PLAQUE LATÉRALE DE PERSIENNE

REMARQUE : LA PLAQUE LATÉRALE D'ENTRAÎNEMENT DES PERSIENNES L02 AURA UN ENCOCHE/TROU

408 (x2) VIS -1/2"

L02 (X1) PLAQUE LATERALE D'ENTRAINEMENT DU VOLET

L01 (x1) PERSIENNE

REMARQUE : LA PLAQUE LATÉRALE D'ENTRAÎNEMENT DES PERSIENNES L02 DOIT ÊTRE INSTALLÉE À CETTE EXTRÉMITÉ DE LA LAME DES PERSIENNES

ÉTAPE 29 - INSTALLATION DU VOLET D'ENTRAÎNEMENT

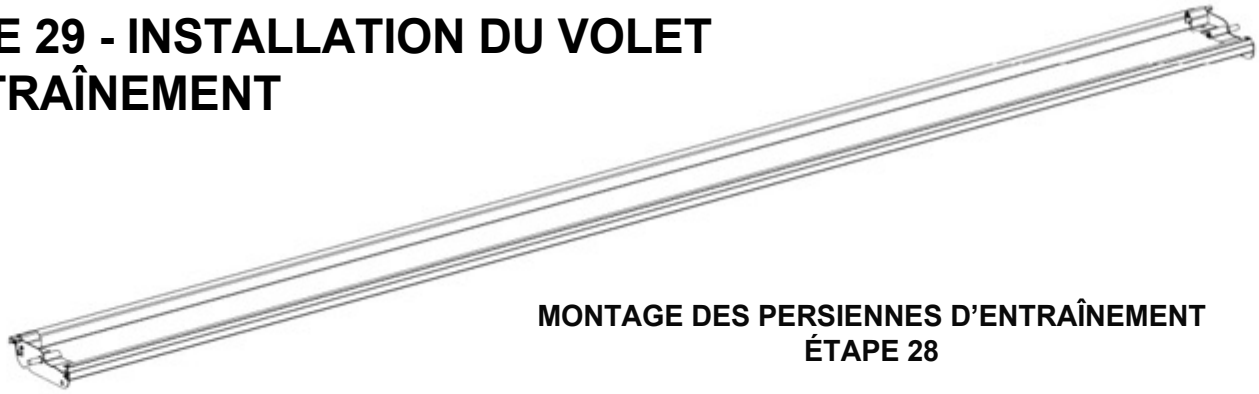

MONTAGE DES PERSIENNES D'ENTRAÎNEMENT
ÉTAPE 28

L'ORIENTATION DU VOLET SERA DÉTERMINÉE PAR LA POUTRE LATÉRALE AVEC QUATRE INSERTS FILETÉS

REMARQUE : PLACER L'ENSEMBLE DE PERSIENNES D'ENTRAÎNEMENT DANS LE DEUXIÈME JEU DE RAINURES DE MONTAGE DE PERSIENNES

1ÈRE

2ÈME

L02
PLAQUE LATÉRALE D'ENTRAÎNEMENT DES PERSIENNES

REMARQUE : LA PLAQUE LATÉRALE L02 DOIT ÊTRE DU MÊME CÔTÉ QUE LES QUATRE INSERTS FILETÉS

ÉTAPE 28 DE L'ENSEMBLE PERSIENNE D'ENTRAÎNEMENT

ÉTAPE 30 - INSTALLATION DU VOLET D'ENTRAÎNEMENT

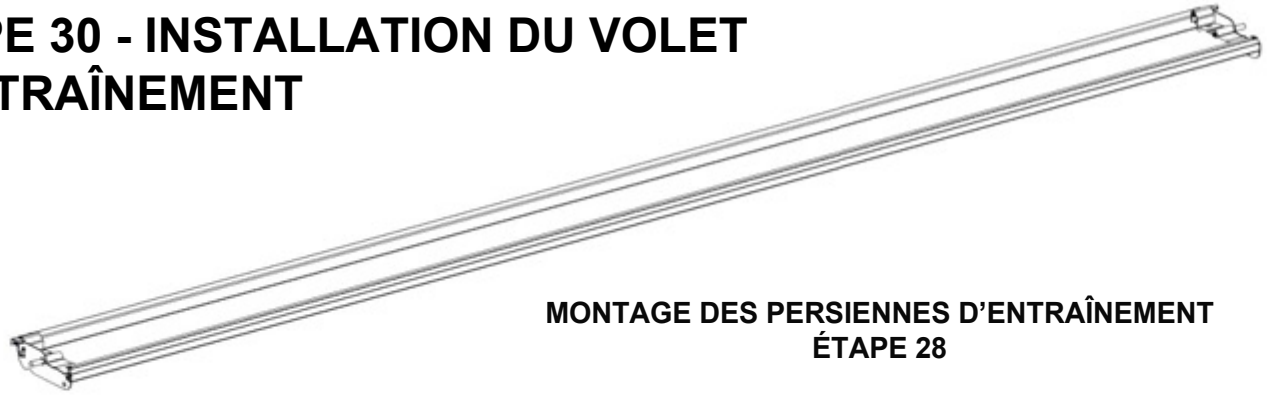

MONTAGE DES PERSIENNES D'ENTRAÎNEMENT
ÉTAPE 28

L'ORIENTATION DU VOLET SERA DÉTERMINÉE PAR LA POUTRE LATÉRALE AVEC QUATRE INSERTS FILETÉS

REMARQUE : PLACER L'ENSEMBLE DE PERSIENNES D'ENTRAÎNEMENT DANS LE DEUXIÈME JEU DE RAINURES DE MONTAGE DE PERSIENNES À L'EXTRÉMITÉ OPPOSÉE

2ÈME

1ÈRE

MONTAGE DES PERSIENNES D'ENTRAÎNEMEN T ÉTAPE 28

L02
PLAQUE LATÉRALE D'ENTRAÎNEMENT DES PERSIENNES

REMARQUE : LA PLAQUE LATÉRALE L02 DOIT ÊTRE DU MÊME CÔTÉ QUE LES QUATRE INSERTS FILETÉS

ÉTAPE 31 - ENSEMBLE PERSIENNE

QTE	NUMERO D'ARTICLE	DESCRIPTION
128	H100408	VIS PWH 8x1/2 BLK

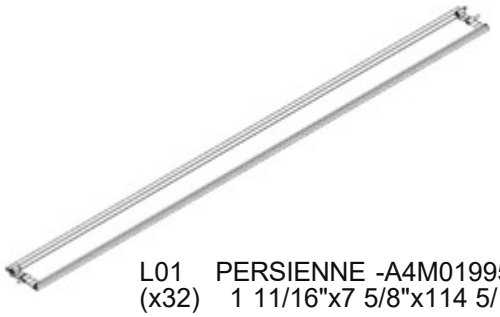

L01 PERSIENNE -A4M01995
(x32) 1 11/16"x7 5/8"x114 5/16" (42x194x2904)

L03 PLAQUE LATÉRALE DE PERSIENNE -A4M02334
(x64) 1/16"x2 3/16"x6 9/16" (2x55x167)

RÉPÉTER CETTE ÉTAPE 32 FOIS

NE PAS SERRER LES VIS

POUR FACILITER LE MONTAGE, NOUS RECOMMANDONS D'UTILISER DES CHEVALETS DE SCIAGE POUR CETTE ÉTAPE

408 (x2) VIS - 1/2"

L03 (x1) PLAQUE LATÉRALE DE PERSIENNE

L03 (x1) PLAQUE LATÉRALE DE PERSIENNE

408 (x2) VIS -1/2"

L01 (x1) PERSIENNE

ÉTAPE 32 - ENSEMBLE PERSIENNE

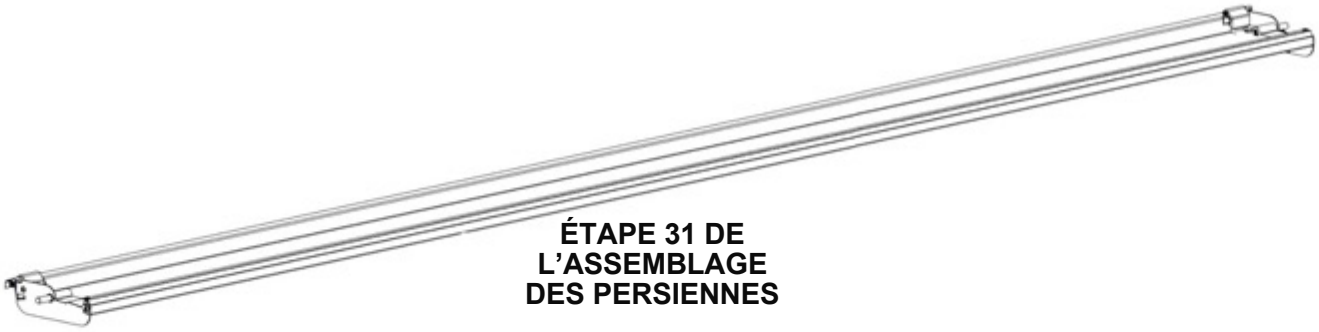

EN COMMENÇANT PAR LE CÔTÉ GAUCHE ET EN TRAVAILLANT À DROITE, PLACER SOIGNEUSEMENT CHAQUE ENSEMBLE DE PERSIENNES UNE À LA FOIS DANS LES SUPPORTS DE PERSIENNES À CHAQUE EXTRÉMITÉ

REMARQUE : S'ASSURER QUE TOUS LES ENSEMBLES DE LAMES D'AUVENT SONT ORIENTÉS DANS LA MÊME DIRECTION

DÉPLACER LE VOLET DE L'ÉTAPE 28

DÉPLACER LE VOLET DE L'ÉTAPE 28

GAUCHE

ÉTAPE 31 DE L'ASSEMBLAGE DES PERSIENNES

DROITE

ÉTAPE 33 - ENSEMBLE PERSIENNE

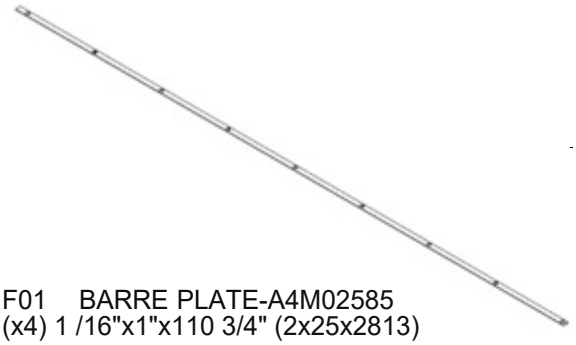

F01 BARRE PLATE-A4M02585
(x4) 1 /16"x1"x110 3/4" (2x25x2813)

QTE	NUMERO D 'ARTICLE	DESCRIPTION
36	H101202	ENSEMBLE TÊTE PORTE-PLATEAU TORX 1/4-20x3/4

FIXER LA BARRE PLATE LE LONG DE CHAQUE PORTE-LAMES.
LA BARRE PLATE MAINTIENDRA TOUTES LES PERSIENNES EN PLACE.

REMARQUE : ORIENTATION DE LA BARRE PLATE. LA FENTE LA PLUS PROCHE DE L'EXTRÉMITÉ VA VERS LES MONTANTS DE COIN

1202 (x36)
ENSEMBLE TÊTE PORTE-PLATEAU TORX 1/4-20x3/4

REMARQUE : ORIENTATION DE LA BARRE PLATE. LA FENTE LA PLUS PROCHE DE L'EXTRÉMITÉ VA VERS LES MONTANTS DE COIN

F01 (x1)
BARRE PLATE

F01 (x1)
BARRE PLATE

F01 (x1)
BARRE

F01 (x1)
BARRE PLATE

ÉTAPE 34A - ENSEMBLE PERSIENNE

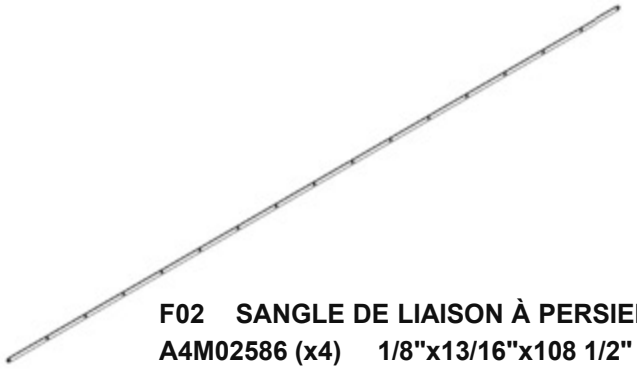

F02 SANGLE DE LIAISON À PERSIENNE -
A4M02586 (x4) 1/8"x13/16"x108 1/2" (3x20x2756)

LES SANGLES D'ATTACHE DES PERSIENNES SE CONNECTENT ENTRE ELLES

EN COMMENÇANT PAR LES EXTRÉMITÉS DE L'ENSEMBLE, BRANCHER LES PERSIENNES À L'AIDE DE SANGLES À CRAVATE.

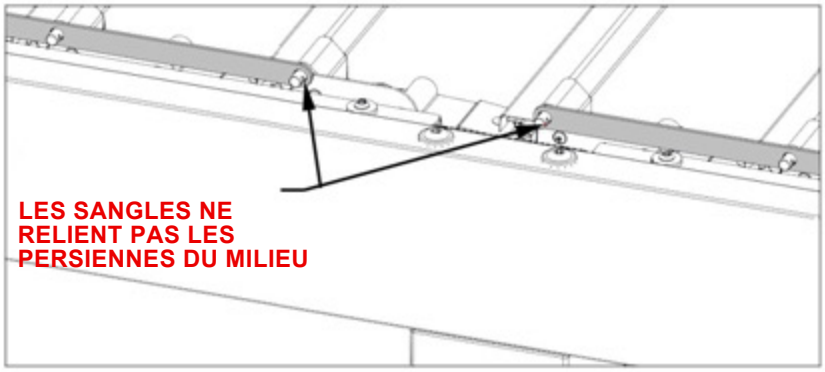

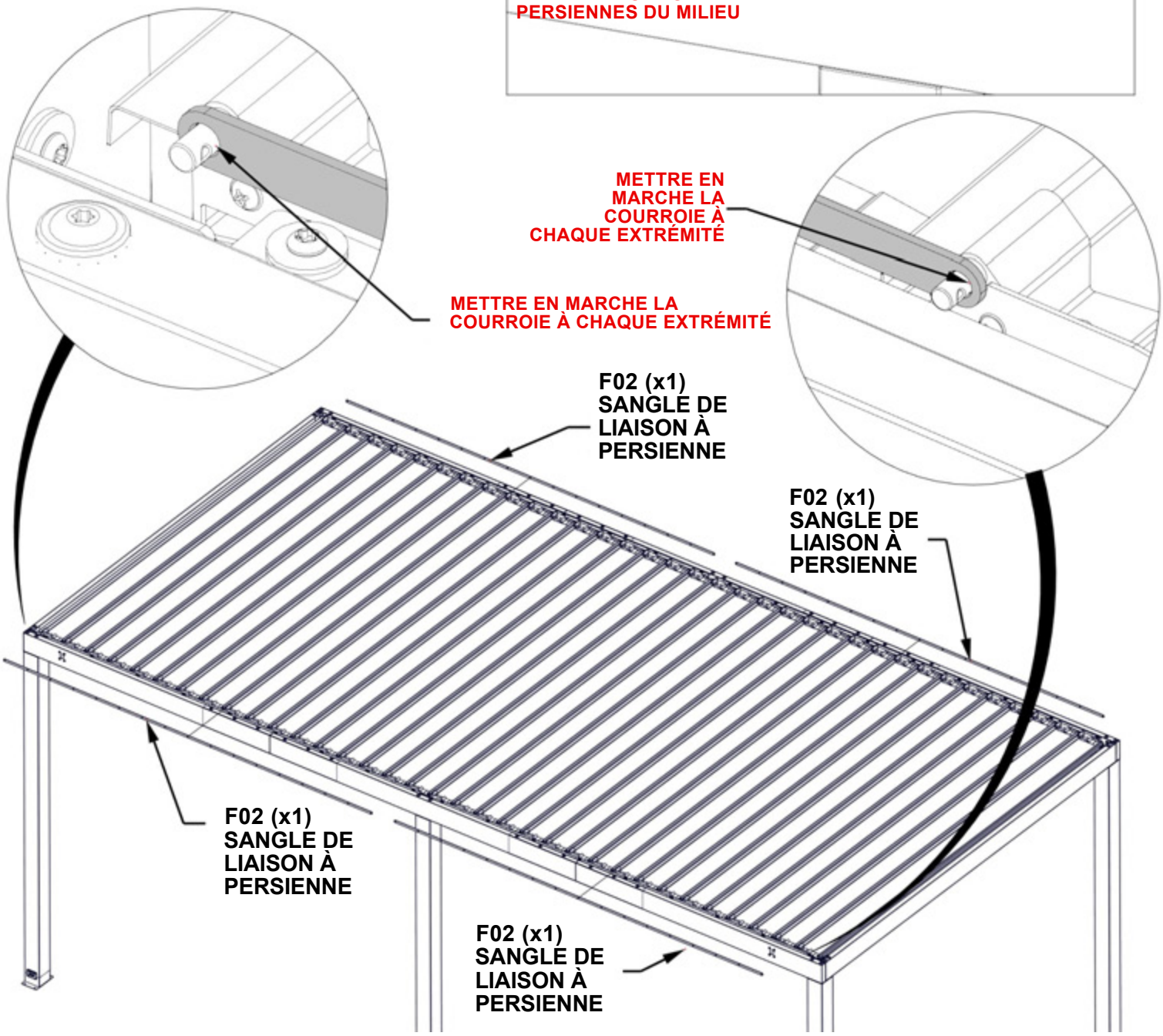

ÉTAPE 34B - ENSEMBLE PERSIENNE

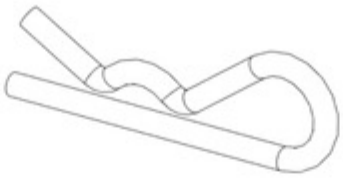

H101161 GOUPILLE FENDUE
(x68)

INSTALLER DES GOUPILLES FENDUES SUR CHAQUE PERSIENNE POUR MAINTENIR LES SANGLES EN PLACE

1161 (x68)
GOUPILLE FENDUE

ÉTAPE 35 - MECANISME DES PERSIENNES

QTE	NUMERO D'ARTICLE	DESCRIPTION
8	H101126	ENSEMBLE TÊTE PORTE-PLATEAU TORX 1/4-20x2 1/8"

L04 (x2) MECANISME A LAMES-A4M02132

F06 (x2) ENTRETOISE - A4M02227
1/16"x2 3/16"x2 3/4" (1.5x56x70)

F06 (x1)
ENTRETOISE

L04 (x1)
MECANISME A
LAMES

1126 (x4)
ENSEMBLE TÊTE
PORTE-PLATEAU
TORX 1/4-20x2 1/8"

F06 (x1)
ENTRETOISE

L04 (x1)
MECANISME A
LAMES

1126 (x4)
ENSEMBLE TÊTE
PORTE-PLATEAU
TORX 1/4-20x2 1/8"

ÉTAPE 36 - MECANISME DES PERSIENNES

QTE	NUMERO D'ARTICLE	DESCRIPTION
2	H101187	BOULON PPH 8-32x1 1/8 BLK

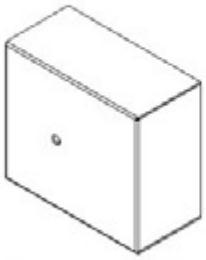

F07 COUVERCLE - A4M02228
(x2) 1 9/16"x2 7/8"x3 1/4" (39.5x73x82)

F05 PORTE-CLÉS - A4M02226
(x2) 1/2"x1/2"x3 3/4" (13x13x95)

RÉPÉTER CETTE ÉTAPE POUR LES DEUX MÉCANISMES À CHAQUE EXTRÉMITÉ DE L'ASSEMBLAGE

F05 (x1)
PORTE-CLÉS

F07 (x1)
COUVERCLE

1187 (x1)
VIS - 1 1/8"

REMARQUE : ORIENTATION DU MATÉRIEL CLÉ. L'EXTRÉMITÉ CARRÉE FAIT FACE À L'EXTÉRIEUR

ETAPE 37A - MECANISME DES PERSIENNES

QTÉ	NUMÉRO D'ARTICLE	DESCRIPTION
4	H100474	RONDELLE FLAT 9x18 BLK
2	H101189	BOULON D'ÉPAULE À PROFIL BAS 1/4-20x.375
2	H100653	ECROU DE VERROUILLAGE 1/4

F03 - $ANGLE DE LIAISON - A4M02229
(x2) 1/2"x11/16"x3 13/16" (13x17x97)

F04 - SANGLE DE LIAISON -A4M02225
(x2) 1/8"x13/16"x2 5/8" (3x20x66)

LES LIENS DOIVENT ÊTRE ORIENTÉS COMME INDIQUÉ CI-DESSOUS.
NE PAS TROP SERRER LE MATÉRIEL.

LES LIENS DOIVENT POUVOIR TOURNER LIBREMENT.

RÉPÉTER CETTE ÉTAPE DEUX FOIS

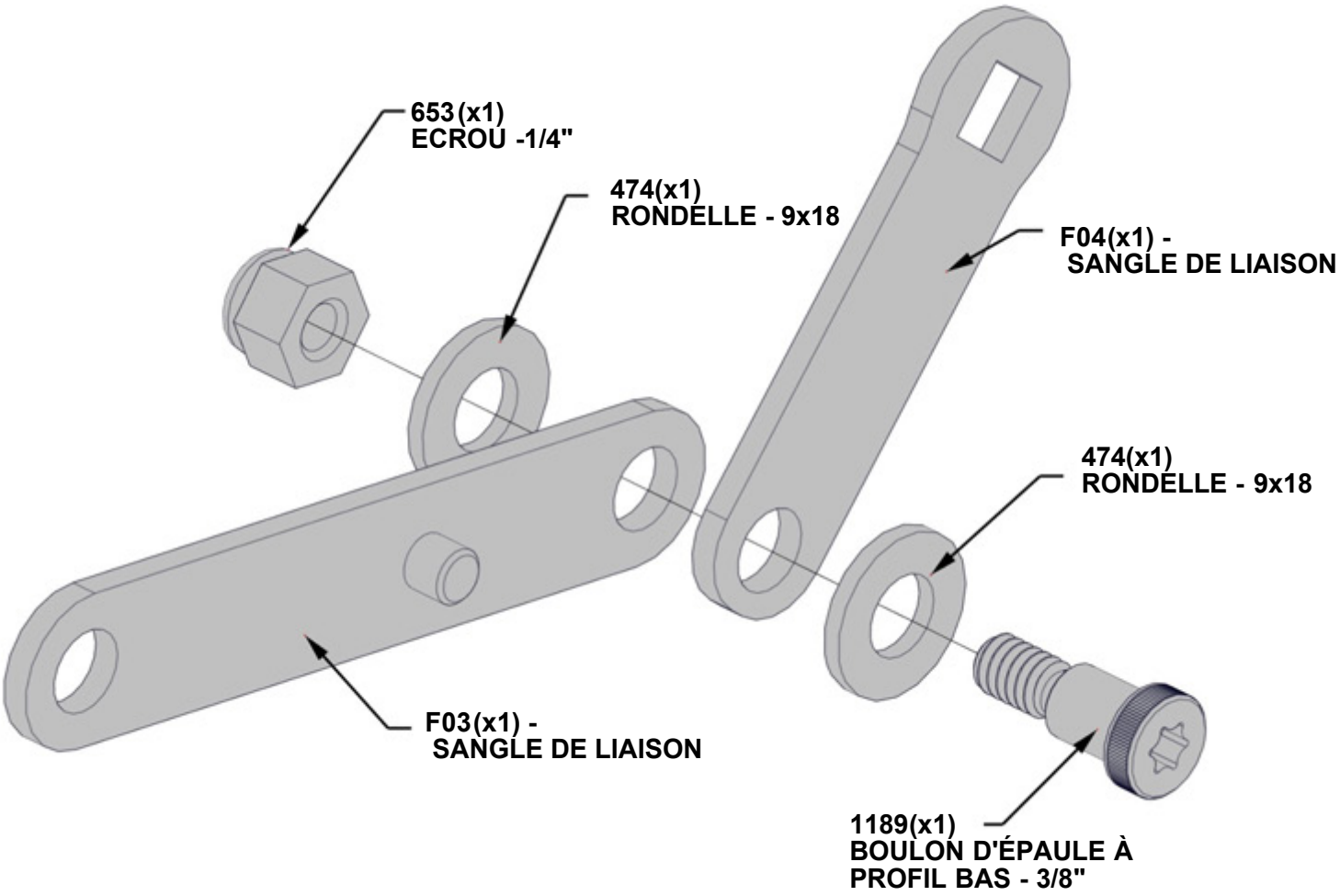

ETAPE 37B - MECANISME DES PERSIENNES

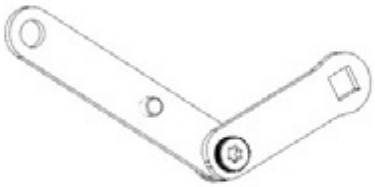

ASSEMBLAGE DE LIAISON ETAPE 37A

QTE	NUMERO D'ARTICLE	DESCRIPTION
6	H100474	RONDELLE PLATE 9x18 BLK
2	H100653	ECROU DE BLOCAGE 1 1/4 BLK
2	H100774	RONDELLE FENDUE 1 1/4 BLK
2	H101101	TETE DE CASSEROLE TORX 1/4-20x3/4 po
2	H101189	BOULON D'EPAULE A PROFIL BAS 1/4-20x.375

LES LIENS DOIVENT ÊTRE ORIENTÉS COMME INDIQUÉ CI-DESSOUS. NE PAS TROP SERRER LE MATÉRIEL.

LES LIENS DOIVENT POUVOIR TOURNER LIBREMENT.

RÉPÉTEZ CETTE ÉTAPE POUR LES DEUX MÉCANISMES À CHAQUE EXTRÉMITÉ.

474 (x1)
RONDELLE - 9x18

1189 (x1)
BOULON D'EPAULE A PROFIL BAS - 3/8"

774 (x1)
RONDELLE FENDUE- 1/4"

653 (x1)
ECROU - 1/4"

1101 (x1)
BOULON- 3/4"

474 (x1)
RONDELLE - 9x18

474 (x1)
RONDELLE - 9x18

ASSEMBLAGE DE LIAISON ÉTAPE 37A

ETAPE 37C - MECANISME DES PERSIENNES

H01 POIGNÉE
(x2) A4M04022

CONNECTER LA MANIVELLE AUX MÉCANISMES.
TOURNER LA POIGNÉE POUR VERROUILLER EN PLACE.

H01 (x1)
POIGNÉE

H01 (x1)
POIGNÉE

ETAPE 38 -ANCRAGE DE LA PERGOLA

QTE	NUMERO D'ARTICLE	DESCRIPTION
24	H100120	ANCRAGE EN BETON
24	H100630	RONDELLE PLATE 8X19 BLK

NOTES :
LE FABRICANT RECOMMANDE L'INSTALLATION SUR UNE SURFACE DE BÉTON OU SUR DES POTEAUX DE BÉTON. VOIR CI-DESSOUS.

POUR L'INSTALLATION SUR LES PLATELAGES EN BOIS, VOUS DEVEZ VOUS ASSURER QU'IL Y A SUFFISAMMENT DE SOUTIEN STRUCTUREL SOUS LE PLATELAGE.

RÉPÉTEZ CETTE ÉTAPE POUR TOUS LES 6 POSTES.

NOTES :
TROUS DE PRÉ-PERÇAGE POUR ANCRAGES DE BÉTON À L'AIDE D'UN FORET DE BÉTON 3/16".

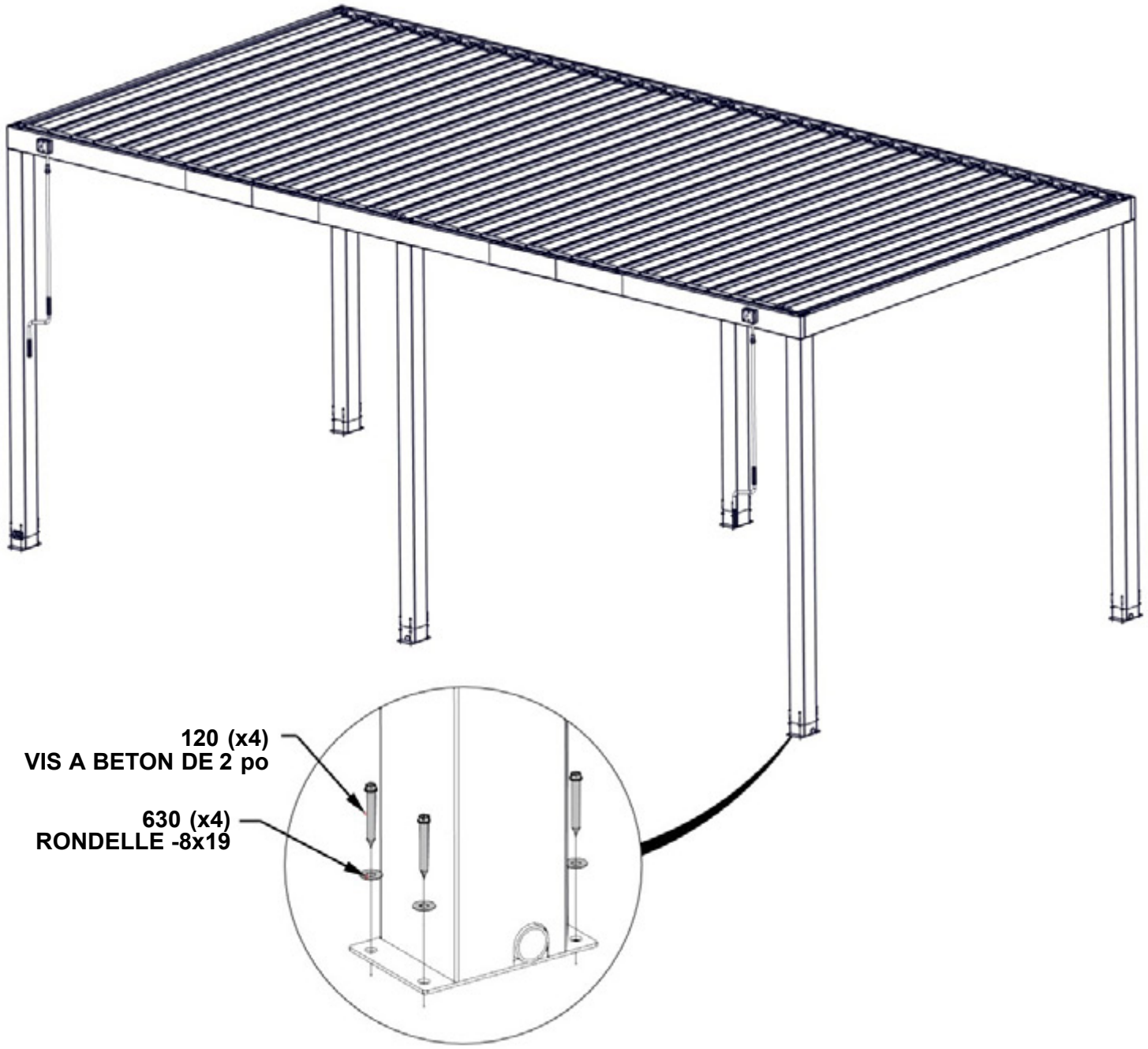

ETAPE 39 - ENTRETIEN PREVENTIF

REMARQUE - IL EST IMPORTANT DE FAIRE PREUVE DE PRUDENCE LORSQUE DES VENTS FORTS OU DES CONDITIONS HIVERNALES COMME LA GLACE OU LA NEIGE SONT ATTENDUS. EN CAS DE MAUVAI_S TEMPS, IL EST RECOMMANDE DE TOUIRNER LES PERSIENNES EN POSITION COMPLETEMENT OUVERTE (VERTICALE). GELA EVITERA D'ENDOMMAGER LA STRUCTURE ET DIMINUERA LES RISQUES DE DOMMAGES A LA STRUCTURE OU AUX PERSIENNES.

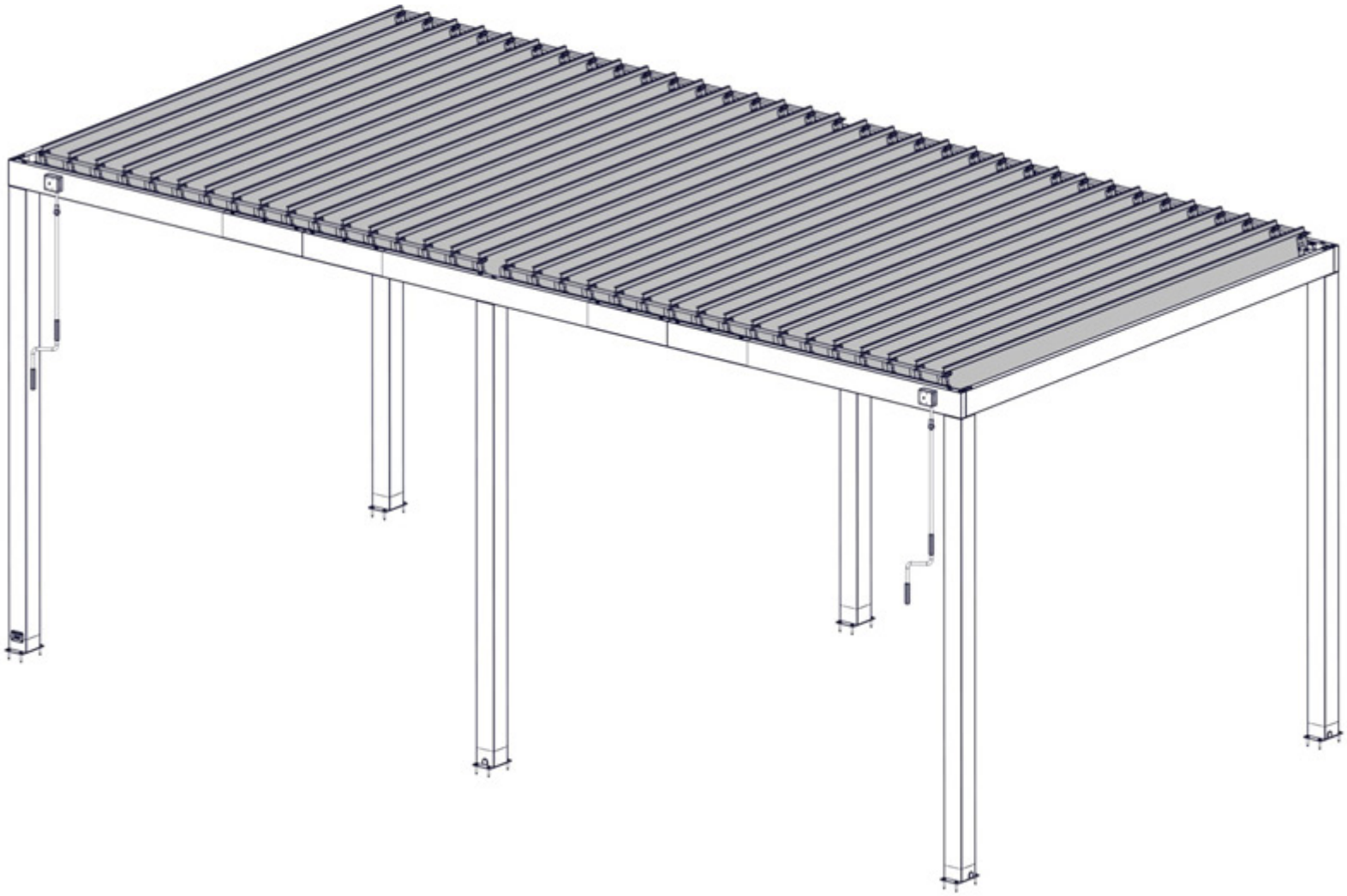

PowerPort™

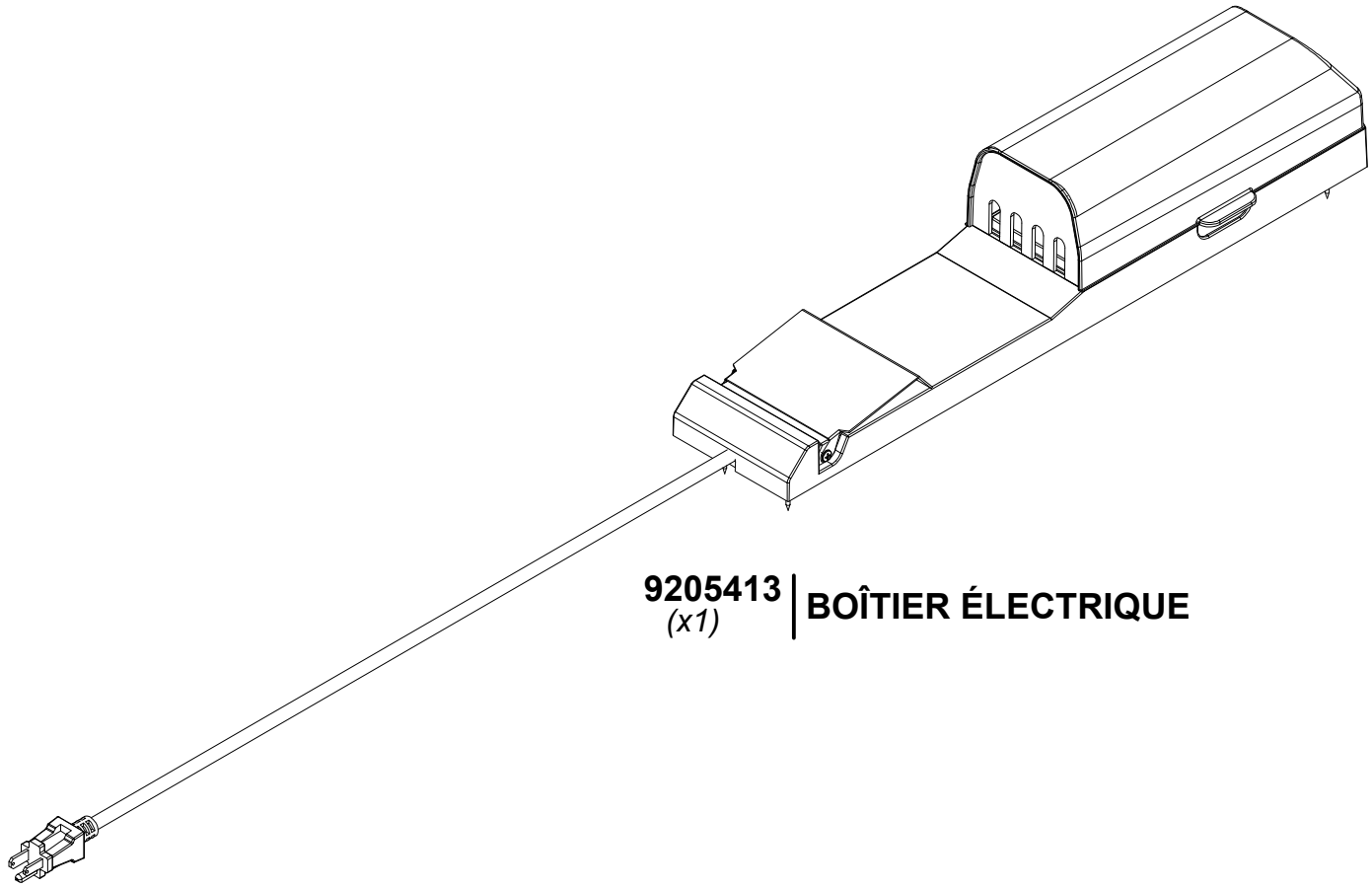

9205413 *(x1)* | **BOÎTIER ÉLECTRIQUE**

POUR L'INSTALLATION DU POWERPORT, REPORTEZ-VOUS AUX INSTRUCTIONS D'ASSEMBLAGE FOURNIES AVEC LE KIT POWERPORT. INSTALLEZ-LE SUR LE POTEAU QUE VOUS SOUHAITEZ. SUIVEZ LES INSTRUCTIONS POUR UNE INSTALLATION CORRECTE.